# מדריך למשתמש

SM-R323

SAMSUNG

Printed in Korea
GH68-46733J Rev.1.1
Hebrew. 08/2016

# אודות ה-Gear VR

Samsung Gear VR מאפשר לך ליהנות מתוכן ב-2D, 3D, ו-360-מעלות באמצעות חיבורו למכשיר הנייד.

בנוסף תוכל להציג דפי אינטרנט וכן תמונות וסרטוני וידאו משלך ב-360-מעלות. חבר למכשיר הנייד מכשירים אחרים, כגון בקרי משחק ואוזניות Bluetooth (נמכרים בנפרד), לחווית מולטימדיה עוטפת.

# תוכן העניינים


## אודות ה-Gear VR

## קרא אותי קודם

## תחילת העבודה

7 תכולת האריזה

8 פריסת המכשיר

13 חיבור המכשיר הנייד והרכבת ה-Gear VR

28 התקנת יישום ה-Gear VR (Oculus)

## פעולות בסיסיות

31 שימוש במשטח המגע

33 הזזת הסמן או המסך

34 בחירת פריטים

34 שימוש בתפריט האוניברסלי

37 הורדת יישומים ותוכן

38 הצגת התראות שהתקבלו במכשיר הנייד

## הצגת תוכן

40 הצגת תוכן על מסך הבית של Oculus
44 הצגת תוכן במכשיר הנייד
45 צפייה בתכני אינטרנט

## אזהרות בטיחות וגהות

## מידע בנושאי בטיחות

## נספח

66 פתרון בעיות

# קרא אותי קודם

- אנא קרא מדריך זה לפני השימוש ב-Samsung Gear VR (הנקרא גם Gear VR) כדי להבטיח שימוש בטוח ונכון.
- כדי להימנע מפציעה או נזק למכשירים, קרא את אזהרות הבטיחות והגהות הבטיחות לפני השימוש ב-Gear VR.
- יש להשתמש ב-Gear VR לתכלית שלשמה נועד בלבד. שימוש ב-Gear VR למטרות אחרות עלול לגרום לפציעה.
- לא ניתן להפעיל את ה-Gear VR לבדו. כדי להשתמש ב-Gear VR, חבר אליו מכשיר נייד. בקר באתר *www.samsung.com* לצפייה ברשימה של מכשירים ניידים מותאמים.
- כדי להשתמש במכשיר הנייד עם Gear VR יש לשדרג את גרסת התוכנה של המכשיר הנייד לגרסה העדכנית ביותר.
- ייתכן ששפות או תכנים מסוימים לא יהיו זמינים בהתאם לאזור או לרשת התקשורת.
- לצפייה ברשיון הקוד הפתוח של ה-Gear VR, עיין ב-*opensource.samsung.com*.

## סמלים מנחים

**אזהרה**: מצבים שעשויים לגרום לפציעתכם או לפציעתם של אחרים

**זהירות**: מצבים שעשויים לגרום נזק למכשיר או לציוד אחר

**שים לב**: הערות, עצות לשימוש או מידע נוסף

# תחילת העבודה

## תכולת האריזה

ודא שהאריזה מכילה את הפריטים הבאים:

- Gear VR, רצועה עליונה, רצועה ראשית, מחבר Micro USB, תושבת מכשיר Micro USB (ניתנת להחלפה) ומדריך למשתמש

- הפריטים שסופקו עם המכשיר וכל האביזרים הזמינים עשויים להשתנות בהתאם לאזור או לספק השירות.
- הפריטים שסופקו מיועדים אך ורק עבור מכשיר זה וייתכן שלא יהיו תואמים למכשירים אחרים.
- המראה והמפרטים כפופים לשינוי ללא הודעה.
- השתמש אך ורק באביזרים שאושרו על-ידי Samsung. שימוש באביזרים לא מורשים עלול לגרום לבעיות ביצועים ולתקלות שאינן מכוסות במסגרת האחריות.
- זמינות כל האביזרים כפופה לשינוי ותלויה בחברות הייצור בלבד. לקבלת מידע נוסף אודות האביזרים הזמינים, בקר באתר האינטרנט של Samsung.

# פריסת המכשיר

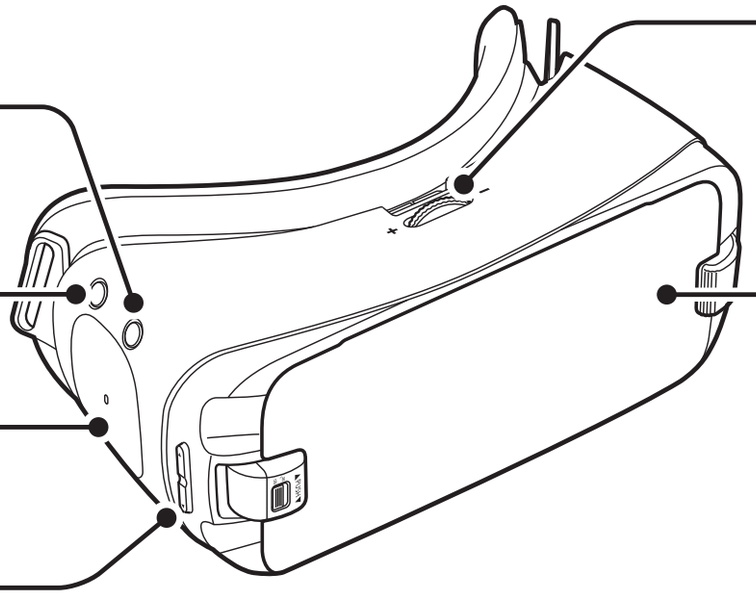


| משטח מגע ומקשים | פונקציה |
|---|---|
| **משטח מגע** | • הקש כדי לבחור פריט. באפשרותך לעבור לפריט הבא או הקודם באמצעות החלקת כף היד קדימה או אחורה. למידע נוסף, עיין בסעיף 'שימוש במשטח המגע'. (עמ' 31) |

| משטח מגע ומקשים | פונקציה |
|---|---|
| בית | • לחץ כדי לחזור למסך הבית של Oculus. |
| חזרה | • לחץ כדי לחזור למסך הקודם.<br>• לחץ והחזק כדי לפתוח את התפריט האוניברסלי. שם תוכל לראות את הסטטוס של ה-Gear VR ולהגדיר את תצורת המכשיר. |
| עוצמת קול | • לחץ כדי לכוון את עוצמת הקול של ה-Gear VR. |
| גלגל כיוונון מיקוד | • סובב כדי להתמקד באמצעות כוונון המרחק בין המכשיר הנייד לעדשות ה-Gear VR. |

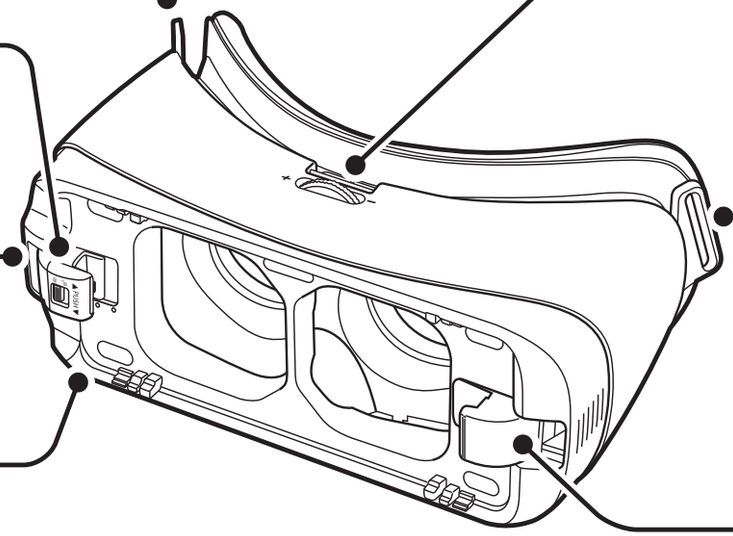
לולאת רצועה ראשית
תושבת מכשיר USB סוג-C
תושבת מכשיר (שמאל)
שקע רב-תכליתי (USB סוג-C)
לולאת רצועה עליונה
לולאת רצועה ראשית
תושבת מכשיר (ימין)

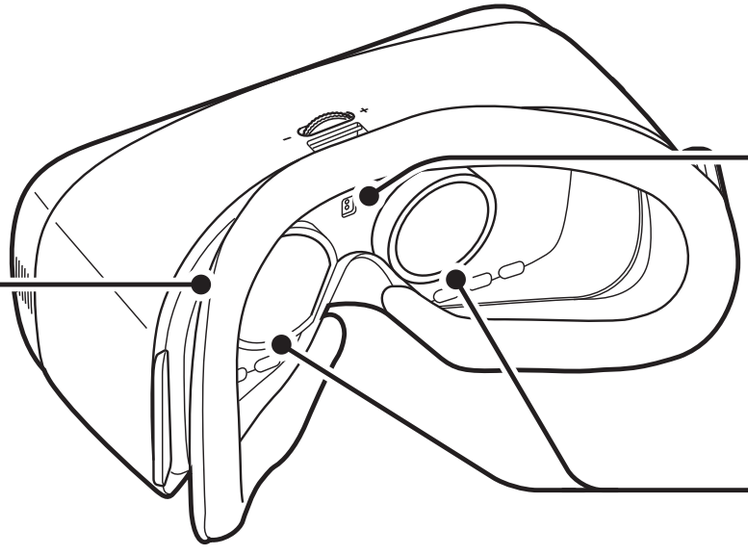
חיישן קרבה
רפידת מגן
עדשות

- ה-Gear VR אינו דורש טעינה הואיל והוא עושה שימוש בסוללה של המכשיר הנייד.
- ניתן לטעון את המכשיר הנייד באמצעות חיבור מטען לשקע הרב-תכליתי של ה-Gear VR. יש להשתמש אך ורק במטענים המאושרים על-ידי Samsung. מטענים שאינם מאושרים לשימוש עשויים לגרום לפיצוץ הסוללה של המכשיר הנייד או נזק למכשירים.
  - אם אתה משתמש במטען Micro USB, חבר את מחבר ה-Micro USB לפני חיבור המטען ל-Gear VR. מחבר ה-Micro USB מיועד לטעינת הסוללה בלבד.

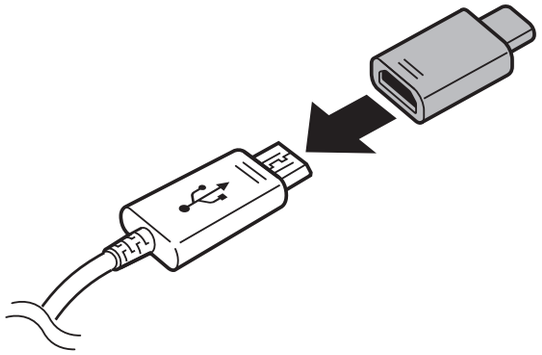

- אם אתה משתמש ב-Gear VR כשהמטען מחובר לשקע הרב-תכליתי של ה-Gear VR, הוא פועל על המטען ואינו משתמש בסוללה של המכשיר הנייד. כאשר אתה צורך תכנים העושים שימוש אינטנסיבי באנרגיה (יותר מ-1 אמפר) בזמן שהמטען מחובר, ה-Gear VR משתמש בשני מקורות הכוח. במצבים של צריכת אנרגיה גבוהה, ה-Gear VR עושה שימוש גם במטען וגם בסוללה של המכשיר הנייד בו-זמנית.
- במקרה שלא נעשה שימוש ב-Gear VR כשהמטען מחובר, תתבצע טעינה של סוללת המכשיר הנייד.
- אם ה-Gear VR מתנתק מהמטען במהלך השימוש ב-Gear VR, התמונה על המסך עלולה להיות בלתי פעילה לזמן קצר. במהלך זמן זה, המסך מתכייל מחדש וה-Gear VR עלול לא לזהות את תנועות הראש שלך.

• כדי לחסוך בצריכת חשמל, נתק את המטען כאשר הוא אינו בשימוש. אין מתג כיבוי/הדלקה במטען, לכן עליך לנתק את המטען משקע החשמל כאשר הוא אינו בשימוש כדי למנוע בזבוז בצריכת חשמל. במהלך הטעינה, יש להשאיר את המטען בקרבת שקע החשמל, במקום נוח לגישה.

# חיבור המכשיר הנייד והרכבת ה-Gear VR

- אין להרכיב את ה-Gear VR מעל משקפיים. הדבר עלול לגרום לפציעה בפנים. אם אתה זקוק לעדשות תיקון ראיה, מומלץ להרכיב עדשות מגע במהלך השימוש ב-Gear VR.
- במקרה של קוצר ראייה או אם קיים הבדל ניכר בין הראייה בעין ימין ועין שמאל, יש להרכיב עדשות מתקנות לפני השימוש ב-Gear VR.

- ה-Gear VR מגיע עם מגני עדשה שהותקנו בו מראש. לפני השימוש ב-Gear VR, יש להסיר את מגני העדשה על מנת לראות בבהירות.
- יש לשמור על ניקיון העדשות ולהגן עליהן מפני שריטות. במקרה שהעדשות מתלכלכות או מתמלאות אדים, יש לנקות אותן בבד ניקוי עדשה.

- רפידת המגן עשויה להתלכלך כשהפנים מזיעות בזמן הרכבת ה-Gear VR.
- משטח המגע עובד רק בעת הרכבת ה-Gear VR.
- כשה-Gear VR לא בשימוש, אין להניח חפצים ליד חיישן הקרבה שבתוך ה-Gear VR. הדבר עלול לגרום נזק למסך של המכשיר הנייד ולרוקן את הסוללה שלו.

## חיבור הרצועות

1 השחל את קצות הרצועה ללולאות החיבור שבצדי ה-Gear VR וסגור אותן בעזרת הסקוטש הנצמד.

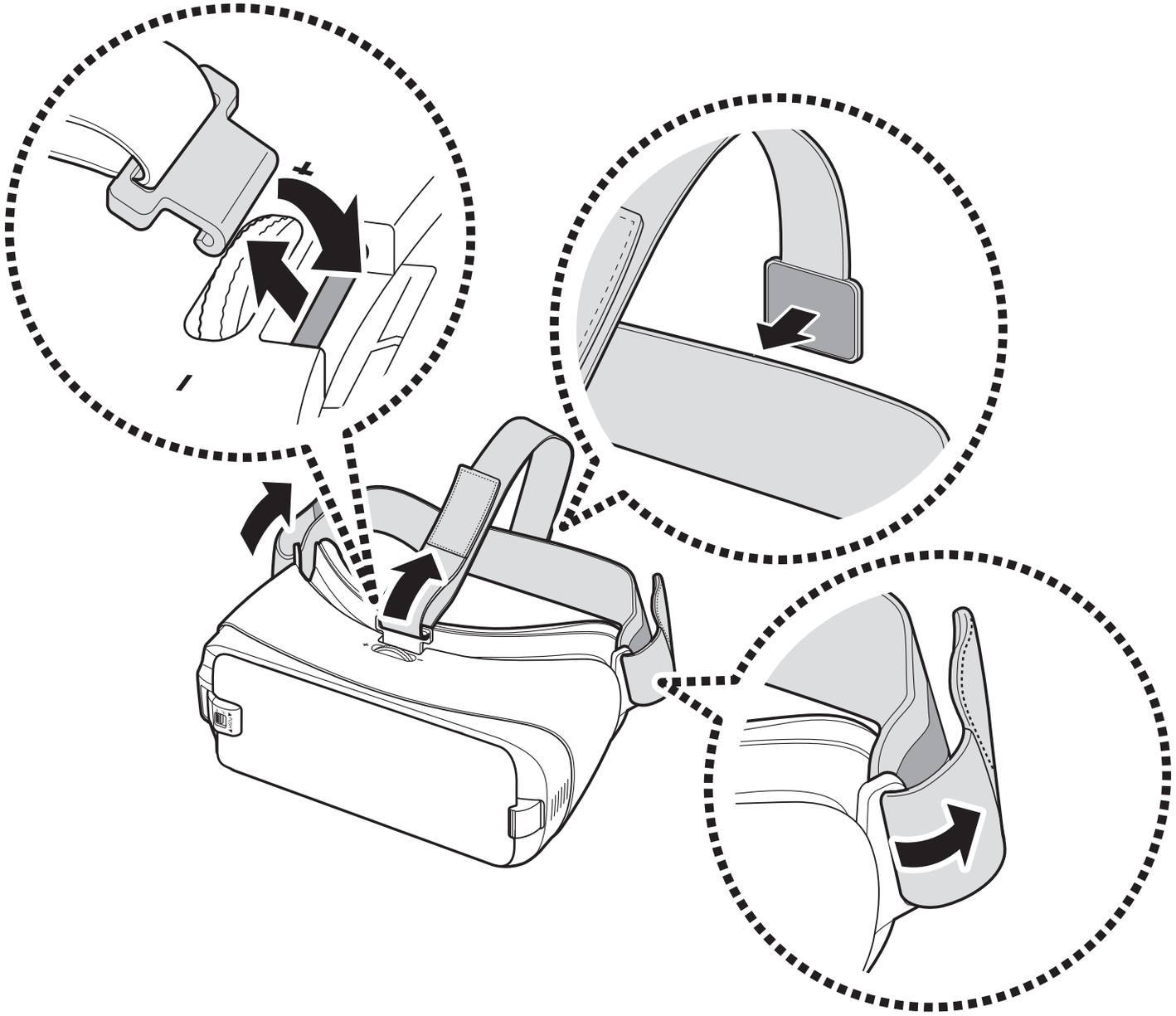

2 משוך ימינה את תושבת המכשיר (ימין) (❶), והוצא את המכסה הקדמי (❷).

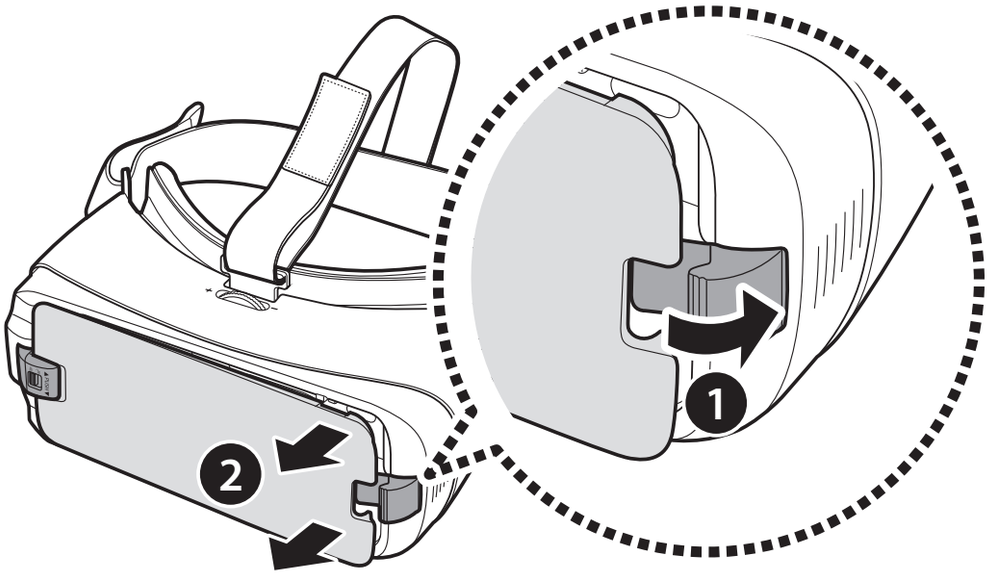

## הסרת הרצועות

הוצא את הרצועה העליונה באמצעות משיכת הלולאה לכיוון רפידת המגן. לאחר מכן הוצא את הרצועה הראשית מה-Gear VR.

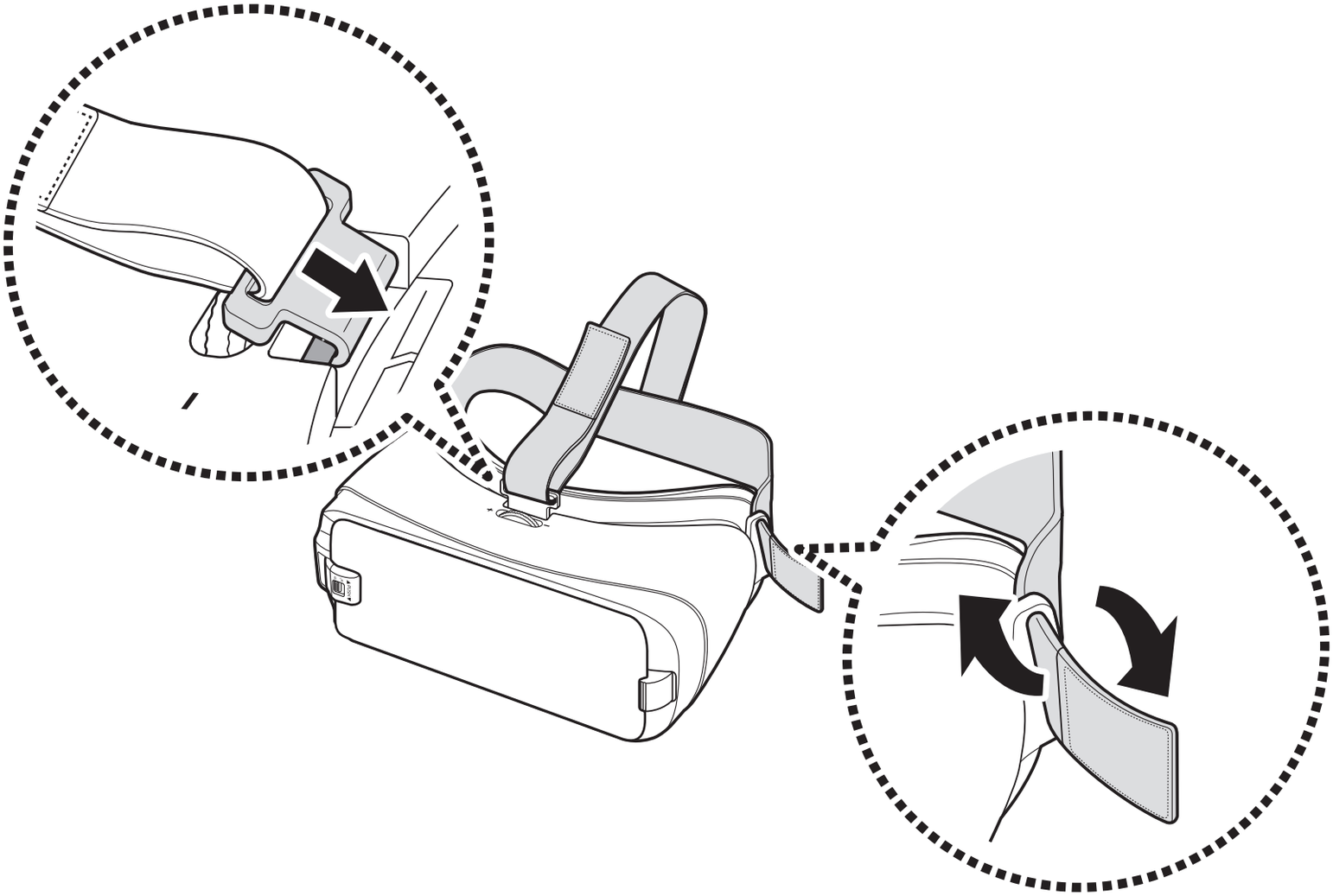

# החלפת תושבת המכשיר

תושבת מכשיר USB סוג-C מחוברת ל-Gear VR כברירת מחדל. אם השקע הרב-תכליתי של המכשיר הנייד שלך הוא USB סוג-C תוכל לחבר את המכשיר הנייד ל-Gear VR. אם השקע הרב-תכליתי של המכשיר הנייד שלך הוא מסוג Micro USB, החלף את תושבת המכשיר בתושבת מכשיר Micro USB לפני חיבור המכשיר הנייד ל-Gear VR.

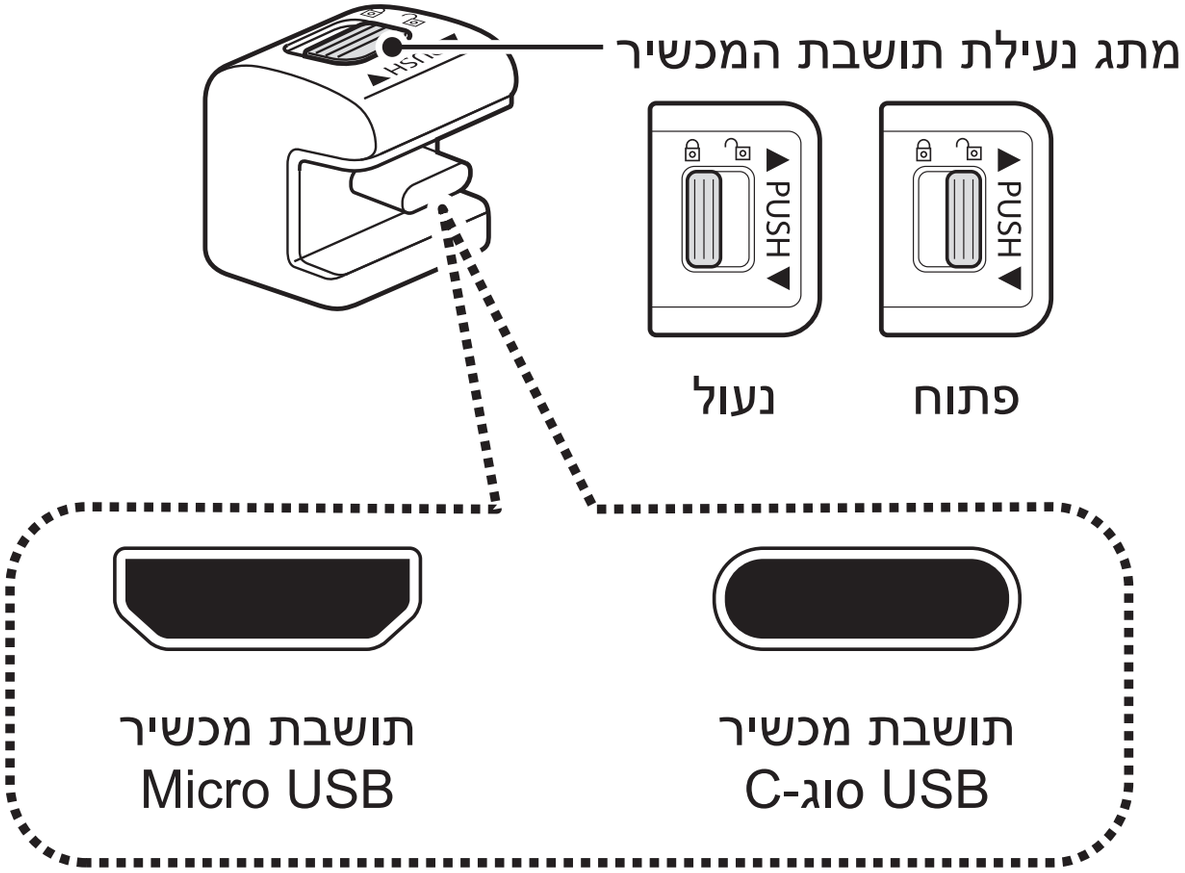

1 הסט את מתג הנעילה 🔒 והסר את תושבת המכשיר מה-Gear VR.

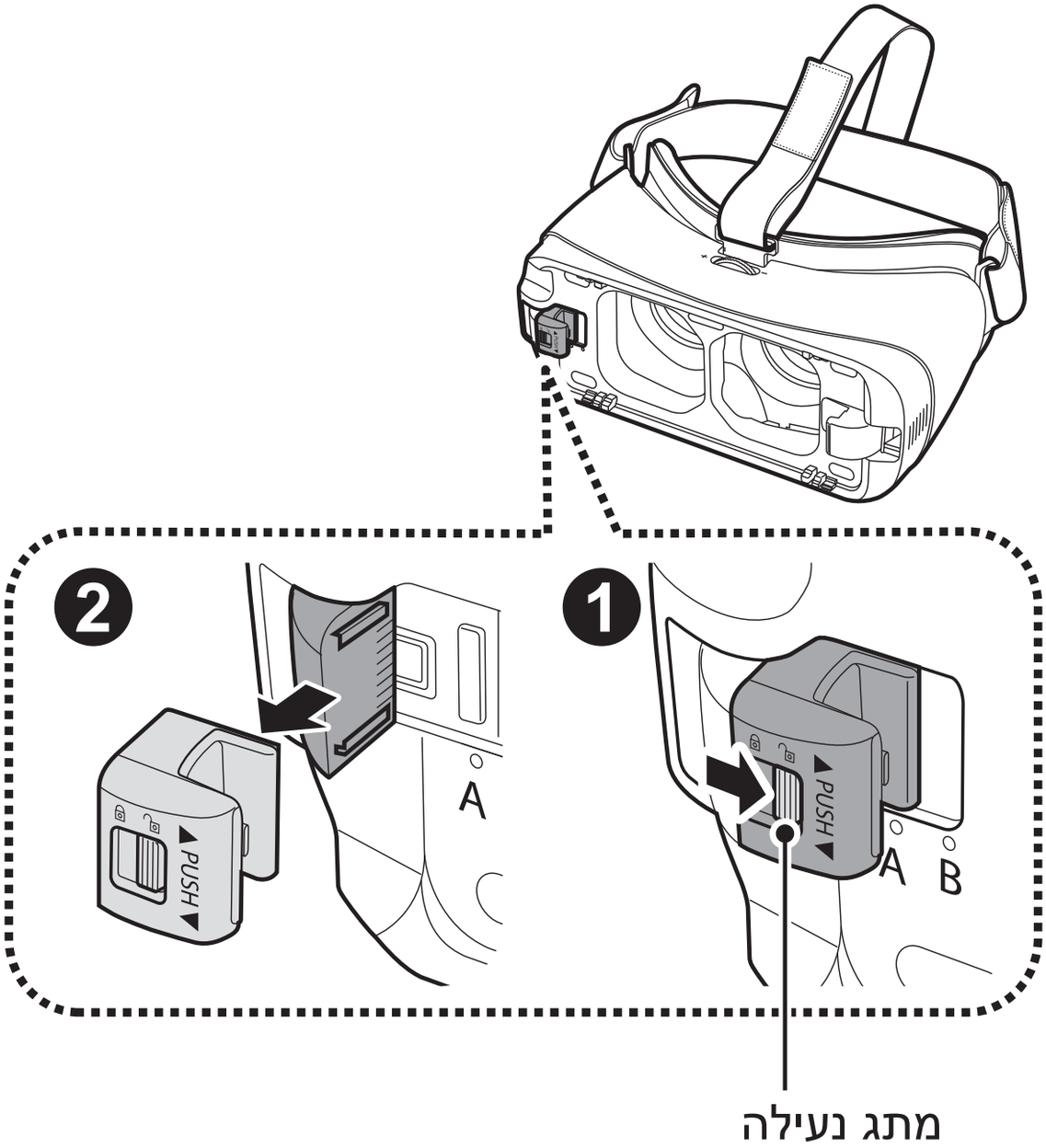

2 בחר תושבת מכשיר אחרת. בזמן שמתג הנעילה נמצא בצד 🔓, החלק את תושבת המכשיר לתוך חריץ התושבת. לאחר מכן נעל את התושבת על-ידי החלקת מתג הנעילה 🔒.

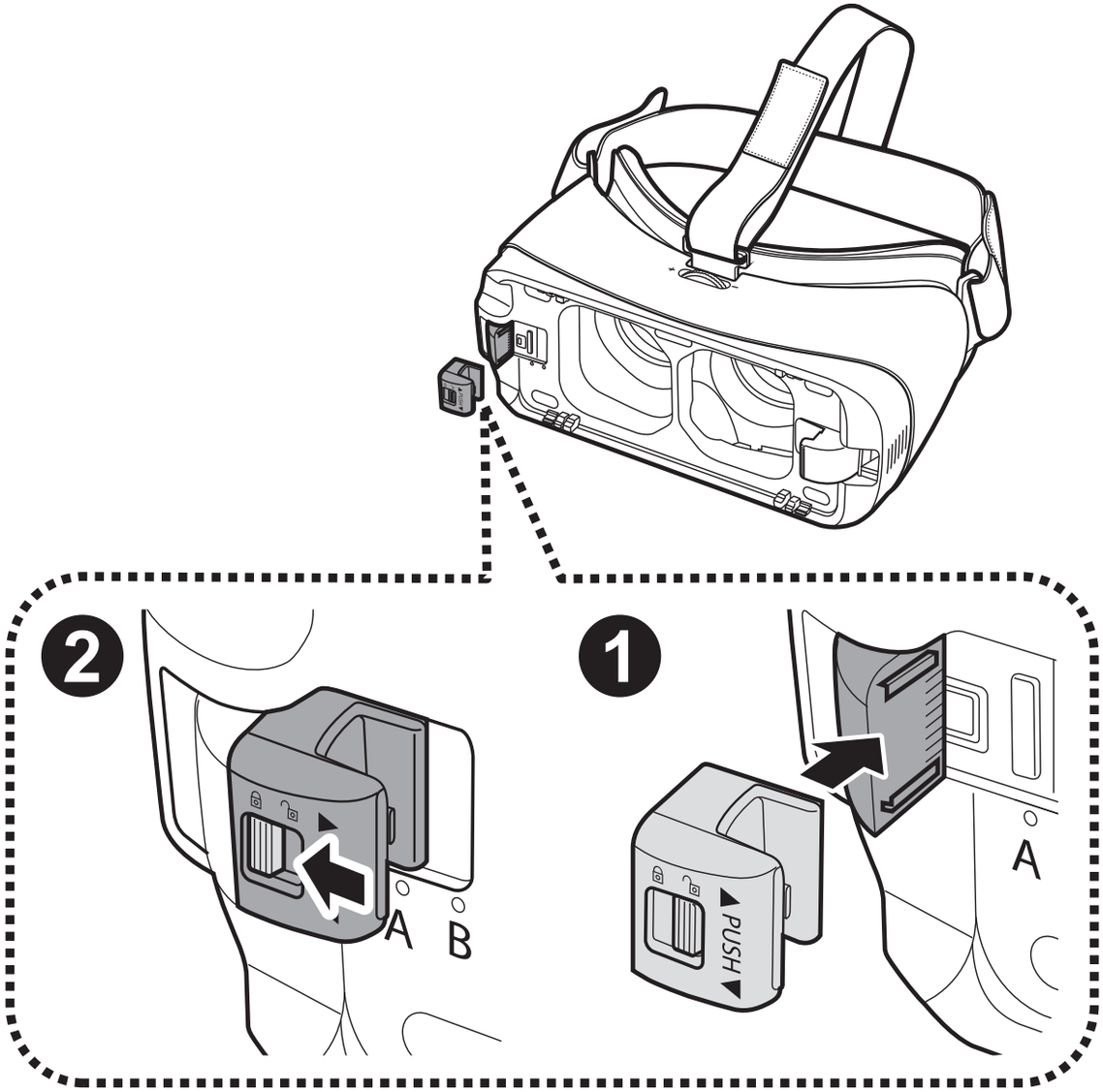

- אין להכניס את תושבת המכשיר לתוך חריץ התושבת כשמתג הנעילה נמצא בצד 🔒. הדבר עלול לגרום נזק לתפס של מתג הנעילה.
- יש לוודא שתושבת המכשיר נעולה על-ידי הסטת מתג הנעילה 🔒. אם התושבת אינה נעולה כראוי, המכשיר הנייד עלול להינתק בטעות מה-Gear VR ולהינזק.

# חיבור למכשיר הנייד

1 משוך את תושבת המכשיר (ימין) עד הסוף ימינה (❶). לאחר מכן דחוף את תושבת המכשיר (שמאל) בעדינות (❷) והסט אותה למצב A או B (❸) בהתאם לגודל מסך המכשיר הנייד שבשימוש.

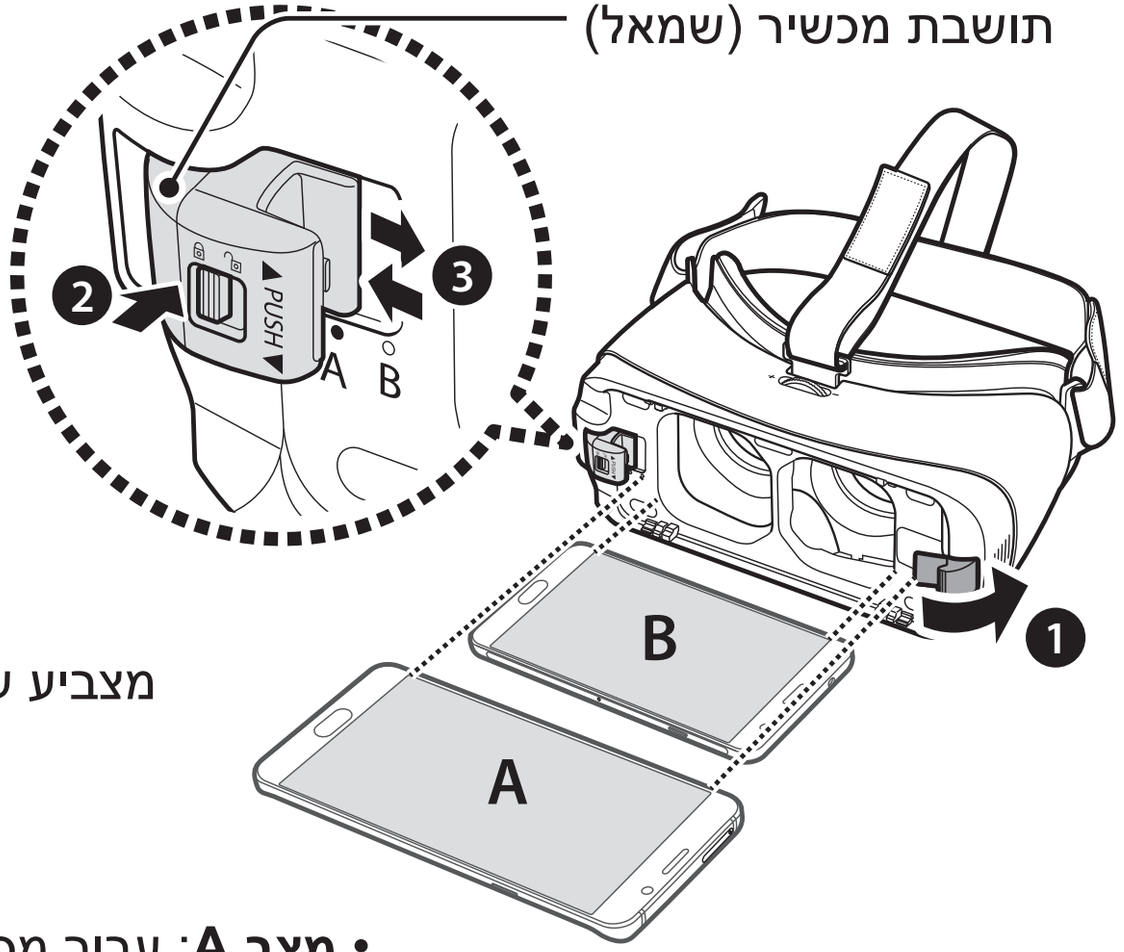


מצב B ○
מצב A ●

מצביע על גודל מכשיר נייד נוכחי

- **מצב A**: עבור מכשירים גדולים יותר.
- **מצב B**: עבור מכשירים קטנים יותר.

2 כשהמכשיר הנייד דולק, חבר אותו למחבר בתושבת המכשיר (❶).

הכנס את המכשיר הנייד למרכז ה-Gear VR ודחוף בעדינות את המכשיר הנייד עד שיינעל במקומו (❷). תושבת המכשיר (ימין) תחזור למיקומה הקודם ותקבע את המכשיר הנייד למקומו (❸).

כשמכשיר הנייד מחובר כראוי ל-Gear VR נשמע צליל.

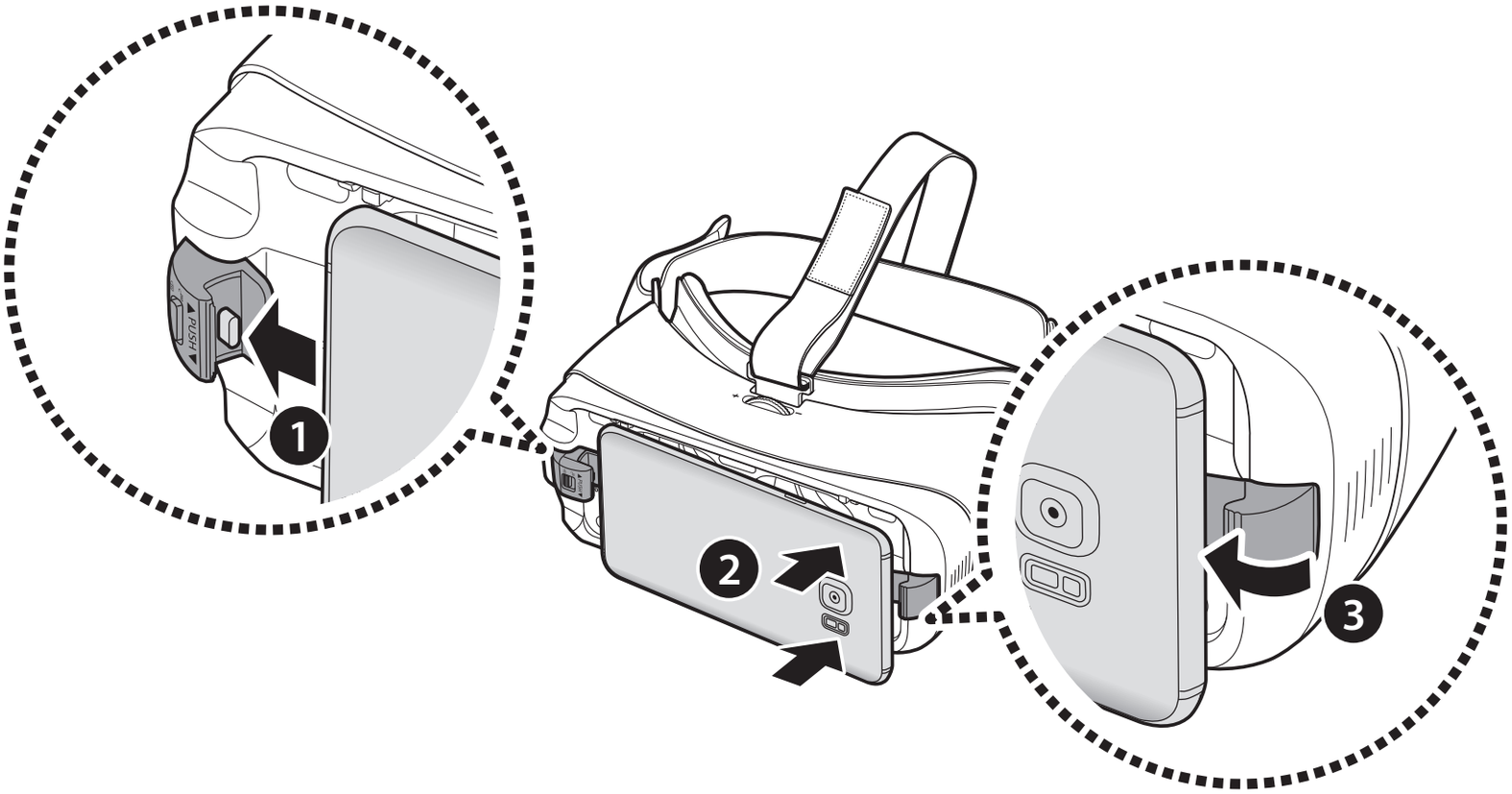

- אין להכניס את המחבר בכוח לתוך המכשיר הנייד. הדבר עלול לגרום נזק למחבר.
- אין לסובב או לכופף את המחבר של ה-Gear VR במהלך החיבור או הניתוק מהמכשיר הנייד. הדבר עלול לגרום נזק למחבר.
- דחוף בחוזקה את המכשיר הנייד לתוך ה-Gear VR עד שהוא ננעל במקומו. אם המכשיר הנייד לא נעול היטב למקומו, הוא עלול להינתק בטעות מה-Gear VR ולהינזק.
- הרכבת המכשיר הנייד כשהוא נוטה הצידה, עשויה לגרום אי-נוחות.

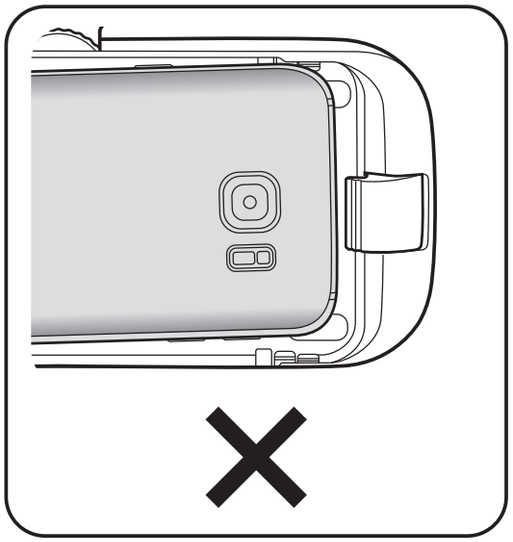

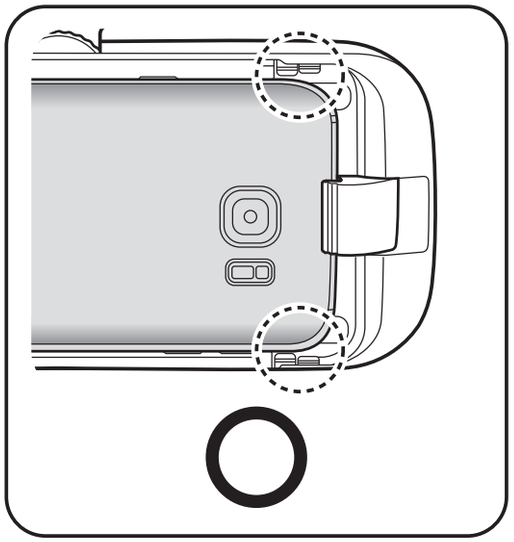

אם לא נשמע צליל לאחר חיבור המחבר למכשיר הנייד, ייתכן שה-Gear VR לא זיהה אותו. חבר שוב את המכשירים עד להישמע צליל.

## הרכבת ה-Gear VR

הנח את ה-Gear VR על ראשך וכוון את אורך הרצועה העליונה והרצועה הראשית.

אין ללכת או לנהוג כאשר ה-Gear VR נמצא על הפנים. במהלך השימוש ב-Gear VR יש לשמור תמיד על מודעות לסביבה על מנת להימנע מפציעות לך או לאחרים.

- הרכב את ה-Gear VR בצורה נאותה. הרכבת ה-Gear VR כשהוא נוטה הצידה, עשויה לגרום אי-נוחות.
- אם המסך זז שמאלה או ימינה, בדוק אם תושבת המכשיר (שמאל) ממוקמת במצב הנכון. חבר מחדש את המכשיר הנייד לאחר החלקת תושבת המכשיר (שמאל) למצב A או B, בהתאם לגודל המסך של המכשיר הנייד.
- אם המסך נטוי, כוון את ה-Gear VR עד להתבהרות המסך.
- כדי להשתמש באוזנייה או באוזניית Bluetooth במהלך השימוש ב-Gear VR, חבר אותן למכשיר הנייד לפני חיבור המכשיר הנייד ל-Gear VR. אוזניות חוטיות ואוזניות Bluetooth נמכרות בנפרד.

## ניתוק המכשירים

בסיום השימוש, נתק את המכשיר הנייד מה-Gear VR.

משוך ימינה את תושבת המכשיר (ימין) (❶), והוצא את המכשיר הנייד (❷).

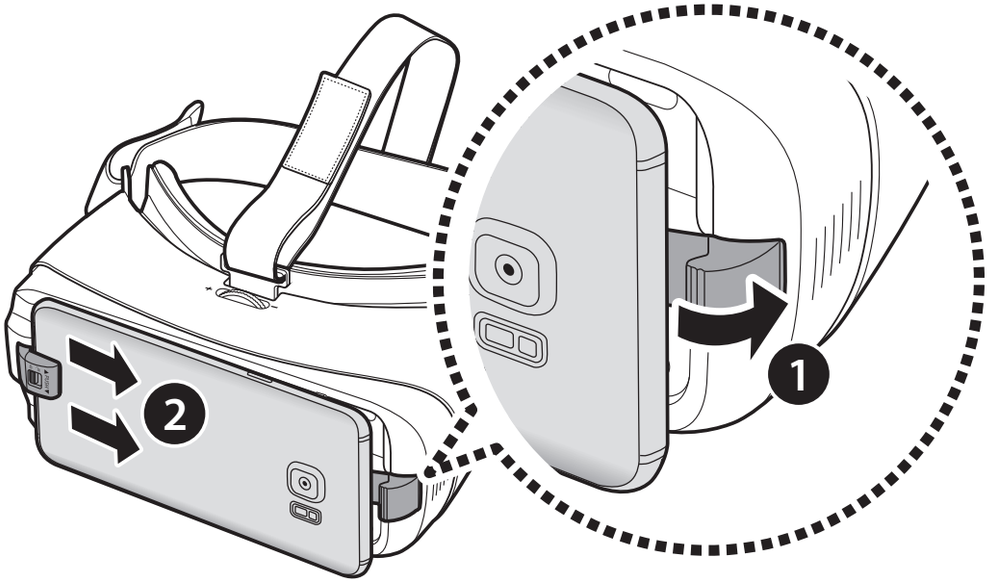


בסיום השימוש ב-Gear VR, החזר את הכיסוי הקדמי.

# התקנת יישום ה-Gear VR (Oculus)

כדי להשתמש ב-Gear VR, עליך להתקין ידנית את יישום Gear VR. מיד עם חיבור המכשיר הנייד ל-Gear VR בפעם הראשונה, תתחיל התקנת היישום באופן אוטומטי.

- לפני התקנת היישום, ודא שהמכשיר הנייד מחובר לרשת Wi-Fi או לרשת ניידת.
- שיטת ההתקנה והמסכים עשויים להשתנות בהתאם לגרסת היישום.

1 חבר את המכשיר הנייד ל-Gear VR.

2 כשתתבקש לנתק את המכשיר הנייד מה-Gear VR, הוצא את המכשיר הנייד.

מסך התקנת היישום יופיע במכשיר הנייד.

3 במסך התקנת היישום, הקש על **הבא**.

4 קרא והסכם לאזהרות הבריאות והבטיחות ולתנאים וההגבלות של הסכם משתמש הקצה (EULA) והקש על **הבא**.

יישומי ברירת המחדל של VR יותקנו באופן אוטומטי.

5 הקש על **Create Account** ועקוב אחרי ההוראות המופיעות על המסך ליצירת חשבון Oculus.

אם כבר יש לך חשבון Oculus, הקש על **Sign in** והיכנס לחשבון.

חשבון Oculus משמש לשימוש בתוכן ויישומים המסופקים על-ידי Oculus.

6 חבר מחדש את המכשיר הנייד ל-Gear VR והרכב את ה-Gear VR על ראשך.

עם החיבור לחשבון Oculus, תתחיל הדרכה על השימוש ביישום. לאחר ההדרכה, יופיע מסך הבית של Oculus.

- חיישן קרבה המותקן בתוך ה-Gear VR מזהה את המיקום של פניך. כשאתה מרכיב את ה-Gear VR משתחררת נעילת המסך ואתה יכול להשתמש במשטח המגע.
- חוויית הצפייה ב-3D עשויה להיות שונה בהתאם לחדות הראיה של המשתמש.
- לפני השימוש ב-Gear VR, שחרר את נעילת המכשיר הנייד.
- אם המסך נטוי או משופע בזמן השימוש ב-Gear VR, הסר את המכשיר. לאחר מכן, הנח את ה-Gear VR על משטח שטוח כשהעדשות פונות כלפי מטה וגלגל כיוונון הפוקוס נמצא למעלה. המתן 5–7 שניות לפני שאתה חוזר להשתמש במכשיר.

# פעולות בסיסיות

## שימוש במשטח המגע

משטח המגע ממוקם בצד הימני של משקפי ה-Gear VR. השתמש במשטח המגע כדי לבחור פריטים או כדי לשלוט ב-Gear VR.

משטח המגע אינו עובד כאשר אינך מרכיב את משקפי ה-Gear VR.

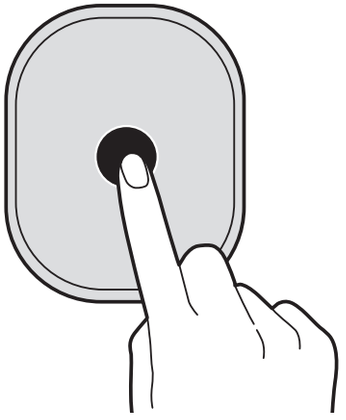

**הקשה**

- בחר פריט.
- במהלך ניגון וידאו, הצג את התכונות הזמינות.

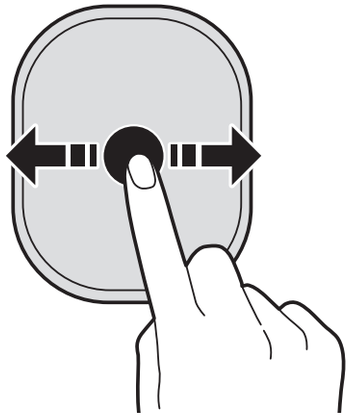

**החלקת המסך קדימה או אחורה**

- עבור לפריט הבא או הקודם.
- גלול רשימה ימינה או שמאלה.
- דחה שיחה נכנסת.

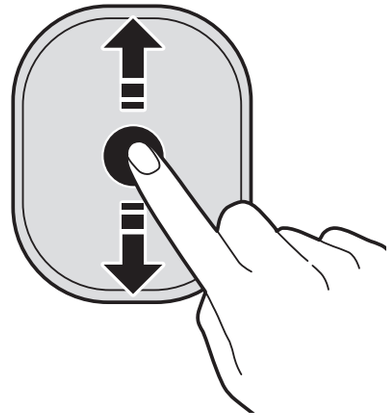

**החלקת המסך כלפי מעלה או מטה**

- גלול רשימה או דף אינטרנט כלפי מעלה או מטה.
- תוך כדי צפייה בתמונה, הגדל או הקטן את גודלה.

ייתכן שחלק מהיישומים אינם תומכים בתנועות ההחלקה כלפי מעלה או מטה.

# הזזת הסמן או המסך

ה-Gear VR מזהה את תנועות הראש שלך. הזז את ראשך בכיוון הרצוי כדי להזיז את הסמן או את המסך.

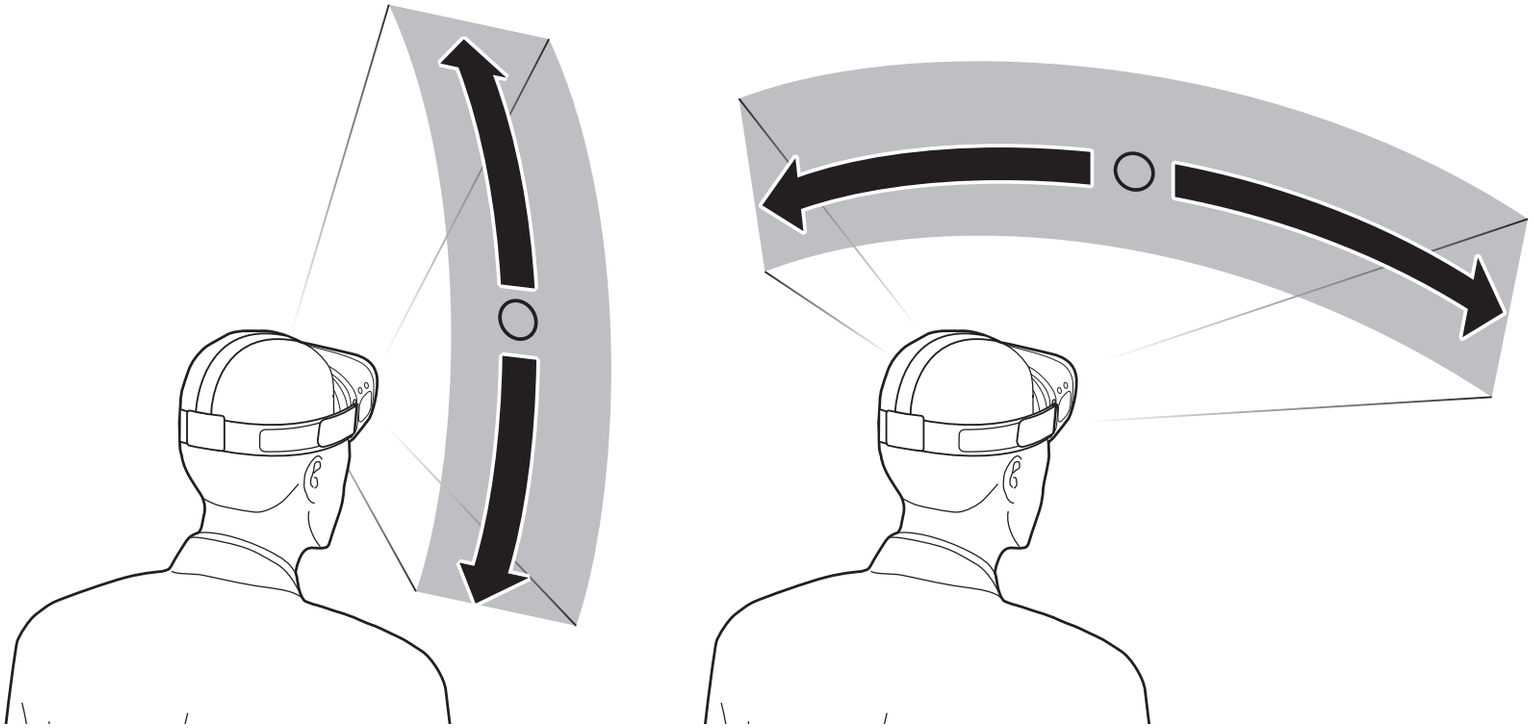

הסמן ממוקם במרכז המסך. ייתכן שחלק מהיישומים והתכנים לא יציגו את הסמן כל הזמן.

## בחירת פריטים

באפשרותך לבחור פריטים או יישומים באמצעות הנעת ראשך ואז הקשה על משטח המגע.

העבר את הסמן לפריט הרצוי. כשגבול הפריט מואר, הקש על משטח המגע כדי לבחור אותו.

## שימוש בתפריט האוניברסלי

ניתן להשתמש בתפריט האוניברסלי כדי להגדיר את תצורת ה-Gear VR וכדי לבצע צילום מסך. בנוסף, ניתן להציג את השעה, רמת הסוללה הנותרת ועוד.

לחץ והחזק את מקש חזרה כדי לפתוח את התפריט האוניברסלי. כדי לחזור למסך הקודם, לחץ על מקש חזרה.

- : חזרה למסך הבית של Oculus.
- : הצג את פרופיל חשבון Oculus.
- : הצג את רשימת החברים שלך. באפשרותך לראות באלו יישומים משתמשים החברים שלך.
- : הצג שיחות נכנסות והתראות הודעה.
- : הצג אפשרויות הגדרה.
  - : כוונן את עוצמת הקול.
  - : כוונן את הבהירות.
  - (**Reorient**): הפנה את המסך לכיוון הנוכחי שאליו אתה פונה.

- (**Passthrough Camera**): הפעל את המצלמה האחורית של המכשיר הנייד כדי לראות מחוץ ל-Gear VR. כדי להשבית את המצלמה, בחר בסמל **Turn Camera Off**.
- (**Notifications**): הגדר האם להפעיל או לכבות את ההודעות הקופצות עבור התראות ושיחות נכנסות ב-Gear VR.
- (**Bluetooth**): הפעל או השבת את התכונה Bluetooth.
- (**Wifi**): הפעל או השבת את התכונה Wi-Fi.

• : הצג אפשרויות כלי שירות.

- (**Screenshot**): צלם את מסך ה-Gear VR.
- (**Capture Video**): הקלט את המסך של ה- Gear VR.

ייתכן שתכונות אלה אינן זמינות בחלק מהיישומים כדי להגן על זכויות יוצרים.

# הורדת יישומים ותוכן

הפעל את היישום חנות Oculus והורד תכנים ויישומים כגון וידאו ותמונות ב-360-מעלות.

## הורדה ממסך הבית של Oculus

במסך בית Oculus, בחר ב (**Store**). בחר את היישום או התוכן שברצונך להוריד. לאחר מכן, בחר באפשרות **Free** או **Download**, או בחר בלחצן המראה את מחיר היישום ולאחר מכן עקוב אחרי ההוראות המופיעות על המסך כדי לאשר את ההורדה.

## הורדה באמצעות היישום חנות Oculus

במסך היישומים של המכשיר הנייד, הקש על **Oculus**.
כשהמסך של חנות Oculus מופיע, בחר את היישום או התוכן שברצונך להוריד. לאחר מכן, הקש על **Free** או **Install**, או הקש על הלחצן המראה את מחיר היישום ועקוב אחרי ההוראות המופיעות על המסך כדי לאשר את ההורדה.

# הצגת התראות שהתקבלו במכשיר הנייד

## הצגת פרטי המתקשר או דחיית שיחות

אם אתה מקבל שיחה כאשר אתה מרכיב את ה-Gear VR, מופיעה על המסך הודעה קופצת. באפשרותך להציג את פרטי המתקשר או לדחות את השיחה.

כדי לענות לשיחה, הפרד את המכשיר הנייד מה-Gear VR וענה לשיחה במכשיר הנייד.

כדי לדחות שיחה, החלק את ידך לפנים או לאחור על משטח המגע.

המכשיר הנייד עשוי להתחמם יתר על המידה בשימוש עם Gear VR. מצב זה מתרחש במיוחד כאשר משתמשים במכשירים לצפייה בוידאו או במשחקים לפרק זמן ארוך. מענה לשיחה כאשר המכשיר הנייד חם עלול לגרום לכוויות קלות בפנים או באוזן. על מנת להימנע מכוויות, הוצא את המכשיר הנייד והמתן שיתקרר. אם אתה צריך לענות לשיחות כשהמכשיר עדיין חם, חבר לו אוזניות או השתמש ברמקול.

ה-Gear VR חוסם הודעות קופצות על שיחות נכנסות כשתכונת ההתראות מופעלת. תוכל לחזור ולהפעיל את ההודעות הקופצות בתפריט האוניברסלי. (עמ' 36)

## צפייה בהתראות

באפשרותך לבדוק התראות כלליות, כגון אירועים, הודעות והתרעות, גם במהלך השימוש ב-Gear VR. כאשר נכנסת התראה, מופיעה על המסך הודעה קופצת. להצגת פרטי ההתראה, הפרד את המכשיר הנייד מה-Gear VR ובדוק את ההתראות הנכנסות.

ה-Gear VR חוסם הודעות קופצות על התראות כשתכונת ההתראות מופעלת. תוכל לחזור ולהפעיל את ההודעות הקופצות בתפריט האוניברסלי. (עמ' 36)

# הצגת תוכן

## הצגת תוכן על מסך הבית של Oculus

### מסך בית Oculus

כשתחבר את המכשיר הנייד ל-Gear VR ותרכיב את ה-Gear VR, תראה את מסך הבית של Oculus. במסך הבית של Oculus, בחר יישום או תוכן כדי לצפות בתוכן ב-2D, 3D או 360-מעלות. בעת שימוש ב-Gear VR, לחץ על מקש הבית כדי לחזור למסך הבית של Oculus.

מסך הבית של Oculus עשוי להופיע תחת שם אחר בהתאם לשירות Oculus.

## Library

הצג את התכנים והיישומים שהורדת מחנות Oculus.

במסך בית Oculus, בחר ב (**Library**). עבור לתוכן או ליישום הרצוי ובחר אותו.

## video

יישום הווידאו מאפשר לך ליהנות מסרטי וידאו וסרטי 3D בקולנוע וירטואלי פרטי משלך. תוכל לבחור מתוך מספר סביבות VR קולנועיות כגון קולנוע ביתי או יער.

בנוסף באפשרותך להציג סרטוני וידאו משלך שצולמו במצלמות VR או במצלמות 3D.

1 במסך בית Oculus, בחר (**Library**) ← (**video**).

2 בחר קטגוריה ווידאו.

3 בחר את הסביבה הקולנועית.

הסרטון יתחיל לפעול.

לא ניתן לשנות את הסביבה הקולנועית על פי התוכן.

במהלך הצפייה בווידאו, הקש על משטח המגע כדי להשתמש בתכונות הבאות:

- ▶ / ❚❚ : השהה וחדש את ההפעלה.
- ⠿ : חזור לרשימת ההשמעות.

## 360 photos

הצג תמונות מומלצות ב-360 מעלות, תמונות אמנותיות ב-3D ומגוון תמונות אחרות.

ניתן להציג את התמונות השמורות במכשיר הנייד ב-360-מעלות.

1 במסך בית Oculus, בחר (**Library**) ← (**360 photos**).

2 בחר קטגוריה ותמונה.

3 הנע את ראשך סביב וצפה בתמונה ב-360 מעלות.

לצפייה בתמונה הקודמת או הבאה, החלק את אצבעך קדימה או אחורה על משטח המגע.

# הצגת תוכן במכשיר הנייד

הצג תמונות וסרטי וידאו השמורים במכשיר הנייד. בנוסף תוכל ליהנות מסרטונים ב-2D ו-3D עם כתוביות וצליל סטריאופוני, כמו גם מתוכן ב-360 מעלות שצולם במצלמות VR כמו Gear 360.

במסך בית Oculus, בחר (**Library**) ← (**Samsung Gallery**).

## הקרנת סרטונים

בחר סרטון וידאו ונגן אותו.

במהלך הצפייה בווידאו, הקש על משטח המגע כדי להשתמש בתכונות הבאות:

- ▶ / ❚❚ : השהה וחדש את ההפעלה.
- ⏮ / ⏭ : עבור לוידאו הקודם או הבא.
- **2D**: הצג וידאו ב-2D.
- **3D**: הצג וידאו 3D ב3D.
- **360**: הצג וידאו ב-360 מעלות.

### הצגת תמונות

בחר תמונה. ניתן להתחיל את המצגת באמצעות בחירה ב**הפעל הצגת שקופיות**.

לצפייה בתמונה הקודמת או הבאה, החלק את אצבעך קדימה או אחורה על משטח המגע.

להגדלה או הקטנה של גודל התמונה, החלק את אצבעך כלפי מעלה או מטה על משטח המגע.

כדי לכוון את המסך לכיוון שאליו אתה פונה, לחץ פעמיים על מקש חזרה.

## צפייה בתכני אינטרנט

שימוש ביישום Samsung אינטרנט יאפשר לך לצפות בתכני אינטרנט ובסרטונים בדפי אינטרנט.

הורד את היישום Samsung אינטרנט מחנות Oculus והפעל את היישום כדי לצפות בתכני אינטרנט.

# אזהרות בטיחות וגהות

- אזהרות בטיחות וגהות אלה מעודכנות מפעם לפעם על מנת לספק למשתמשים מידע מלא ומדויק. לגרסה עדכנית, עיין בכתובת *oculus.com/warnings*.

⚠ אזהרות בטיחות וגהות: להפחתת הסיכון לפציעה, תחושת אי-נוחות או נזק לרכוש, יש להקפיד שכל המשתמשים ב-Gear VR יקראו בעיון את האזהרות להלן לפני השימוש ב-Gear VR.

⚠ לפני השימוש ב-Gear VR

- קרא ועקוב אחר כל הוראות ההתקנה וההפעלה המצורפות ל-Gear VR.
- עיין בהמלצות לחומרה ותוכנה המתאימות לשימוש עם Gear VR. הסיכון לתחושת אי-נוחות עלול לעלות כאשר לא נעשה שימוש בחומרה ובתוכנה המומלצות.

- Gear VR אינו מיועד לשימוש עם כל מכשיר, אביזר ו/או תוכנה שאינם מתאימים. השימוש במכשיר, אביזר ו/או תוכנה שאינם מתאימים עלול לגרום פציעה לך או לאחרים, ועלול לגרום לבעיות ביצועים או נזק למערכת שלך ולמכשירים קשורים.
- חוויית מציאות וירטואלית נוחה דורשת תחושה בלתי מעורערת של תנועה ושיווי משקל. אין להשתמש ב-Gear VR במצב של עייפות, חוסר שינה, תחת השפעת אלכוהול או סמים, חמרמורת, בעיות עיכול, במצבים של לחץ רגשי או חרדה או כשאתה סובל מצינון, שפעת, כאבי ראש, מגרנות או כאבי אוזניים, השימוש במכשיר במצבים אלה עלול לגרום לרגישות גבוהה יותר לתסמינים אלה.
- לנשים בהיריון, קשישים, אנשים הסובלים מהפרעות ראייה דו-עיניות, מהפרעות פסיכיאטריות, ממחלות לב או מכל מצב רפואי חמור אחר, מומלץ להיוועץ ברופא לפני השימוש ב-Gear VR.

## פרכוסים

אנשים מסוימים (כ-1 ל-4,000) עלולים לסבול מסחרחורות, פרכוסים, התקפים אפילפטיים או התעלפויות כתוצאה מדפוסים או הבזקים של אור. תופעות אלה עלולות להתרחש במהלך צפייה בטלוויזיה, משחקי וידאו או מציאות וירטואלית גם בקרב אנשים שמעולם לא סבלו קודם מפרכוסים או מהתעלפויות וללא היסטוריה רפואית של התקפים או אפליפסיה. התקפים מסוג זה נפוצים יותר בקרב ילדים ואנשים צעירים מתחת לגיל 20. כל מי שסובל או סבל בעבר מפרכוסים, אובדן הכרה או תסמינים אחרים המיוחסים למצבים אפילפטיים, צריך להיוועץ ברופא לפני השימוש ב-Gear VR.

## ילדים

Gear VR אינו מיועד לשימושם של ילדים מתחת לגיל 13, משום שילדים צעירים נמצאים בשלב קריטי של התפתחות מערכת הראייה. השימוש של ילדים (בגילאי 13 ומעלה) ב-Gear VR צריך להיות מלווה בפיקוח של מבוגרים ומעקב אחר התסמינים שתוארו לעיל, כמו כן יש להגביל את זמן השימוש של ילדים ב-Gear VR ולדאוג להפסקות יזומות במהלך השימוש. יש להימנע משימוש ממושך במכשיר הואיל ועלולות להיות לו השפעות שליליות על תיאום יד-עין, על שיווי המשקל ועל היכולת לבצע מספר פעולות במקביל. מבוגרים נדרשים לעקוב בזהירות אחר ילדים במהלך השימוש ב-Gear VR ולאחריו, על מנת לזהות כל ירידה ביכולות אלה.

## אמצעי זהירות כלליים

להפחתת הסיכון לפציעה או אי-נוחות, יש למלא תמיד אחר הוראות אלה ולהקפיד על אמצעי הזהירות הבאים בעת השימוש ב-Gear VR.

- מכשיר זה מיועד לשימוש בסביבה בטוחה בלבד. ה-Gear VR מייצר חווייה עוטפת ומקיפה של מציאות וירטואלית המסיחה את הדעת ומונעת לחלוטין מהמשתמש לראות את סביבתו המיידית.
  - שים לב תמיד לסביבתך לפני תחילת השימוש ב-Gear VR ובמהלך השימוש בו. נקוט זהירות כדי להימנע מפציעה.
  - השימוש ב-Gear VR עשוי לגרום לאובדן שיווי משקל.
  - זכור שהחפצים שאתה רואה בסביבה הווירטואלית אינם קיימים במציאות, לכן אל תנסה לשבת, לעמוד או להישען עליהם.
  - לחוויית שימוש בטוחה, השתמש ב-Gear VR בישיבה או בעמידה במקום.

- פציעות חמורות עלולות להיגרם כתוצאה מנפילה, היתקלות או חבטה בקירות, ריהוט או חפצים אחרים, לכן פנה את האזור כך שיהיה בטוח לשימוש לפני תחילת השימוש ב-Gear VR.
- הקפד לוודא שאינך נמצא ליד אנשים, חפצים, מדרגות, מרפסות, דלתות פתוחות, חלונות, ריהוט, להבה גלויה, מאוורר תקרה או התקני תאורה ופריטים אחרים שניתן להתנגש בהם או להפיל אותם במהלך השימוש ב-Gear VR או מיד לאחריו.
- לפני השימוש ב-Gear VR, פנה מהאזור כל חפץ שעלול לגרום לך לנפילה.
- זכור שבמהלך השימוש ב-Gear VR, ייתכן שלא תהיה מודע לכך שאנשים או חיות מחמד נכנסו לסביבתך המיידית.
- אל תיגע בחפצים חדים או מסוכנים במהלך השימוש ב-Gear VR.
- לעולם אין להרכיב את ה-Gear VR במצבים המחייבים תשומת לב, כגון הליכה, רכיבה על אופניים או נהיגה.

• ודא כי ה-Gear VR מאוזן ומחובר בנוחות לראשך, וכי אתה רואה תמונה ברורה אחת.

- התחל את השימוש ב-Gear VR באופן הדרגתי כדי לאפשר לגופך להסתגל. תחילה השתמש במכשיר למספר דקות בודדות בכל פעם, והגדל בהדרגה את זמן השימוש ב-Gear VR ככל שתסתגל לחוויית המציאות הווירטואלית. כשאתה נכנס למציאות הווירטואלית בפעם הראשונה, התבונן סביבך והשתמש במכשיר הקלט כדי להסתגל להבדלים הקלים בין התנועות שאתה עושה בפועל לתנועות המופקות במציאות הווירטואלית.
- אין להשתמש ב-Gear VR תוך כדי תנועה בכלי רכב, כגון מכונית, אוטובוס או רכבת, הואיל והדבר עשוי להגדיל את הרגישות החושית.
- קח הפסקה של לפחות 10 עד 15 דקות כל 30 דקות, גם אם נדמה לך שאינך זקוק לה. כל אדם הוא שונה, לכן במקרה של אי-נוחות יש לקחת הפסקות תכופות או ארוכות יותר. עליך לבדוק מהי האפשרות המתאימה עבורך.
- ייתכן שה-Gear VR מצויד בתכונת "מעבר" המאפשרת לך לראות באופן זמני את הסביבה הפיזית המיידית שבה אתה נמצא. יש להסיר את ה-Gear VR בכל מצב הדורש תשומת לב או קואורדינציה.

- האזנה לשמע בעוצמות קול גבוהות עלולה לגרום נזק בלתי הפיך לשמיעה. רעש רקע, כמו גם חשיפה ממושכת לעוצמות קול גבוהות, עלולים לגרום לכך שהקולות נשמעים חלשים מעוצמתם בפועל. עקב טבעה המקיף והעוטף של המציאות הווירטואלית, אין להשתמש ב-Gear VR בעוצמות קול גבוהות על מנת לשמור על מודעות לסביבה ולהפחית את הסיכון לגרימת נזק לשמיעה.

## אי-נוחות

- יש להפסיק מיידית את השימוש ב-Gear VR בכל מקרה שמישהו חווה אחד מהתסמינים הבאים: פרכוסים, אובדן הכרה, לחץ עיני, התכווצויות בעיניים או בשרירים, תנועות בלתי רצוניות, ראייה כפולה, מטושטשת או ליקויים אחרים בראייה, סחרחורת, חוסר התמצאות, חוסר שיווי משקל, בעיה בתיאום יד-עין, הזעה מוגברת, ריור מוגבר, בחילה, קלות ראש, אי-נוחות או כאב בראש או בעיניים, נמנום, עייפות או כל תסמין אחר הדומה למחלת תנועה (מחלת ים).

- בדיוק כמו התסמינים שאנשים עלולים לחוש לאחר יציאה לשייט, התסמינים הנלווים לחשיפה למציאות וירטואלית עשויים להימשך גם שעות אחרי השימוש. תסמינים אלה עשויים לכלול את התסמינים שתוארו לעיל, כמו גם תחושה מוגברת של נמנום וירידה ביכולת לבצע מספר מטלות במקביל. תסמינים אלה עלולים לחשוף אותך לסיכון מוגבר לפציעות בעת ביצוע פעילויות יומיומיות.
- אין לנהוג, להפעיל מכונות, או לעסוק בכל פעילות הדורשת יכולות ויזואליות או פיזיות שעשויות להיות לה השלכות הרות אסון (למשל, כל פעילות שהעיסוק בה לצד תסמינים אלה עלול להוביל למוות, פציעה או נזק לרכוש), או כל פעילות הדורשת שיווי משקל ותיאום יד-עין (כגון משחקים ספורטיביים, רכיבה על אופניים וכד') עד להחלמה מלאה מתסמינים כלשהם.
- אין להשתמש ב-Gear VR עד שכל התסמינים חלפו לחלוטין למשך מספר שעות. ודא שהגדרת כראוי את התצורה של ה-Gear VR לפני החזרה לשימוש.
- שים לב לסוג התוכן שבו נעשה שימוש לפני הופעת תסמינים כלשהם הואיל וייתכן שאתה מועד לסבול יותר מתסמינים אלה בהתאם לסוג התוכן המוצג.
- היוועץ ברופא אם אתה סובל מתסמינים חמורים ו/או מתמשכים.

## פציעת מאמץ חוזרני

השימוש ב-Gear VR עלול לגרום לכאבי שרירים, מפרקים ועור. אם אתה חש כאב או רגישות באיבר כלשהו במהלך השימוש ב-Gear VR, או אם אתה חש תסמינים כגון עקצוץ, נימול, צריבה או נוקשות, עצור ונוח מספר שעות לפני שתחזור להשתמש ב-Gear VR. אם אתה ממשיך לסבול מאחד התסמינים לעיל או מאי-נוחות אחרת במהלך המשחק או לאחריו, הפסק את השימוש ב-Gear VR והיוועץ ברופא.

## הפרעה למכשור רפואי

Gear VR מצויד באוזניות המכילות מגנטים שיכולים להפיק גלי רדיו. גלים אלה יכולים להשפיע על הפעולה של ציוד אלקטרוני סמוך, כגון קוצבי לב, מכשירי שמיעה ומכשירי החייאה (דפיבלירטור). אם אתה משתמש בקוצב לב או במכשיר רפואי מושתל אחר, אל תשתמש ב-Gear VR מבלי להיוועץ ברופא או ביצרן המכשיר הרפואי. שמור על מרחק בטוח בין ה-Gear VR והמכשירים הרפואיים שלך, והפסק את השימוש ב-Gear VR אם תבחין בהפרעה קבועה לפעולת המכשיר הרפואי.

## בקר

- Gear VR עשוי להיות מצויד בבקר מתוצרת צד שלישי.
- היוועץ ביצרן לקבלת מידע על אזהרות בריאות ובטיחות עבור הבקר.
- למכשיר מצורפות רצועות המיועדות להצמדת הבקר לפרק כף היד - הקפד תמיד להשתמש בהן כדי לאבטח את הבקרים.

## התחשמלות: להפחתת הסיכון להתחשמלות,

- אין לערוך שינויים ברכיבים המצורפים או לפתוח אותם.
- אין להשתמש במוצר אם אחד הכבלים ניזוק או אם יש חוטים חשופים.

אם מצורף מתאם מתח:

- אין לחשוף את מתאם המתח לנוזלים או לחות.
- יש לנתק את מתאם המתח מהחשמל לפני ניקוי, ולנקות באמצעות מטלית יבשה בלבד.

- הרחק את מתאם המתח מלהבה גלויה ומקורות חום אחרים.
- יש להשתמש אך ורק במתאם המתח המצורף ל-Gear VR.

## מכשיר פגום או שבור

- אין להשתמש במכשיר אם אחד מחלקיו שבור או פגום.
- אל תנסה לתקן כל חלק של המכשיר בעצמך. כל תיקון יתבצע על-ידי ספק שירות מורשה בלבד.

## בעיות רפואיות מדבקות

כדי להימנע מהעברה של בעיות רפואיות מדבקות (כגון דלקת עיניים), אין לחלוק את ה-Gear VR עם אנשים הסובלים מבעיות רפואיות מדבקות, זיהומים או מחלות, בייחוד בעיניים, בעור ובקרקפת. יש לנקות את ה-Gear VR (בייחוד את העדשות) לאחר כל שימוש בעזרת מגבונים אנטי-בקטריאליים ידידותיים לעור ולנגב במטלית מיקרופייבר.

## גירויים בעור

Gear VR מורכב בצמוד לעור ולקרקפת. יש להפסיק את השימוש ב-Gear VR אם תבחין בנפיחות, גירוד או גירויים אחרים. אם התסמינים נמשכים, היוועץ ברופא.

## כדי להימנע מגרימת נזק ל-Gear VR

- אין להשאיר את ה-Gear VR תחת קרני שמש ישירות. חשיפה לקרני שמש ישירות יכולה לגרום נזק ל-Gear VR.
- אין לכוון לייזר או מקור אור חיצוני דרך העדשות משום שהדבר עלול לגרום נזק למסך.
- יש לשמור את הרכיבים בנרתיק האחסון שלהם כאשר אינם בשימוש כדי להפחית את הסיכון לגרימת נזק או חשיפה לא מכוונת לתנאי הסביבה.

# מידע בנושאי בטיחות

**כדי להימנע מפציעה שלכם או של אחרים או מנזק למכשיר, קראו את מידע הבטיחות הנוגע למכשיר לפני השימוש במכשיר.**

**השתמש במכשיר לתכלית המיועדת לו בלבד.**

**אין להפיל או לגרום חבטה במטען או במכשיר.**

**אין להשתמש במכשירך או לאחסנו באזורים בעלי ריכוז גבוה של אבק או חומרים נישאים באוויר.**

אבק או חומרים זרים עלולים לגרום לליקוי במכשיר.

**אין לאפשר למחבר של המכשיר לבוא במגע עם חומרים מוליכים, כגון נוזל, אבק, שבבי מתכת ועופרת בעפרונות כתיבה.**

המגע עם חומרים מוליכים עלול לגרום לקצר או קורוזיה במגעי המחבר ולהביא לפיצוץ, שריפה או נזק למכשיר.

**אין לנשוך או למצוץ את המכשיר.**

ילדים או בעלי חיים עשויים להחנק מחלקים קטנים.

**אין להחדיר את המכשיר או האביזרים הנלווים לו לעיניים, לאוזניים, או לפה.**

פעולה זו עשויה לגרום לחנק או לפציעה חמורה.

**אין לחשוף את המכשיר לריכוז גבוה של עשן או אדים.**

דבר זה עשוי לגרום נזק למעטה החיצוני של המכשיר או לגרום לפעולה לא תקינה.

**שימרו את המכשיר שלכם יבש.**

לחות וכל סוגי הנוזלים עשויים להזיק לחלקים או למעגלים האלקטרוניים של המכשיר שלכם.

**ניתן להשתמש במכשיר במיקומים עם טמפרטורת סביבה הנעה בין 0°C ל-35°C. ניתן לאחסן את המכשיר בטמפרטורת סביבה הנעה בין 20°C- ל-50°C. שימוש או אחסנת המכשיר מחוץ לטווחי טמפרטורה אלו עלולה לפגום במכשיר או לקצר את אורך חיי הסוללה.**

אל תאחסנו את המכשיר שלכם באזורים חמים מאד כמו בתוך רכב בימי הקיץ. דבר זה עשוי לגרום למסך שלא לתפקד כיאות, לגרום נזק למכשיר, או לגרום להתפוצצות של הסוללה.

**אין להסתכל ישירות על אור בהיר במהלך הרכבת המכשיר על העיניים מבלי שהמכשיר הנייד מותקן בו. הדבר עלול לגרום נזק לראיה.**

**אין להשתמש במכשיר אם מתרחשות שגיאות. המשך השימוש במכשיר לאחר התרחשות שגיאות עלול לגרום לאי-נוחות או לפציעה.**

**אלרגיה לצבע או לחלקי המתכת של המכשיר, עלולה לגרום לגירוד, אקזמה, או התנפחות של העור. במקרה כזה, יש להפסיק את השימוש במכשיר ולהיוועץ ברופא.**

**אין להשתמש במכשיר בבית חולים, במטוס או בכל כלי רכב העלול להיות מושפע מגלי רדיו. הדבר עלול לגרום לליקויים בציוד, ולפגיעה או נזק לרכוש.**

**בעת חיבור המכשיר למכשירים אחרים דרך Bluetooth, יש להימנע במידת האפשר משימוש במכשיר במרחק של עד 15 ס"מ מקוצבי לב, הואיל והמכשיר עלול לגרום הפרעה לקוצבי לב.**

**יש להגן על השמיעה ועל האוזניים במהלך השימוש באוזניות.**

- חשיפה עודפת לצלילים רמים עלול לגרום לנזק שמיעתי.
- יש להקפיד להחליש את עוצמת הקול לפני חיבור האוזניות למקור שמע ולהשתמש בעוצמת הקול הנמוכה ביותר הנדרשת להאזנה למוסיקה.
- יש לוודא שכבל האוזניות אינו כרוך סביב חפצים סמוכים.

**אין להשתמש במכשיר אם הוא סדוק או שבור.**

זכוכית או פלסטיק שבורים עשויים לפצוע את ידיכם או פניכם. הביאו את המכשיר למרכז שירות של Samsung על-מנת לתקן אותו.

**השתמשו בסוללות, מטענים, אביזרים ופריטים המאושרים על-ידי היצרן.**

Samsung אינה אחראית לבטיחותו של המשתמש בעת שימוש באביזרים או פריטים שאינם מאושרים לשימוש על-ידי Samsung.

**אין לפרק, לערוך שינויים או לתקן את המכשיר.**

כל שינוי או עדכון של המכשיר שלכם עשוי להפר את אחריות היצרן. לקבלת שירות, קחו את המכשיר שלכם למרכז השירות של Samsung.

**בעת ניקוי המכשיר, שים לב לדברים הבאים.**

- נגב את המכשיר והעדשה בבד רך ונקי או בקיסם אוזניים.
- אל תשתמשו בחומרים כימיים או תמיסות ניקוי. הדבר עלול לגרום לדהיית צבע המכשיר או לאיכול המעטפת החיצונית של המכשיר.
- אין לשטוף את רפידת המגן. הדבר עלול לגרום לבלאי של הרפידת מגן.

**יש לטפל במכשיר ובמטען ולהשליכם באופן הראוי.**

- לעולם אל תניחו את הסוללה או המכשיר על מכשירי חימום, כמו תנורי מיקרוגל, תנורי אפיה, או רדיאטורים.
- לעולם אל תרסקו או תנקבו את המכשיר.

**יש לתת את הטיפול במכשיר בידי טכנאי מורשה בלבד.**

טיפול שיבוצע במכשיר שלכם על-ידי טכנאי שאינו מורשה עשוי לגרום לו נזק ולהפר את אחריות היצרן.

# השלכה נכונה של מוצר זה

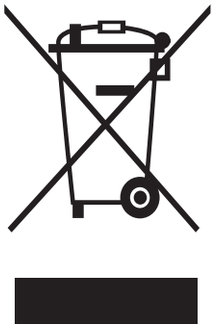

(השלכה של ציוד חשמלי ואלקטרוני)

(תקף במדינות עם מערכות איסוף מופרדות)

סימון זה המוצג על המוצר, אביזרים או ספרות, מציין כי אין להשליך את המוצר והאביזרים האלקטרוניים שלו כמו מטען, אוזניות, כבל (USB) עם פסולת ביתית אחרת בסוף חייו השימושיים.

למניעת נזק אפשרי לסביבה או לבריאותם של בני-אדם כתוצאה מהשמדת פסולת לא מבוקרת, נא הפרידו מוצר זה מסוגי פסולת אחרים ומחזרו אותו בהתאם לקידום השימוש מחדש בחומרים ומשאבים.

על משתמשים ביתיים ליצור קשר עם הספק שממנו נרכש המוצר, או עם משרד השלטון המקומי, למידע על היכן וכיצד עליהם להביא את הפריט לצורכי מיחזור בטוח לסביבה.

על משתמשים עסקיים ליצור קשר עם הספק שלהם ולבדוק את הקביעות והתנאים של חוזה הרכישה. אין להשליך את המוצר הזה ואת אביזריו האלקטרוניים יחד עם פסולת מסחרית אחרת.

# נספח

## פתרון בעיות

לפני הפנייה למרכז שירות של Samsung, נסה את הפתרונות שלהלן. ייתכן שמצבים מסוימים לא יהיו רלוונטיים למכשיר שברשותך.

אם העצות להלן אינן פותרות את הבעיה, צור קשר עם מרכז השירות של Samsung.

### מסך הבית של Oculus אינו מופיע כשהמכשיר הנייד מחובר ל-Gear VR

- ודא כי המכשיר הנייד מחובר כראוי ל-Gear VR.
- ודא כי המכשיר הנייד פועל.
- ודא שיישום ה-Gear VR (Oculus) המיועד ל-Gear VR מותקן במכשיר הנייד. (עמ' 28)
- ודא כי סוללת המכשיר הנייד טעונה במלואה.

## המכשיר הנייד חם למגע

המכשיר הנייד עשוי להיות חם למגע במהלך השימוש ביישומים הצורכים רמת אנרגיה גבוהה מהרגיל או בזמן השימוש ביישומים לפרק זמן ארוך. כשה-Gear VR מזהה טמפרטורה גבוהה, תופיע על המסך הודעה שבה תתבקש להפסיק את השימוש ב-Gear VR ולהמתין עד שהמכשיר יתקרר. הפסק את השימוש ב-Gear VR עד להתקררות המכשיר הנייד, ולאחר מכן המשך להשתמש במכשירים. זוהי תופעה רגילה שאינה משפיעה על תוחלת החיים של המכשיר הנייד או על ביצועיו.

## התמונה על המסך נראית נטויה או עקומה

הורד את ה-Gear VR והנח אותו על משטח שטוח כשהעדשות פונות כלפי מטה וגלגל כיוונון הפוקוס נמצא למעלה. המתן 5–7 שניות לפני שאתה חוזר להשתמש במכשיר.

## התמונה נעה בצורה אקראית על המסך

ה-Gear VR עשוי להיות מושפע מהפרעה מגנטית הנוצרת על-ידי מכשירים אלקטרוניים כגון מחשבים, טלוויזיות או כבלי חשמל. יש להימנע משימוש ב-Gear VR באזורים המושפעים מהפרעות מגנטיות.

## המסך לא ממוקד

- ודא שה-Gear VR מונח כראוי על פניך.
- סובב את גלגל כיוונון המיקוד עד שהמסך נראה ברור וחד.

## המסך זז שמאלה או ימינה

וודא כי תושבת המכשיר (שמאל) ממוקמת במצב הנכון. חבר מחדש את המכשיר הנייד לאחר החלקת תושבת המכשיר (שמאל) למצב A או B, בהתאם לגודל המסך של המכשיר הנייד. (עמ' 22)

## התמונה על המסך רועדת

- נתק את המכשיר הנייד מה-Gear VR ולאחר מכן חבר אותו מחדש.
- הפעל מחדש את המכשיר הנייד.

## בקר משחק או אוזניית Bluetooth אינם עובדים

- ודא כי מכשיר ה-Bluetooth מחובר למכשיר הנייד.
- ודא שהמכשיר הנייד ומכשיר ה-Bluetooth השני נמצאים בטווח המקסימלי של Bluetooth (10 מ').
- ודא שהסוללה של מכשיר ה-Bluetooth שאתה מחבר טעונה במלואה.

# Copyright

Copyright © 2016 Samsung Electronics

מדריך זה מוגן במסגרת חוקים בינלאומיים לזכויות יוצרים.

אין לשכפל, להפיץ, לתרגם או להעביר כל חלק שהוא ממדריך זה בכל צורה או בכל אמצעי, אלקטרוני או מכני, לרבות צילום, הקלטה או אחסון בכל מערכת לאחסון ואחזור מידע, ללא קבלת רשות בכתב מראש מ-Samsung Electronics.

## סימנים מסחריים

- SAMSUNG והסמל של SAMSUNG הם סימנים מסחריים רשומים של Samsung Electronics.
- כל זכויות היוצרים והסימנים המסחריים האחרים הם רכוש של בעליהם בהתאמה.

SAMSUNG

www.samsung.com