SAMSUNG

SERIES 6

LED-TV
Instalación manual

Gracias por adquirir este producto Samsung.
Para recibir un servicio más completo, registre su producto en

www.samsung.com/register

Modelo N.º de serie

Las figuras y las ilustraciones de este Manual del usuario se proporcionan como referencia solamente y pueden ser diferentes del aspecto real del producto. El diseño y las especificaciones del producto están sujetos a cambios sin previo aviso.

Instrucciones

Este televisor proporciona funciones interactivas a través de un decodificador (SBB/STB) conectado al televisor, así como a otros televisores en un sistema controlado por un ordenador para hoteles y otros servicios de hostelería.

Interactivo: Cuando el televisor se enciende por primera vez, envía una orden para identificar el SBB/STB; si se ha identificado, el televisor cambia al modo EN LÍNEA, y todo el control se efectúa a través del SBB/STB.

Si el televisor está en el modo EN LÍNEA, deja de recibir órdenes por infrarrojos (mando a distancia de Samsung) y actúa de acuerdo con el protocolo de la interfaz.

Independiente: Si el SBB/STB no se identifica, el televisor se debe cambiar al modo INDEPENDIENTE con funcionamiento restringido.

Modos de funcionamiento

Cuando este televisor (en el modo Hotel) funciona con el SBB/STB, se encuentra en uno de los dos estados

EN LÍNEA O INDEPENDIENTE. En el estado INDEPENDIENTE, el televisor actuará como televisor de hotel, pero sin comunicación activa. De este modo se evita que los huéspedes intenten desconectar el SBB/STB para engañar al sistema.

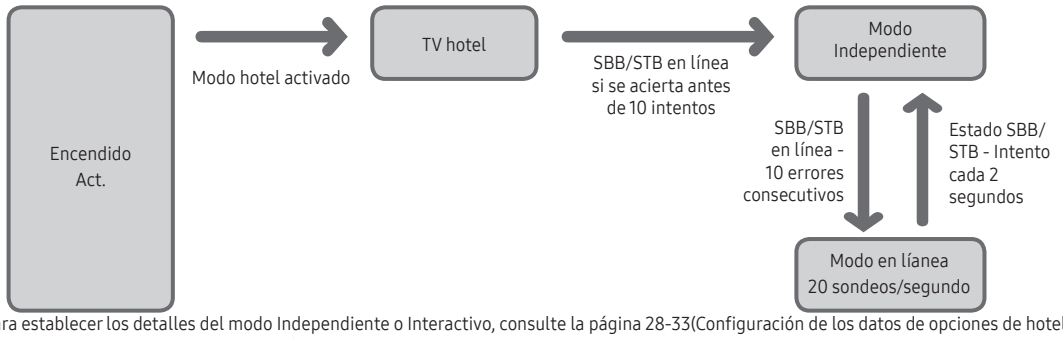

Para establecer los detalles del modo Independiente o Interactivo, consulte la página 28-33(Configuración de los datos de opciones de hotel: modo Independiente y modo Interactivo)

- Algunas operaciones se pueden restringir para impedir que los huéspedes intenten engañar al sistema de televisión.
- No aparece el menú Principal (modo Interactivo) ni los menús Canal ni Plug & Play en el menú Principal (modo Independiente)
- Volumen limitado y bloqueo o desbloqueo de las teclas del panel

Advertencia sobre las imágenes fijas

Evite mostrar en la pantalla imágenes fijas (como archivos de imágenes jpeg) o elementos con imágenes fijas (como logotipos de los programas de televisión o con formato de imagen 4:3, barras de cotizaciones o de noticias en la parte inferior de la pantalla, etc). Una visualización continuada de una imagen fija puede causar un desgaste desigual del fósforo de la pantalla, lo que afectará a la calidad de la imagen. Para reducir este riesgo, siga estas recomendaciones:

- Evite mostrar el mismo canal de televisión durante largos periodos de tiempo.
- Intente ver siempre las imágenes en pantalla completa, utilice el menú del formato de imagen del televisor para obtener la mejor coincidencia.
- Reduzca los valores del brillo y del contraste al mínimo necesario para conseguir la calidad de imagen deseada, ya que los valores superiores pueden acelerar la velocidad del proceso de desgaste.
- Utilice con frecuencia todas las funciones del televisor diseñadas para reducir la retención de la imagen y el desgaste de la pantalla; consulte el apartado adecuado del manual del usuario para obtener más información.

Seguridad en el espacio de instalación

Mantenga la distancia requerida entre el producto y otros objetos (por ejemplo, paredes) para asegurar la ventilación adecuada.

En caso contrario, se podría producir un incendio por un incremento de la temperatura interna del producto.

- Cuando utilice un soporte o un montaje mural, use sólo las piezas proporcionadas por Samsung Electronics.
  - Si utiliza piezas proporcionadas por otros fabricantes, podría tener problemas con el producto o éste se podría caer con el riesgo de causar lesiones personales.
- El aspecto externo puede variar según el producto.

Instalación con soporte	Instalación con montaje mural
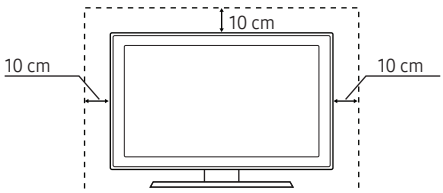	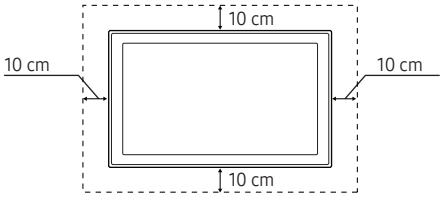

Contenido

- Accesorios 4
- Instalación del soporte del televisor LED 5
- Montaje del soporte giratorio (televisores de 32 pulgadas o superiores) 8
- Presentación del panel de conexiones 10
- Uso del controlador del televisor (tecla del panel) 14
- Aspecto general del mando a distancia 16
- Samsung Smart Control (se vende por separado) 18
- Conexión del televisor con SBB 21
- Conexión de los altavoces del cuarto de baño 22
- Conexión de MediaHub HD 24
- Conexión del RJP (paquete de terminal remoto) 25
- Conexión a una ranura COMMON INTERFACE (ranura de tarjeta de visión TV) 27
- Configuración de los datos de opciones de hotel 28
- Instalación del montaje mural 72
- Fijación del televisor a la pared 73
- Bloqueo antirrobo Kensington 73
- Especificaciones 74
- Dimensiones 75
- Licencia 78

Accesorios

✎ Asegúrese de que los siguientes elementos se incluyen con el televisor de pantalla LED. Si falta alguno, póngase en contacto con su distribuidor.

✎ El color y la forma de los componentes pueden variar según los modelos.

- Mando a distancia y 2 pilas AAA
- Samsung Smart Control (se vende por separado) (televisores de 32 pulgadas o superiores)
- Guía de configuración rápida
- Adaptador de tarjeta CI
- Equipo de montaje de hotel (televisores de 32 pulgadas o superiores)
- Cable de alimentación/cable de datos
- Instrucciones para el propietario
  Guía de seguridad (no disponible en todos los lugares)
- Soporte de cables

4EA

Adaptador de montaje mural

✎ Según el modelo, el soporte y los tornillos de éste quizás no se incluyan.

✎ El cable de datos puede que no esté incluido según el distribuidor SI.

	Eliminación correcta de este producto (Residuos de aparatos eléctricos y electrónicos) **(Aplicable en la Unión Europea y en países europeos con sistemas de recogida selectiva de residuos)** La presencia de este símbolo en el producto, accesorios o material informativo que lo acompañan, indica que al finalizar su vida útil ni el producto ni sus accesorios electrónicos (como el cargador, cascos, cable USB) deberán eliminarse junto con otros residuos domésticos. Para evitar los posibles daños al medio ambiente o a la salud humana que representa la eliminación incontrolada de residuos, separe estos productos de otros tipos de residuos y recíclelos correctamente. De esta forma se promueve la reutilización sostenible de recursos materiales. Los usuarios particulares pueden contactar con el establecimiento donde adquirieron el producto o con las autoridades locales pertinentes para informarse sobre cómo y dónde pueden llevarlo para que sea sometido a un reciclaje ecológico y seguro. Los usuarios comerciales pueden contactar con su proveedor y consultar las condiciones del contrato de compra. Este producto y sus accesorios electrónicos no deben eliminarse junto a otros residuos comerciales.
	Eliminación correcta de las baterías de este producto **(Aplicable en la Unión Europea y en otros países europeos con sistemas de recogida selectiva de baterías.)** La presencia de esta marca en las baterías, el manual o el paquete del producto indica que cuando haya finalizado la vida útil de las baterías no deberán eliminarse junto con otros residuos domésticos. Los símbolos químicos Hg, Cd o Pb, si aparecen, indican que la batería contiene mercurio, cadmio o plomo en niveles superiores a los valores de referencia admitidos por la Directiva 2006/66 de la Unión Europea. Si las baterías no se desechan convenientemente, estas sustancias podrían provocar lesiones personales o dañar el medioambiente. Para proteger los recursos naturales y promover el reciclaje, separe las baterías de los demás residuos y recíclelas mediante el sistema de recogida gratuito de su localidad.

Instalación del soporte del televisor LED

Los televisores LED de 32" y superiores tienen soportes giratorios. Puede instalar estos soportes de modo que el televisor gire 20 grados a izquierda y derecha o 90 grados a izquierda y derecha.

Componentes del soporte

Cuando instale el soporte utilice los componentes y piezas suministrados.

HG24EE690

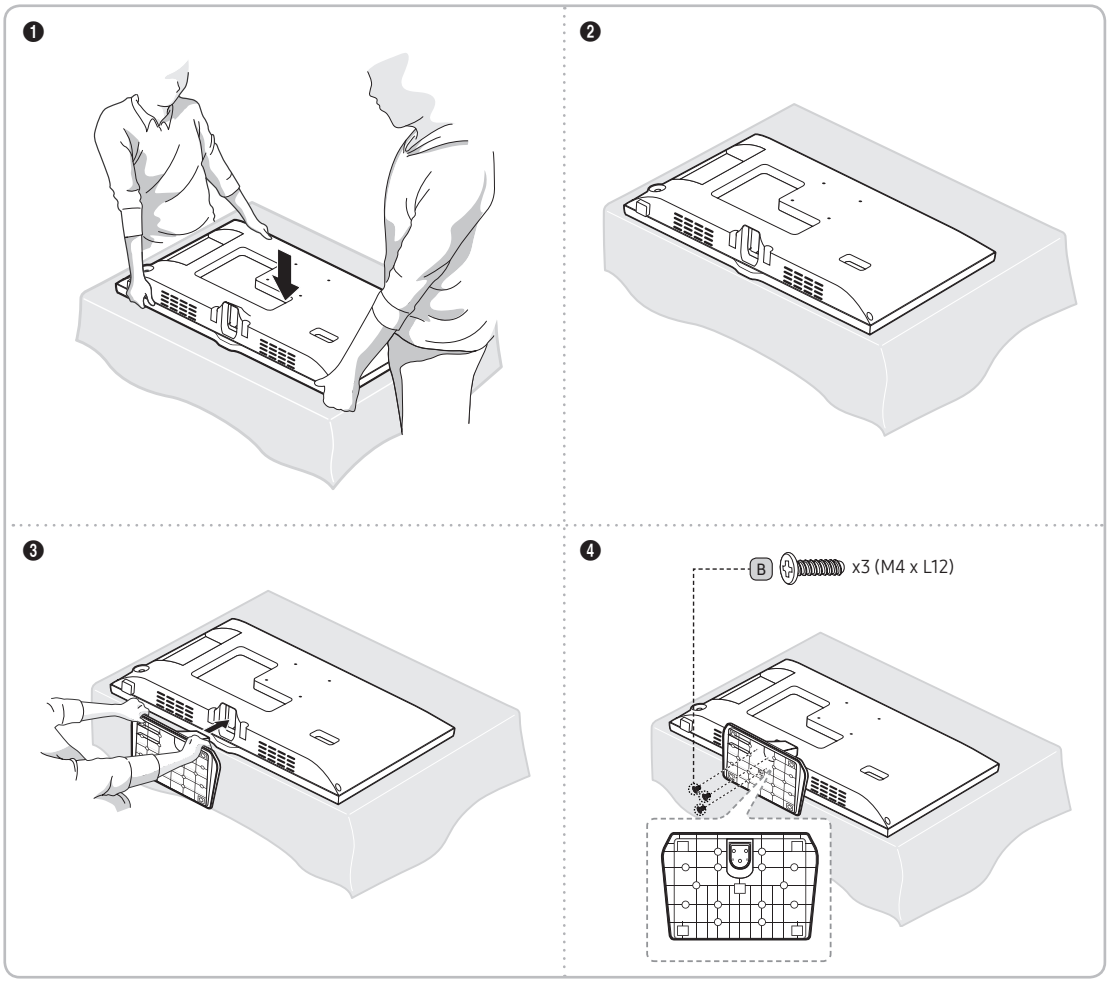

HG28EE690

❶

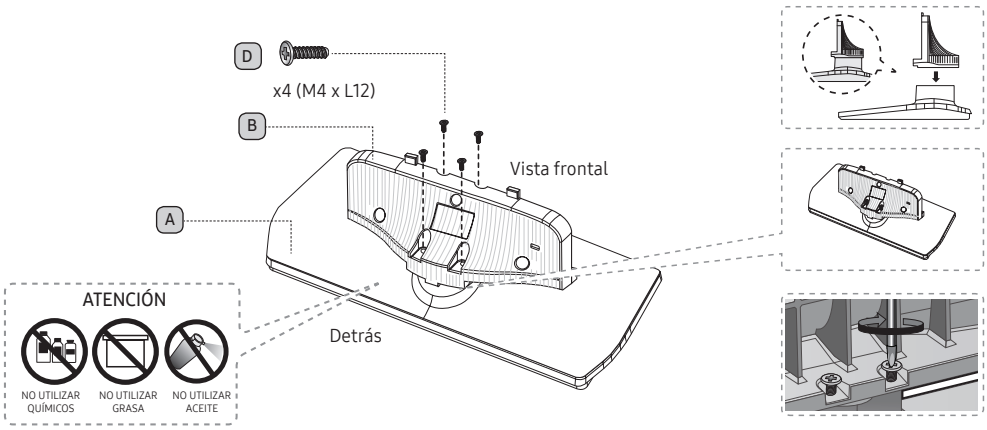

❷

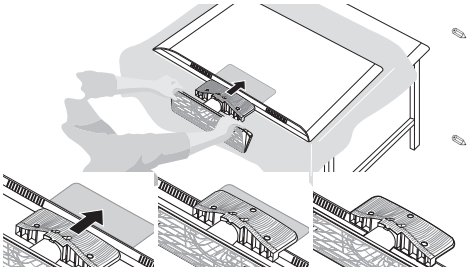

✎ Ponga un paño suave sobre la mesa para proteger el televisor y a continuación coloque el televisor sobre el paño con la pantalla hacia abajo.

✎ Inserte la guía del soporte en la ranura de la parte inferior del televisor.

Vista lateral

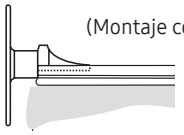

(Montaje correcto)

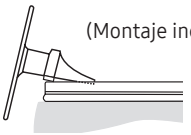

(Montaje incorrecto)

❸

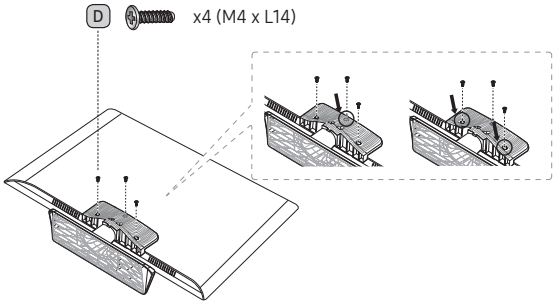

✎ Monte los tornillos en el orden que se indica en el manual.

❹

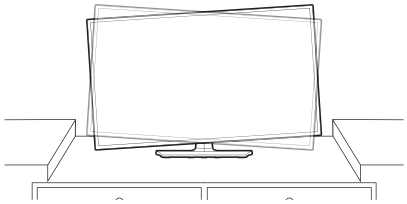

Si está inclinado, vuelva a montarlo siguiendo el paso ❷.

✎ Fije la guía de soporte en el televisor para que no se mueva.

HG32EE690 / HG40EE690 / HG49EE690 / HG55EE690

❶

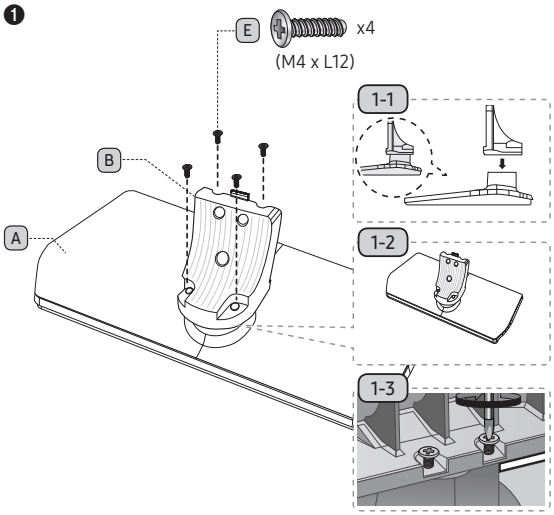

❷

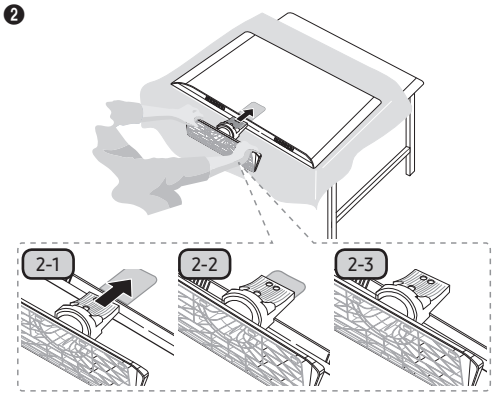

✎ Ponga un paño suave sobre la mesa para proteger el televisor y a continuación coloque el televisor sobre el paño con la pantalla hacia abajo.

✎ Inserte la guía del soporte en la ranura de la parte inferior del televisor.

✎ Deslícelo en la dirección de la flecha hasta la línea final y móntelo.

❸ Apriete primero el tornillo inferior y luego el tornillo superior.

✎ Monte los tornillos en el orden que se indica en el manual.

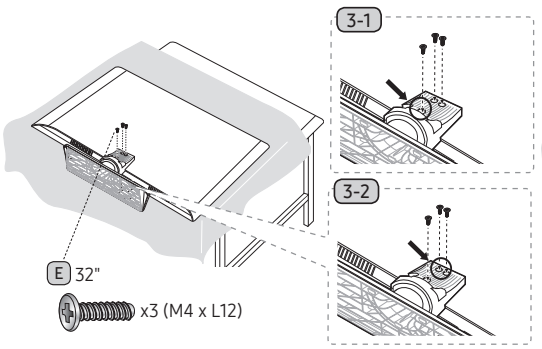

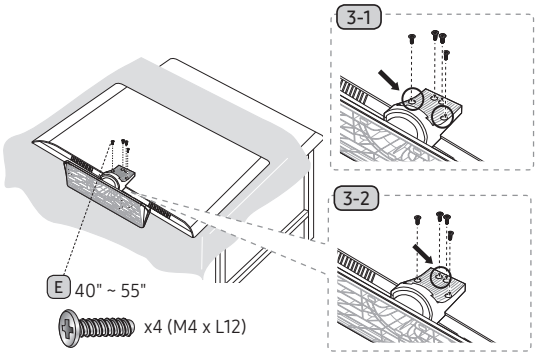

❹ Si se inclina, vuelva a montarlo siguiendo el paso ❷.

✎ Asegúrese de montar la guía del soporte en el televisor.

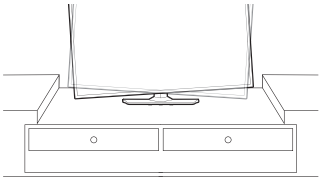

✎ NOTA

- Es importante que antes de montar cada componente se asegure de cuál es la parte delantera y cuál la posterior.
- Al menos dos personas deben levantar y mover el televisor.

Montaje del soporte giratorio (televisores de 32 pulgadas o superiores)

⚠ ADVERTENCIA: Si instala el televisor de modo que pueda girarse, debe asegurarlo firmemente al suelo, a una mesa, a una cómoda, etc., como se explica en las instrucciones de instalación.

Los televisores LED de 32" y superiores tienen soportes giratorios. Puede instalar estos soportes de modo que el televisor gire 20 grados a izquierda y derecha, 60 grados a izquierda y derecha o 90 grados a izquierda y derecha con el SOPORTE GIRATORIO DE LA BASE.

Giro de 20°

Para instalar el televisor de modo que gire 20° a izquierda y derecha, inserte la pata en la parte inferior del soporte a través del orificio curvado del soporte giratorio de la base marcado 20°. A continuación, fije el soporte giratorio de la base al soporte con los tres tornillos suministrados, como se muestra a continuación.

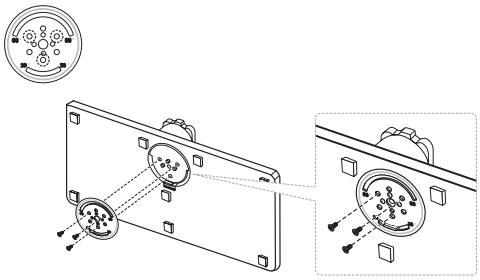

Giro de 60°

Para instalar el televisor de modo que gire 60° a izquierda y derecha, inserte la pata en la parte inferior del soporte a través del orificio curvado del soporte giratorio de la base marcado 60°. A continuación, fije el soporte giratorio de la base al soporte con los tres tornillos suministrados, como se muestra a continuación.

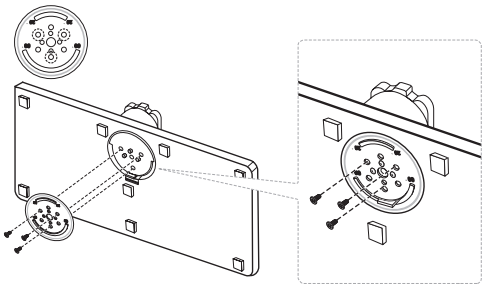

Giro de 90°

Para instalar el televisor de modo que gire 90° a izquierda y derecha, retire el soporte giratorio de la base y fije los tres tornillos suministrados en el soporte, como se muestra a continuación.

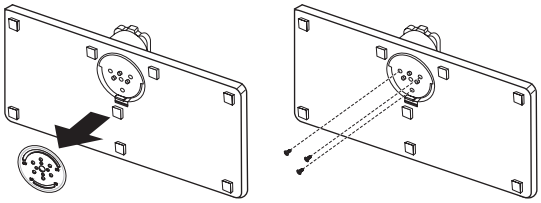

Equipo de montaje de hotel

Tornillo corto (2 unid.)

Tornillo largo (2 unid.)

Tuerca (2 unid.)

Arandela (2 unid.)

Tornillo + tuerca

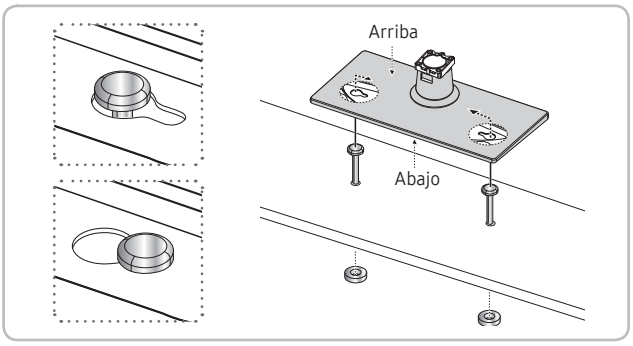

Fije el soporte a una superficie plana, por ejemplo una cómoda, un escritorio o un equipo audiovisual como se muestra en la ilustración.

ADVERTENCIA: Para prevenir lesiones físicas, debe asegurar el televisor firmemente al suelo, a una mesa, a una cómoda, etc., con el equipo de montaje de hotel como se explica en estas instrucciones.

Presentación del panel de conexiones

HG24EE690**

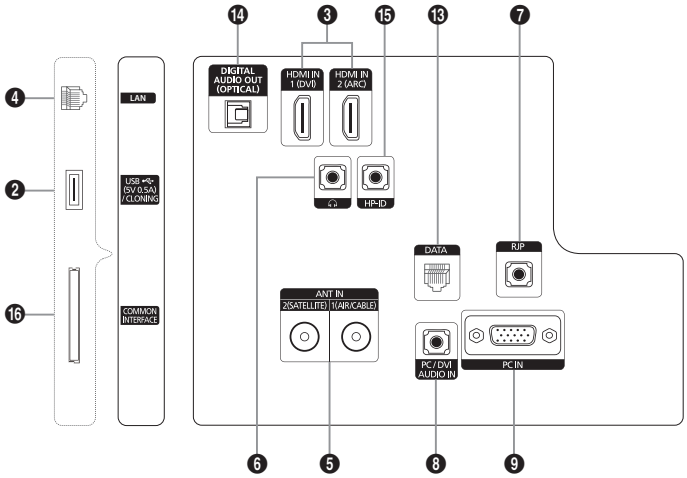

HG28EE690**

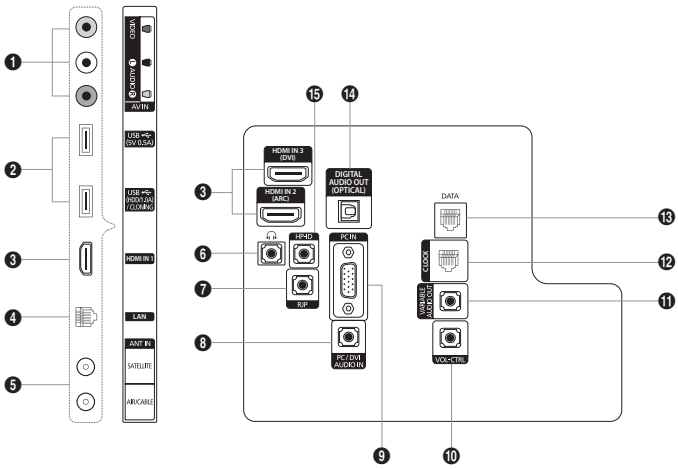

HG32EE690**
HG40EE690**
HG49EE690**
HG55EE690**

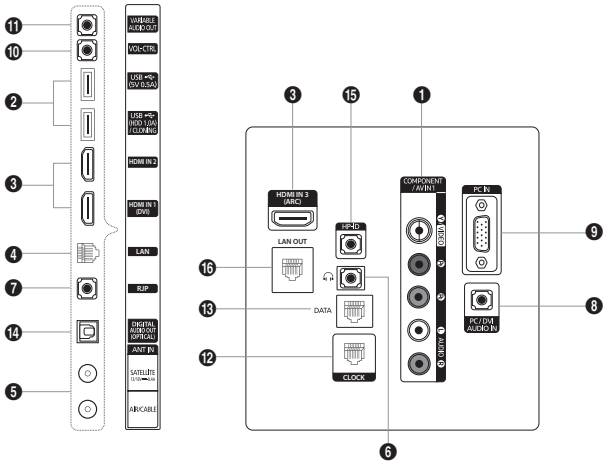

✎ Siempre que conecte un dispositivo externo al televisor, asegúrese de que la unidad esté apagada.

✎ Cuando conecte un dispositivo externo, haga coincidir el color del terminal de conexiones con el cable.

❶ AV IN

– Conecte los cables de audio a "[L-AUDIO-R]" del televisor y los otros extremos a los terminales de salida de audio correspondientes de un dispositivo A/V.

– Conecte los cables de audio RCA (opcionales) a "[L-AUDIO-R]" de la parte posterior del televisor y los otros extremos a los terminales de salida de audio correspondientes del dispositivo externo.

– Cuando se conecta a AV IN, el color del terminal AV IN [Y/VIDEO] (verde) no coincide con el color del cable de vídeo (amarillo).

❷ USB (5V 0.5A), USB (HDD/1.0A) / CLONING

– Conector para las actualizaciones del software y Media Play, etc.

– Conexión de servicio.

❸ HDMI IN / HDMI IN (ARC) / HDMI IN (DVI)

Permite conectar el terminal HDMI de un dispositivo con una salida HDMI.

✎ No se necesita ningún tipo de conexión de sonido separada para una conexión HDMI a HDMI. Las conexiones HDMI llevan el audio y el vídeo.

✎ Utilice el terminal HDMI IN (DVI) para establecer una conexión DVI con un dispositivo externo. Utilice un cable DVI a HDMI o un adaptador DVI-HDMI (DVI a HDMI) para establecer una conexión de vídeo y los terminales PC/DVI AUDIO IN para las conexiones de audio.

❹ LAN

Conéctese a una LAN por cable con el cable CAT 7.

❺ ANT IN (SATELLITE), (AIR/CABLE)

– Para ver correctamente los canales de televisión, el televisor debe recibir una señal de alguna de las fuentes siguientes:

– Una antena exterior/Un sistema de televisión por cable

❻ TERMINAL DE AURICULARES

Los auriculares se pueden conectar al terminal de auriculares del televisor. Una vez conectados los auriculares, se desactiva el sonido de los altavoces incorporados.

❼ RJP

Es un puerto de comunicación RJP (paquete de terminal remoto) que permite conectar diferentes dispositivos en módulos adicionales para mejorar y facilitar el uso del dispositivo.

❽ PC/DVI AUDIO IN

Los auriculares se pueden conectar al terminal de auriculares del televisor. Una vez conectados los auriculares, se desactiva el sonido de los altavoces incorporados.

❾ PC IN

Permite conectar el terminal de salida de vídeo al ordenador.

❿ VOL-CTRL

Se utiliza para controlar el volumen del altavoz del cuarto de baño. Conecte la caja de la pared del cuarto de baño y el puerto VOLCTRL.

⓫ VARIABLE AUDIO OUT

Se utiliza para la salida de audio del altavoz del cuarto de baño. Conecte la caja de la pared del cuarto de baño y el puerto Variable (RCA).

⓬ CLOCK

Configure la hora después de conectar el cable del reloj externo al terminal Clock. Puede utilizar la función para mostrar el reloj externo.

⓭ DATA

– Se utiliza para la comunicación de datos entre el televisor y el descodificador.

– Se conecta en los enchufes tipo RJ-12 del televisor.

⓮ DIGITAL AUDIO OUT (OPTICAL)

Se conecta a un componente de audio digital.

⓯ HP-ID

Conecte el cable a los terminales HP-ID y de auriculares simultáneamente, por un extremo, y a una caja de auriculares separada, por el otro extremo. Consulte la página 23. Cuando se conectan los auriculares a la caja de auriculares, esta funciona como unos auriculares.

⓰ LAN OUT

Puerto de conexión de LAN por cable utilizado para conectar un dispositivo externo, como un ordenador portátil, y conectarse a Internet. (Sin embargo, el televisor debe estar conectado a Internet a través de una LAN por cable).

Modos de pantalla

También puede seleccionar una de las resoluciones normales de la columna correspondiente. El televisor se ajustará automáticamente a la resolución elegida.

Tras conectar un ordenador al televisor, configure la resolución de la pantalla del televisor en el ordenador. La resolución óptima es 1920 x 1080 a 60 Hz. Si establece una resolución distinta a las que se muestran en la tabla siguiente, es posible que no se vea nada en el televisor. Establezca la resolución adecuada; para ello consulte la guía del usuario del ordenador o de la tarjeta gráfica.

Se recomiendan las resoluciones de la tabla.

✎ La resolución óptima es 1366 x 768 a 60 Hz.

Modo	Resolución	Frecuencia horizontal (KHz)	Frecuencia vertical (Hz)	Frecuencia de reloj de píxeles (MHz)	Polaridad de sincronización (H/V)
IBM	640 x 350	31.469	70.086	25.175	+/-
	720 x 400	31.469	70.087	28.322	-/+
MAC	640 x 480	35.000	66.667	30.240	-/-
	832 x 624	49.726	74.551	57.284	-/-
VESA CVT	720 x 576	35.910	59.950	32.750	-/+
	1280 x 720	56.456	74.777	95.750	-/+
VESA DMT	640 x 480	31.469	59.940	25.175	-/-
	640 x 480	37.500	75.000	31.500	-/-
	640 x 480	37.861	72.809	31.500	-/-
	800 x 600	37.879	60.317	40.000	+/+
	800 x 600	46.875	75.000	49.500	+/+
	800 x 600	48.077	72.188	50.000	+/+
	1024 x 768	48.363	60.004	65.000	-/-
	1024 x 768	56.476	70.069	75.000	-/-
	1024 x 768	60.023	75.029	78.750	+/+
	1280 x 720	45.000	60.000	74.250	+/+
	1366 x 768	47.712	60.015	85.500	+/+
VESA GTF	1280 x 720	52.500	70.000	89.040	-/+

✎ La resolución óptima es 1920 x 1080 a 60 Hz.

Modo	Resolución	Frecuencia horizontal (KHz)	Frecuencia vertical (Hz)	Frecuencia de reloj de píxeles (MHz)	Polaridad de sincronización (H/V)
IBM	720 x 400	31.469	70.087	28.322	-/+
MAC	640 x 480	35.000	66.667	30.240	-/-
	832 x 624	49.726	74.551	57.284	-/-
	1152 x 870	68.681	75.062	100.000	-/-
VESA DMT	640 x 480	31.469	59.940	25.175	-/-
	640 x 480	37.861	72.809	31.500	-/-
	640 x 480	37.500	75.000	31.500	-/-
	800 x 600	37.879	60.317	40.000	+/+
	800 x 600	48.077	72.188	50.000	+/+
	800 x 600	46.875	75.000	49.500	+/+
	1024 x 768	48.363	60.004	65.000	-/-
	1024 x 768	56.476	70.069	75.000	-/-
	1024 x 768	60.023	75.029	78.750	+/+
	1152 x 864	67.500	75.000	108.000	+/+
	1280 x 1024	63.981	60.020	108.000	+/+
	1280 x 1024	79.976	75.025	135.000	+/+
	1280 x 720	45.000	60.000	74.250	+/+
	1280 x 800	49.702	59.810	83.500	-/+
	1280 x 960	60.000	60.000	108.000	+/+
	1366 x 768	47.712	60.015	85.500	+/+
	1440 x 900	55.935	59.887	106.500	-/+
	1600 x 900RB	60.000	60.000	108.000	+/+
	1680 x 1050	65.290	59.954	146.250	-/+
	1920 x 1080	67.500	60.000	148.500	+/+

✎ Cuando se usa una conexión de cable HDMI/DVI, se debe conectar en el terminal HDMI IN (DVI).

✎ No se admite el modo entrelazado.

✎ El aparato puede funcionar incorrectamente si se selecciona un formato de vídeo que no sea estándar.

✎ Los modos Independiente y Compuesto no se admiten. SOG no se admite.

Uso del controlador del televisor (tecla del panel)

El controlador del televisor es un botón multidireccional que ayuda a desplazarse sin el mando a distancia.

✎ Algunas funciones que requieran un código PIN quizás no estén disponibles.

✎ El color y la forma del producto pueden variar según el modelo.

✎ Para salir del menú pulse el controlador durante más de 1 segundo.

✎ Cuando seleccione la función moviendo el controlador arriba/abajo/izquierda/derecha tenga cuidado de no pulsar el controlador. Si lo pulsa antes, no funcionará cuando lo mueva arriba/abajo/izquierda/derecha.

HG24EE690 / HG28EE690

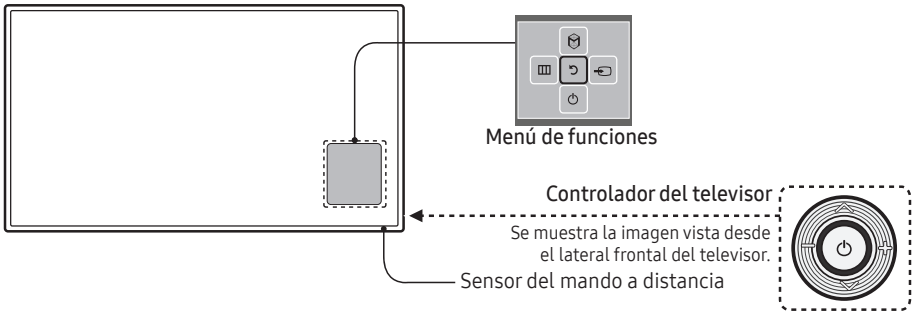

Encendido	El televisor se enciende al pulsar el controlador en el modo de espera.
Ajuste del volumen	Para ajustar el volumen mueva el controlador de un lado a otro cuando el televisor está encendido.
Selección de un canal	Para seleccionar un canal mueva el controlador arriba y abajo cuando el televisor está encendido.
Uso del menú de funciones	Pulse el controlador cuando el televisor está encendido para que aparezca la pantalla del menú de funciones. Si vuelve a pulsarlo, desaparece la pantalla del menú de funciones.
Uso del menú	Seleccione **MENÚ**(Ⅲ) moviendo el controlador en la pantalla del menú de funciones. Aparece la OSD (visualización en pantalla) de las funciones del televisor.
Selección de la fuente	Seleccione **Fuente**(⇥) moviendo el controlador en la pantalla del menú de funciones. Aparece la pantalla de la lista **Fuente**.
Selección de SMART HUB (⬡)	Con el menú Función visible, seleccione **SMART HUB** (⬡) moviendo el controlador hacia arriba. Aparece la pantalla principal de **SMART HUB**. Seleccione una aplicación moviendo y presionando el controlador.
Apagado	Seleccione **Apagado**(⏻) para apagar el televisor moviendo el controlador en la pantalla del menú de funciones.

✎ Para cerrar el Menú, el **SMART HUB** o la Fuente pulse el controlador durante más de 1 segundo.

HG32EE690 / HG40EE690 / HG49EE690 / HG55EE690

✎ El controlador del televisor, un botón similar a un pequeño joystick situado en la parte posterior derecha del televisor, permite controlar el televisor sin utilizar el mando a distancia.

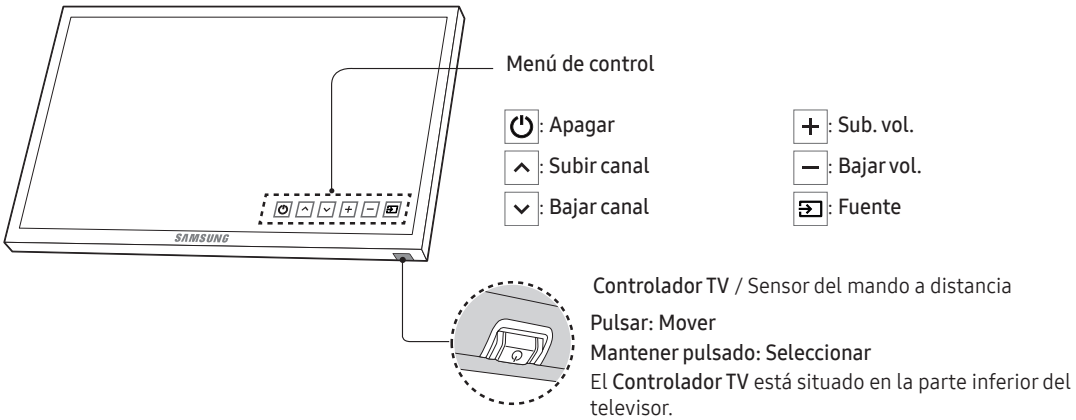

Modo de espera

No deje el televisor en modo de espera durante períodos prolongados (cuando se vaya de vacaciones, por ejemplo). Aunque esté apagado sigue consumiendo una pequeña cantidad de energía. Se recomienda desenchufar el cable de alimentación.

Aspecto general del mando a distancia

✎ Este mando a distancia presenta puntos Braille en los botones de **encendido, de canales** y de volumen y lo pueden utilizar personas con discapacidades visuales.

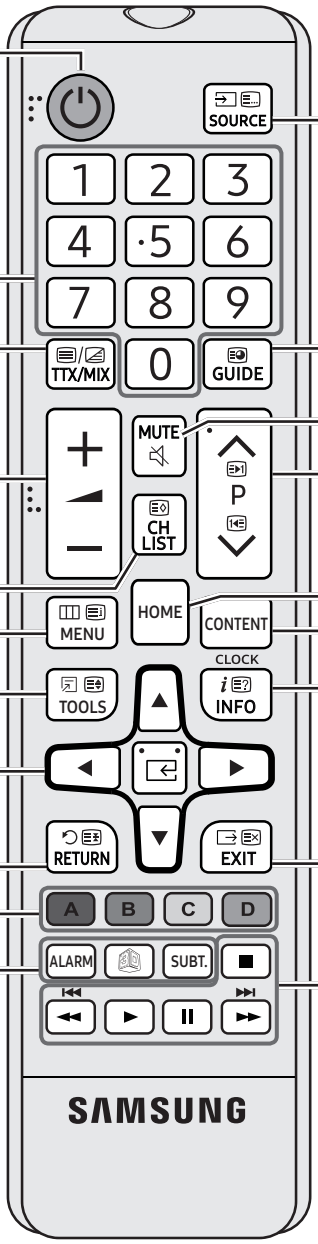

Encender y apagar el televisor.

Acceso directo a los canales.

Seleccionar alternativamente Teletext, Double o Mix.

Ajustar el volumen.

Mostrar las listas de canales en la pantalla.

Mostrar el menú principal en pantalla.

Seleccionar rápidamente las funciones que se usan con mayor frecuencia.

Seleccionar elementos del menú en pantalla y cambiar valores del menú.

Volver al menú anterior.

Botones de la **Lista de canales**, el menú **Pág. inicio de cont.**, etc.

ALARM: Introducir la hora a la que se desea que se encienda el televisor.

: Activa o desactiva la imagen 3D. (No disponible)

SUBT.: Mostrar los subtítulos digitales.

Mostrar y seleccionar las fuentes de vídeo disponibles.

Mostrar la Guía electrónica de programas (EPG).

Cortar temporalmente el sonido.

Cambiar de canal.

Ir a la pantalla HOME.

Visualización del **Pág. inicio de cont.**

Pulsar para mostrar la información en la pantalla del televisor.

CLOCK: Cuando se pulsa la tecla INFO en el modo de espera, en la pantalla del televisor se muestra la hora.

Salir del menú.

Utilice estos botones en **Pág. inicio de cont.**.

Instalación de las pilas (tamaño de las pilas: AAA)

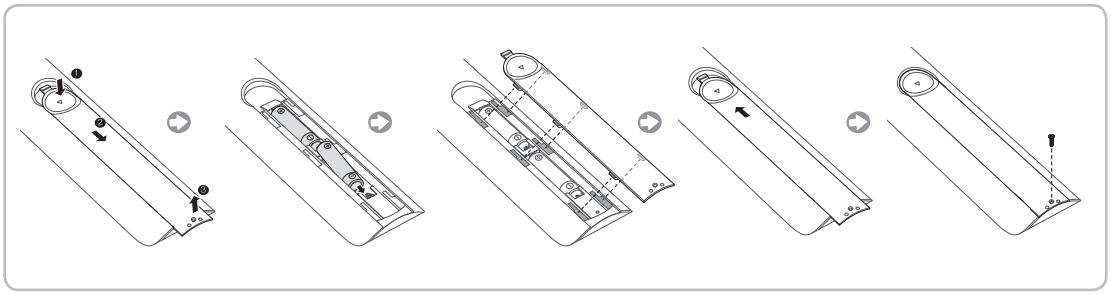

✎ NOTA

- Utilice el mando a distancia a menos de 7 metros (23 pies) del televisor.
- Una luz muy intensa puede afectar al funcionamiento del mando a distancia. No lo utilice cerca de luces fluorescentes o de neón.
- El color y la forma pueden variar según el modelo.
- Los botones 'HOME' y '3D' del mando a distancia no funcionan. Cuando se pulsan estos botones el televisor no responde.

Samsung Smart Control (se vende por separado)

✎ Esta función se admite para los modelos de la serie HG32EE690 o superiores en unas zonas geográficas específicas.

✎ Los colores y la forma pueden variar según el modelo.

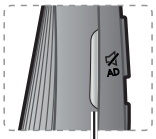

🔇: Enciende y apaga el sonido.

AD: Mantenga pulsado este botón para acceder al panel **Métodos abreviados de accesibilidad**. Seleccione las opciones para activar o desactivar.

MIC: Use el micrófono con las funciones Control de voz y Voice.
- La función **Control de voz** puede resultar afectada por una pronunciación poco clara, el nivel de la voz o el ruido ambiental.

Enciende y apaga el televisor.

SEARCH: Pulse este botón para utilizar la ventana de búsqueda. (No disponible)

KEYPAD: Con el mando a distancia virtual en la pantalla, puede introducir números, controlar contenidos y utilizar funciones fácilmente.

SOURCE: Cambia la fuente.

VOICE: Inicia el reconocimiento de voz. Cuando el icono de micrófono aparezca en la pantalla, diga un comando de voz por el micrófono. Diga "**Ayuda**" para conocer el uso básico y los comandos de voz.
- Diga un comando de voz a una distancia de unos 10 o 15 cm del micrófono y con un volumen de voz adecuado.

Cambia de canal.

Cambia el volumen.

- Panel táctil: Ponga un dedo sobre el panel táctil y mueva el **Samsung Smart Control**. El puntero de la pantalla se mueve en la dirección en que se mueve el **Samsung Smart Control**. Pulse el panel táctil para ejecutar el elemento resaltado.
- ∧ ∨ < >: Mueve el puntero o el enfoque.

RETURN: Vuelve al menú anterior. Asimismo, si pulsa este botón cuando está viendo la televisión, puede volver al canal anterior.

EXIT: Mantenga pulsado este botón para salir de todas las aplicaciones que se están ejecutando.

SMART HUB: Inicia **Smart Hub**. Si pulsa SMART HUB mientras se está ejecutando una aplicación, esta finaliza.

GUIDE: Muestra la programación de los canales digitales.

CH.LIST: Mantenga pulsado para mostrar la **Lista de canales**.

Utilice estos botones con funciones específicas. Utilice estos botones de acuerdo con las indicaciones de la pantalla del televisor.

⊛: Habilitar el **Modo Fútbol** para optimizar la visualización de espectáculos deportivos.

M.SCREEN: Puede dividir la pantalla del televisor y utilizar diferentes funciones como ver la televisión, navegar por la web, mirar un vídeo, etc. Para obtener más información, consulte el **e-Manual**.

Botones de colores: Utilice estos botones de colores para acceder a las opciones adicionales disponibles de la función que está utilizando.
- MENU: Mantenga pulsado para mostrar un menú en la pantalla.
- REC: Mantenga pulsado para grabar una emisión.
- INFO: Mantenga pulsado para ver información sobre el canal digital o el archivo multimedia actual.

Inserción de las pilas en el Samsung Smart Control

Para utilizar el Samsung Smart Control, consulte la siguiente ilustración e inserte las pilas en la unidad.

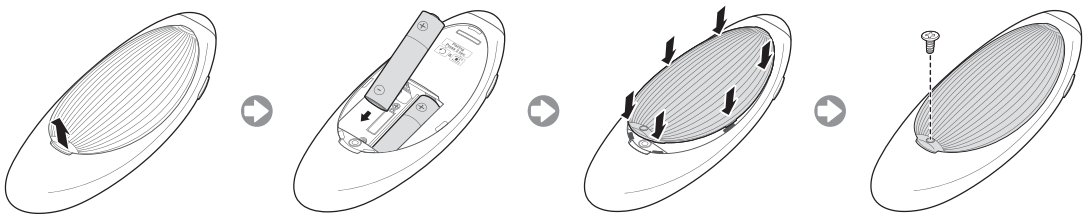

Tire suavemente de la muesca de la tapa de las pilas y retire la tapa una vez liberada.
Inserte las 2 pilas alcalinas AA con cuidado de alinear correctamente los polos positivo y negativo.

Uso de la Samsung Smart Control

El Samsung Smart Control facilita el uso del televisor. Si pulsa el botón **KEYPAD**, se muestra un mando a distancia virtual que le permite introducir números, controlar contenidos y activar funciones de la pantalla fácilmente.
– Recomendamos utilizar el Samsung Smart Control a una distancia inferior a 6 m. La distancia adecuada puede variar según las condiciones del entorno inalámbrico.

Emparejamiento del Samsung Smart Control

Para controlar el televisor con el Samsung Smart Control, debe emparejar el Samsung Smart Control con el televisor a través de Bluetooth. Empareje el Samsung Smart Control con el televisor.
– El Samsung Smart Control solo se puede emparejar con un televisor.

Apunte el Samsung Smart Control hacia el sensor del mando a distancia del televisor y pulse el botón TV para encender el televisor.
– La posición del receptor del mando a distancia puede variar según el modelo.

Reconexión del Samsung Smart Control

Si el Samsung Smart Control deja de funcionar o no funciona correctamente, cambie las pilas, ya que la carga de estas puede ser insuficiente para hacer funcionar el producto.
Si el problema persiste, el Samsung Smart Control restaura el emparejamiento con el televisor.

1. Pulse el botón RETURN y el botón GUIDE al mismo tiempo durante más de 3 segundos.
   – Debe colocar el Samsung Smart Control aproximadamente a una distancia de 30-40 cm del televisor y apuntarlo hacia el receptor del mando a distancia.
2. En la pantalla aparece la imagen de la conexión. Y, a continuación, Samsung Smart Control se conecta al televisor automáticamente.

Cuando vea este icono de alarma en la pantalla...

<Icono de alarma de pila baja>

El siguiente icono de alarma indica que las pilas del Samsung Smart Control tienen poca carga. Si aparece el icono de alarma, cambie las pilas. Samsung recomienda utilizar pilas alcalinas por su más larga duración.

Uso del televisor moviendo el Samsung Smart Control

El Samsung Smart Control tiene un sensor de movimiento (sensor giroscópico) que facilita el control del televisor moviendo el Samsung Smart Control.

Después de poner un dedo sobre el panel táctil, en la pantalla aparece un puntero. Mantenga la pulsación y mueva el Samsung Smart Control. El puntero sigue el movimiento del Samsung Smart Control. También puede desplazar arriba y abajo las pantallas desplazables.

– Si retira el dedo del panel táctil, desparece el puntero de la pantalla.

Uso del televisor con el panel táctil

Vaya al menú **Asistencia técnica** y seleccione la opción **Tutorial de Smart Control** para descubrir cómo utilizar el panel táctil siguiendo las instrucciones de la pantalla.

Desplazamiento del enfoque/puntero

Pulse los botones direccionales (arriba, abajo, izquierda y derecha) para mover el puntero o el enfoque en la dirección correspondiente.

Acceso al menú y selección de un elemento

Pulse el panel táctil. Esto le permite acceder al menú del televisor o seleccionar un elemento.

Visualización del menú contextual en el Smart Hub

Mantenga pulsado en el panel táctil desde la pantalla Smart Hub. Aparece el menú Opciones disponible para los elementos seleccionados.

– El menú Opciones depende del contexto.

Desplazamiento al panel de Smart Hub

En la pantalla Smart Hub, arrastre a izquierda o derecha en el panel táctil. Los paneles de Smart Hub se moverán a izquierda o derecha.

Desplazamiento por el explorador web

Arrastre arriba/abajo en el panel táctil en la pantalla del explorador web. Se desplaza por la pantalla de la web.

Conexión del televisor con SBB

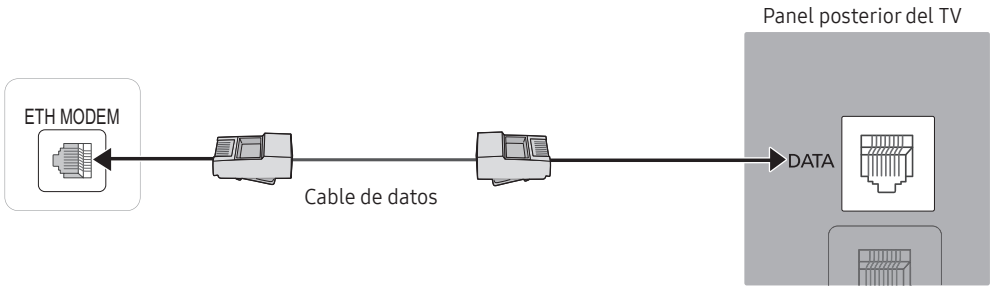

✎ El panel posterior puede variar según el modelo.

1. Conecte el terminal DATA del televisor al terminal [ETH MODEM] del decodificador (SBB) con el cable de datos.
   ✎ Utilice la comunicación de datos.

Lista de distribuidores y cables de datos compatibles con el televisor

- Compruebe si está utilizando el cable de datos correcto para su proveedor. Consulte la etiqueta del código de los cables de datos.

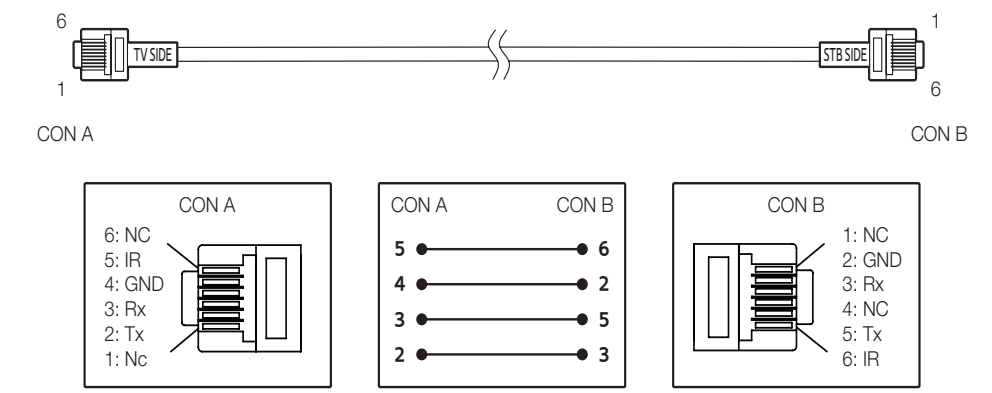

✎ Especificaciones de funcionamiento del cable de datos (RJ12): RS232

Conexión de los altavoces del cuarto de baño

Puede conectar los altavoces del cuarto de baño como se explica a continuación.

Conexión a través de la salida Variable (disponible sin amplificador externo)

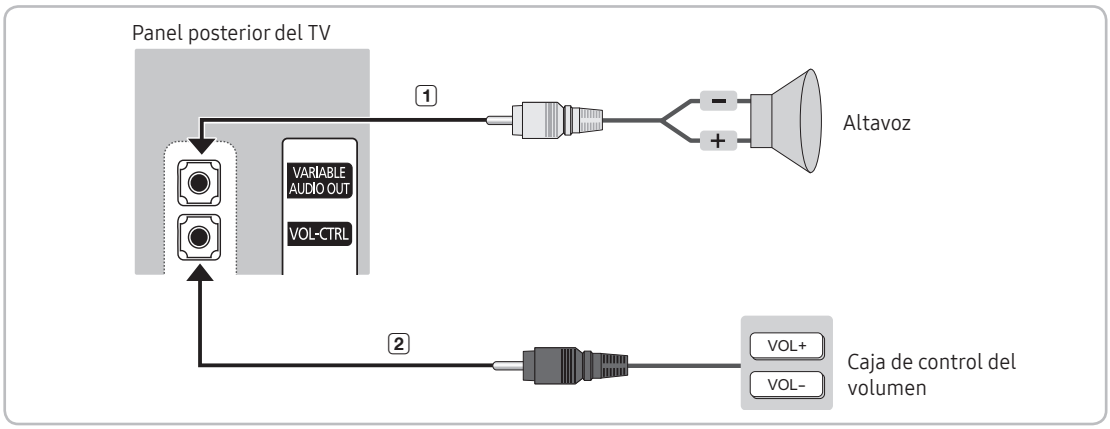

✎ El panel posterior puede variar según el modelo.

1. Conecte el puerto VARIABLE AUDIO OUT del televisor a los altavoces de pared del cuarto de baño del hotel.

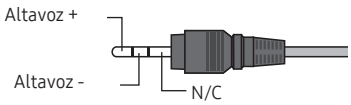

2. Conecte el terminal VOL-CTRL del televisor al puerto del interruptor de la caja de control del volumen de la pared del cuarto de baño del hotel.
   ✎ La salida máxima del altavoz es de 4 W, 8 Ω.
   ✎ El puerto VARIABLE AUDIO OUT solo es compatible con la salida de sonido **MONO**.

- Instalación del control de volumen
  – Si configura la caja de control del volumen como se muestra en la ilustración, puede controlar el volumen de los altavoces del cuarto de baño.
  – El terminal que conecta la caja de control del volumen al televisor es un terminal de teléfono normal de 3,5 mm.
  – El interruptor de la caja de control del volumen es táctil.
    ✎ Configuración del modo de amplificador secundario
  – **0**: Desactiva la función del amplificador secundario (PWM desactivado).
  – **1**: Determina el volumen secundario de acuerdo con el control de volumen principal. El volumen secundario se determina de acuerdo con los valores Volumen de encendido, Volumen mínimo y Volumen máximo del modo Hotel.
  – **2**: Determina el volumen de acuerdo con el valor del panel de control del cuarto de baño.
- Especificaciones del puerto de salida variable
  – **Cable del altavoz**: Utilice un cable para altavoces que no tenga más de 25 m de largo.

Entrada de bucle de audio

En la cama o en el escritorio se puede instalar una caja de auriculares creada adicionalmente para que los usuarios puedan utilizarlos cómodamente. A
continuación se explica el procedimiento de instalación.

- Diagrama detallado de la caja de auriculares.

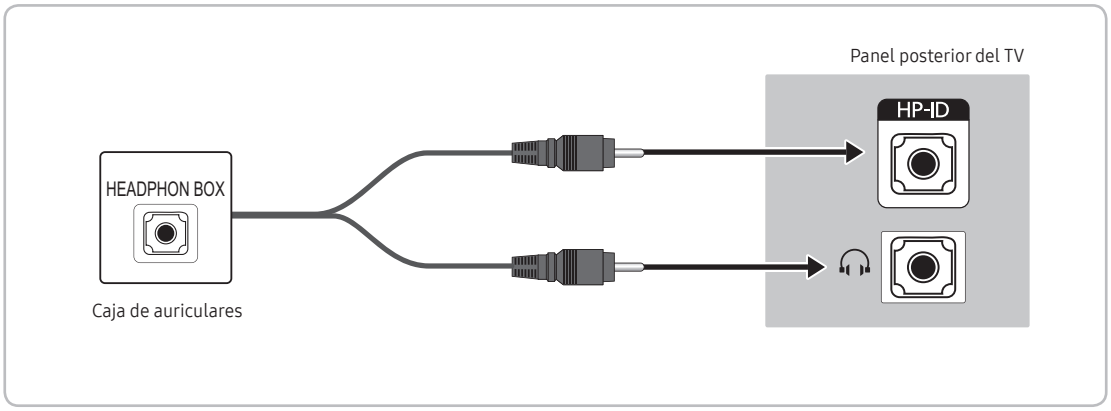

✎ El panel posterior puede variar según el modelo.

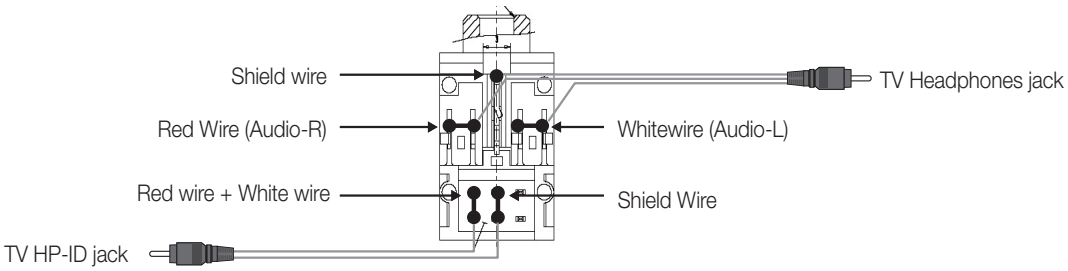

<Caja de auriculares>

Conexión de MediaHub HD

Salida de cualquier fuente externa conectada al MediaHub HD de la recepción del hotel.

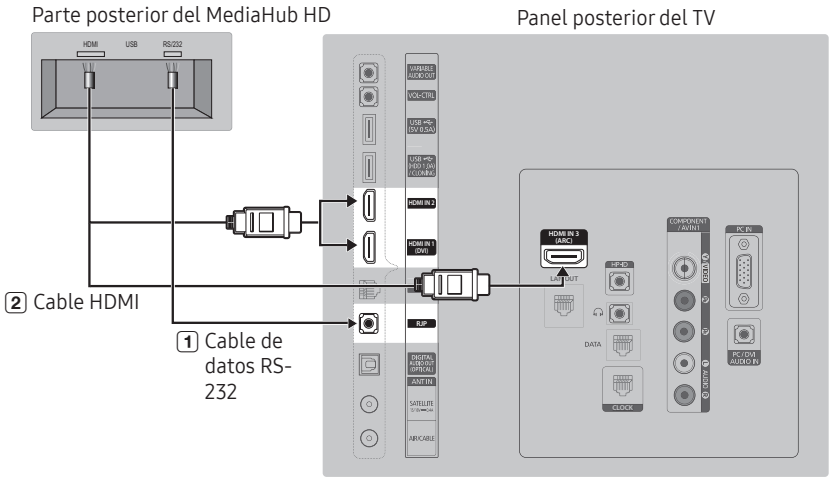

✎ El panel posterior puede variar según el modelo.

1. Conecte el puerto RJP del televisor y el puerto RS/232 del MediaHub HD.
2. Conecte el puerto HDMI IN 1, 2 o 3 del televisor y el puerto HDMI del MediaHub HD.

- MediaHub HD
  - El MediaHub HD es un módulo de hardware que cuenta con diversas entradas de audio y vídeo (A/V, Audio, PC, HDMI y USB), así como las salidas correspondientes. Las fuentes de salida correspondientes se conectan del MediaHub al TV. El MediaHub se comunica con el televisor a través del RS232. Hot Plug & Play es una función que permite que los huéspedes del hotel conecten una fuente externa al MediaHub. El MediaHub se comunica con el televisor mediante el envío de mensajes relacionados con las fuentes activas e inactivas. El televisor cambiará a la fuente externa activa.
  - Se debe conectar el HDMI del MediaHub al puerto HDMI IN 3 del televisor.
  - Una vez encendido el televisor, conéctelo al RJP antes de 10 segundos.
- Funciones especiales
  - PIP
  - Detección automática

Conexión del RJP (paquete de terminal remoto)

Salida a cualquier fuente externa conectada al RJP en la recepción del hotel.

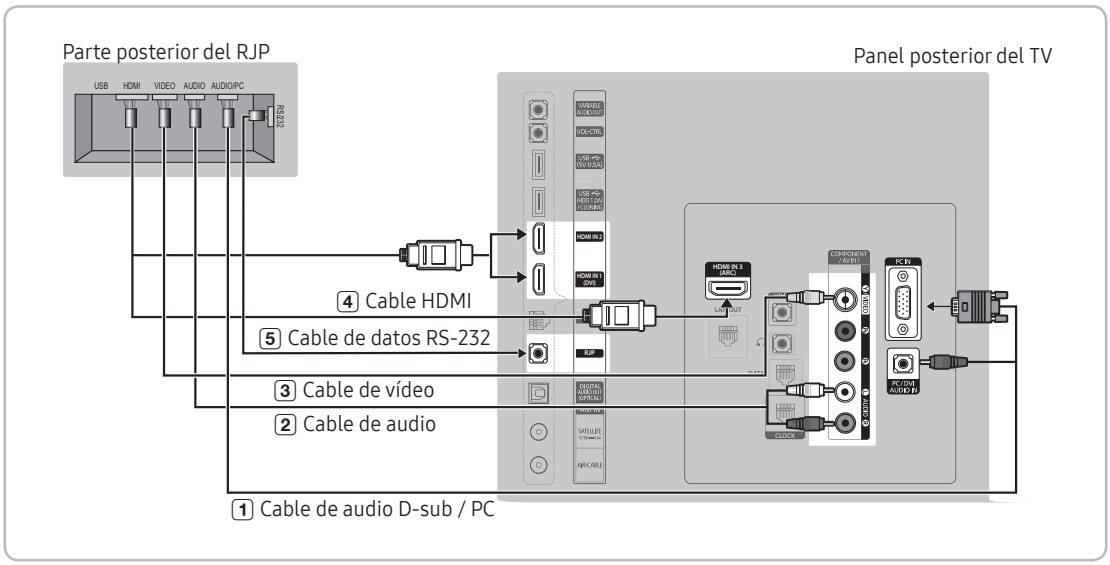

✎ El panel posterior puede variar según el modelo.

1. Conecte el puerto PC IN/PC/DVI AUDIO IN del televisor al puerto PC/AUDIO del RJP.
2. Conecte el puerto AV IN [VIDEO]/[L-AUDIO-R] del televisor al puerto VIDEO del RJP.
3. Conecte el puerto AV IN [VIDEO] del televisor al puerto VIDEO del RJP.
4. Conecte el puerto HDMI IN 1, 2 o 3 del televisor y el puerto HDMI del RJP.
5. Conecte el puerto RJP del televisor y el puerto RS/232 del RJP.
   ✎ El RJP (paquete de terminal remoto) compatible con este televisor Samsung es TeleAdapt TA-7610, TA-7650 (HD) y TA-7660 (HD Plus).

- RJP (Remote Jack Pack): RJP es la sigla de Remote Jack Pack (Paquete de terminal remoto). RJP es un módulo de hardware que cuenta con diversas entradas de audio y vídeo (A/V, Audio, PC y HDMI), así como las salidas correspondientes. Las fuentes de salida correspondientes se conectan del RJP al TV. El RJP se comunica con el televisor a través del RS232. Hot Plug & Play (Plug & Play activo) es una función que permite al huésped conectar una fuente externa al RJP. El RJP se comunica con el televisor mediante el envío de mensajes relacionados con las fuentes activas e inactivas. El televisor cambiará a la fuente externa activa según la prioridad establecida por el usuario.
  ✎ Puede seleccionar HDMI IN 1, 2 o 3 y AV IN para la conexión del RJP.
  ✎ Cuando el televisor esté encendido, conéctelo al RJP antes de 10 segundos.

- Se puede restaurar la configuración de fábrica del RJP pulsando simultáneamente los botones A/V y HDMI durante 10 segundos. Los LED parpadean cinco veces para informar de que la restauración se ha completado.
- El RJP y los LED se apagan automáticamente después de 5 minutos para evitar la contaminación lumínica en la habitación del hotel. Los LED apagados se volverán a encender si un huésped toca cualquier botón; el temporizador de 5 minutos se reactiva. Si el huésped a continuación toca otro botón de fuente, el televisor cambiará a la fuente seleccionada y se iluminará el correspondiente LED.
- Después de restaurar un RJP o de apagar/encender el televisor, se tardan unos 10 segundos en restablecerse las comunicaciones entre el televisor y el RJP.
- La tabla siguiente muestra el tiempo aproximado en segundos para cambiar del televisor a la fuente de entrada, de acuerdo con la prioridad.
- Situación 1: Cuando no hay entradas conectadas.

Fuente	Conexión
AV	2 seg.
PC	0,7 seg.
HDMI	3,9 seg.

✎ Situación 2: Cuando se han conectado dos o más fuentes y una fuente de entrada se ha desconectado y vuelto a conectar.

Fuente	Desconexión	Conexión	Total
AV	4,5 seg.	2 seg.	6,5 seg.
PC	0,7 seg.	0,7 seg.	1,4 seg.
HDMI	3,9 seg.	3,9 seg.	7,8 seg.

✎ Por ejemplo, si el RJP tiene todas sus fuentes activas AV, PC y HDMI conectadas, AV se visualiza con la prioridad más alta. Si el RJP está en el modo HDMI y un huésped desconecta y vuelve a conectar AV, el tiempo mínimo necesario para cambiar a AV es de 6,5 segundos.

- Para conectar audio (Ipod o Mp3), el modo de música debe estar activado y la detección de identificación del terminal, desactivada.
- Se admiten las fuentes de entrada A/V, PC y HDMI.

Conexión a una ranura COMMON INTERFACE (ranura de tarjeta de visión TV)

✎ Situación 1: Cuando no hay entradas conectadas.

Montaje del adaptador de la tarjeta CI

Monte el adaptador como se muestra al lado.

✎ Para instalar el adaptador de la TARJETA CI, retire el adhesivo del televisor.

Para conectar el adaptador de la TARJETA CI, siga estos pasos.

✎ Recomendamos montar el adaptador antes de realizar la instalación del montaje mural o insertar la "TARJETA CI o CI+".

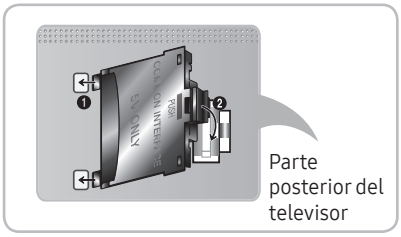

1. Inserte el adaptador de la TARJETA CI en los dos orificios del producto ❶.
   ✎ Busque los dos orificios en la parte posterior del televisor, junto al puerto COMMON INTERFACE.
2. Conecte el adaptador de la TARJETA CI al puerto COMMON INTERFACE del producto ❷.
3. Inserte la "TARJETA CI o CI+".

Le recomendamos que inserte la tarjeta CI antes de instalar el televisor en la pared. Puede resultar difícil hacerlo después de la instalación. Inserte la tarjeta tras montar el adaptador de la tarjeta CI en el televisor. Es difícil montar el módulo si ha insertado la tarjeta antes de la instalación.

Uso de la "TARJETA CI o CI+"

Para ver canales de pago se debe insertar la "TARJETA CI o CI+".

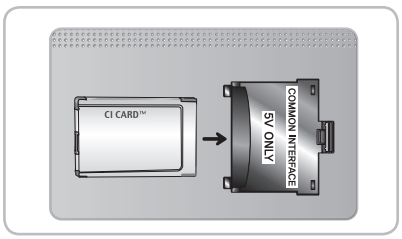

- Si no inserta la "TARJETA CI o CI+" algunos canales mostrarán el mensaje "Señal codificada".
- Al cabo de 2 o 3 minutos aparecerá la información de emparejamiento que contiene un número de teléfono, el identificador de "TARJETA CI o CI+", el identificador del sistema y demás información. Si aparece un mensaje de error, póngase en contacto con su proveedor de servicios.
- Cuando termine la configuración de la información del canal, aparecerá el mensaje "Actualización finalizada" indicando que la lista de canales se ha actualizado.

✎ NOTA

- Deberá obtener una "TARJETA CI o CI+" en un proveedor local de servicio de cable.
- Para retirar la "TARJETA CI o CI+", extráigala cuidadosamente con las manos, ya que si cae al suelo se puede estropear.
- Inserte la "TARJETA CI o CI+" en la dirección marcada sobre ella.
- La ubicación de la ranura COMMON INTERFACE puede variar según el modelo.
- La "TARJETA CI o CI+" no se admite en algunos países o zonas; consulte a su distribuidor local.
- Si tiene algún problema, póngase en contacto con un proveedor de servicios.
- Inserte la "TARJETA CI o CI+" que admita la configuración de la antena actual. La pantalla no se verá, o bien se verá distorsionada.

Configuración de los datos de opciones de hotel

Para introducir: pulse los botones MUTE → 1 → 1 → 9 → ENTER en orden. (Desde el modo Hotel, se configura el modo Independiente).

Para salir de este menú: apague y vuelva a encender.

✎ Según el modelo y la región, algunos elementos de los menús no existen en el televisor.

Funciones del televisor de hotel			Descripción
Categoría	Elemento	Valor inicial	
Hospitality Mode	Hospitality Mode	Standalone	Seleccionar Hospitality Mode (Modo de hotel). • Interactive mode: El televisor funciona con un STB o SBB de IS. • Standalone mode: El televisor funciona solo, sin STB o SSB de IS.
SI Vendor	SI Vendor	OFF	• Interactive mode: Samsung / 2M / Locatel / VDA / VDA-S / Acentic / Innvne / Quadriga / ETV / Ibahn / Magilink / Otrum / Siemens / Amino / MDC / Enseo • Standalone mode: OFF / Movielink / Swisscom / Smoovie / SSCP
Power On	Power On Channel	Last Saved	Establecer los valores predeterminados que se aplicarán cuando se encienda el televisor. • User Defined: Permite configurar Power On Channel (Canal de encendido) y Channel Type (Tipo de canal) manualmente. Consulte Power On Channel (Canal de encendido) y Channel Type (Tipo de canal) a continuación. • Last Saved: Si selecciona este elemento, cuando se enciende el televisor, muestra el canal que estaba mostrando cuando se apagó.
	Power On Channel Num	1	Cuando se enciende el televisor, cambia automáticamente a este canal.
	Power On Channel Type	ATV	Seleccionar la banda de canales: AIR (banda de aire analógica), DTV (banda de aire digital), CATV (banda de cable analógica), CDTV (banda de cable digital)
	Power On Volume	Last Saved	• User Defined: Permite configurar manualmente el volumen de encendido. Vea Power On Volume (Volumen de encendido) más abajo. • Last Saved: Cuando se enciende el televisor, se recupera el volumen que estaba configurado cuando se apagó el televisor.
	Power On Volume Num	10	El televisor se enciende con este nivel de volumen en el modo Stand Alone (Independiente) del Hospitality Mode (Modo de hotel).
	Min Volume	0	Nivel de volumen mínimo que el usuario puede establecer en el modo Stand Alone (Independiente) del Hospitality Mode (Modo de hotel).
	Max Volume	100	Nivel de volumen máximo que el usuario puede establecer en el modo Stand Alone (Independiente) del Hospitality Mode (Modo de hotel).
	Power On Source	TV	Seleccionar la fuente de entrada que muestra el televisor cuando se enciende.
	Power On Option	Last Option	Determina el estado del televisor cuando se restablece la alimentación tras un fallo de energía o después de desenchufar y volver a enchufar el televisor. • Last Option: Recupera el último estado de energía. Si estaba en el modo de espera, vuelve a este modo. Si estaba encendido, se enciende. • Power On: Cuando vuelve la corriente, el televisor se enciende. • Standby: Cuando vuelve la corriente, el televisor entra en el modo de espera.
Channel	Channel Setup		Permite el acceso directo e inmediato a algunas de las funciones del menú de canales del usuario, como la sintonización automática, la selección de la antena, etc.
	Channel Editor		El Channel Editor (Editor de canales) permite editar los canales guardados en la memoria del televisor. Con el Channel Editor (Editor de canales) es posible: • Cambiar los números y nombres de los canales y ordenar los canales en el orden de número de canal que desee. • No se ven las imágenes en los canales seleccionados. No se ven las imágenes de un canal, solo se oye el sonido mientras aparece un icono de altavoz en la pantalla. El Channel Editor (Editor de canales) también permite visualizar información sobre cada canal fácilmente, sin tener que mostrar este directamente.
	Mixed Channel Map	ON	Esta función permite mostrar/buscar los canales según el tipo de la antena (aérea/cable o satélite) al mismo tiempo. • ON: Cuando está en ON, los huéspedes pueden acceder a la asignación de canales completa independientemente del tipo de antena seleccionado. En la lista de canales se muestran todos los canales aéreos y de cable. • OFF: Cuando está en OFF, los huéspedes solo pueden acceder a la asignación de canales correspondiente al tipo de antena seleccionado [aérea/cable o satélite]. La lista y el editor de canales solo muestran los canales del tipo de antena seleccionado.

Funciones del televisor de hotel			Descripción
Categoría	Elemento	Valor inicial	
Channel	Dynamic SI	OFF	• ON: Comprobar el número del canal del programa DTV. (El editor de canales de televisión no está accesible) • OFF: No comprobar el número del canal del programa DTV. (El editor del canal DTV está accesible, pero no se admite la actualización del número del programa adicional.)
	Channel Rescan Message	ON	Cuando los datos de la asignación de canales y los datos transmitidos no coinciden, el televisor sintoniza automáticamente los canales para restaurar los datos/parámetros en la asignación de canales. • ON: Cuando Channel Rescan Message (Mensaje de nueva búsqueda del canal) está en ON, la OSD que muestra que los canales se están buscando se muestra a los huéspedes del hotel. • OFF: Un administrador de hotel puede poner el Channel Rescan Message (Mensaje de nueva búsqueda del canal) en OFF, si la OSD del mensaje de nueva búsqueda no se debe mostrar a los huéspedes del hotel.
	Pan Euro MHEG	OFF	• OFF: Si Pan Euro MHEG (MHEG paneuropeo) está en Off, MHEG se ejecuta de acuerdo con las especificaciones actuales del producto. • ON: Si Pan Euro MHEG (MHEG paneuropeo) está en ON, MHEG se activa independientemente de las especificaciones del producto o de la región.
	My Channel	OFF	Habilitar o deshabilitar la función de My Channel.
	Genre Editor	..	Editar el género de los canales. (Disponible cuando My Channel está activado)
	Subtitle Auto On	OFF	Esta función activa/desactiva que los subtítulos se habiliten automáticamente en un país determinado. Esta función se admite en los televisores de hotel que están preparados para recibir emisiones DVB en Europa. Esta función está relacionada con las especificaciones de subtítulos en Francia. En los demás países los subtítulos funcionan de acuerdo con las especificaciones de cada país independientemente de la función Subtitle Auto On (Subtítulos automáticos activados). • ON: Cuando la función Subtitle Auto On (Subtítulos automáticos activados) está en ON, se siguen las especificaciones de los subtítulos de Francia. • OFF: Cuando la función Subtitle Auto On (Subtítulos automáticos activados) está en OFF, no se siguen las especificaciones de los subtítulos de Francia.
	TTX Widescreen Mode	OFF	Ampliar la sección de subtítulos para adaptarlo al ancho de la pantalla.
Menu OSD	Picture Menu Lock	OFF	Habilitar o inhabilitar el menú de imagen.
	Menu Display	ON	• ON: Muestra el menú principal. • OFF: No muestra el menú principal.
	Tools Display	ON	Ocultar o mostrar el menú Herramientas.
	Channel Menu Display	OFF	Ocultar o mostrar el menú Canal.
	Panel Button Lock	Unlock	Activar/desactivar el funcionamiento del panel frontal (tecla local) • Unlock: Desbloquea todas las teclas del panel. • Lock: Bloquea todas las teclas del panel. • OnlyPower: Bloquea todas las teclas del panel excepto la tecla de alimentación. • Menu/Source: Bloquea las teclas del panel de menú y fuente.
	Home Menu Display	ON	• OFF: No se muestra el menú de inicio. • ON: Se muestra el menú de inicio.
	Home Menu Editor		Editar el menú de inicio.
	Home Menu Auto Start	ON	• ON: El menú de inicio se inicia automáticamente. • OFF: El menú de inicio no se inicia automáticamente.
	BT Auto Remove Device List	ON	Eliminar la lista de dispositivos al encender o apagar. • ON: El historial de conexiones se elimina en el reproductor de música BT. • OFF: Deshabilitar esta función.
Clock	Clock Type	OFF	• OFF: Las opciones del reloj del menú predeterminado de fábrica no funcionan. Solo el menú principal. • SW Clock: Solo funciona el reloj del software.
	Local Time	Manual	Seleccionar el método de actualización de los datos del reloj. • Manual: Utilizar los datos del reloj del canal DVB o la configuración manual del reloj cuando el televisor está en el modo independiente. • TTX: Acceder a la información de hora desde la transmisión TTX. • Time Channel: Utilizar los datos del reloj del tipo y del número de canal seleccionados.
	Timer Type	WakeUp	Habilitar o deshabilitar la función de alarma. • WakeUp: Habilitar la función de alarma para que encienda el dispositivo a la hora especificada. • OnOff: Deshabilitar la función de alarma.

Funciones del televisor de hotel			Descripción
Categoría	Elemento	Valor inicial	
Music Mode	Music Mode AV	OFF	Obtener la salida de música de un reproductor de audio/mp3 a través de una fuente de entrada de AV. Cuando está activado, se puede oír el sonido del reproductor a través del televisor aunque no haya señal de vídeo. La luz de fondo del televisor, no obstante, sigue encendida. Y se puede añadir con normalidad una señal de vídeo.
	Music Mode PC	OFF	Obtener la salida de música de un reproductor de audio/mp3 a través de una fuente de entrada de PC. Cuando está activado, se puede oír el sonido del reproductor a través del televisor aunque no haya señal de vídeo. La luz de fondo del televisor, no obstante, sigue encendida. Y se puede añadir con normalidad una señal de vídeo.
	Music Mode Comp	OFF	Permite la salida de música de un reproductor de audio/mp3 conectado a una fuente de entrada de componentes del televisor. Cuando está activado, se puede oír el sonido del reproductor a través del televisor tanto si hay señal de vídeo como si no. También deja de mostrar el vídeo para que en el televisor no se vean imágenes mientras un huésped está reproduciendo música. La luz de fondo del televisor, no obstante, sigue encendida.
	Music Mode Backlight	OFF	Activar/desactivar la opción de luz de fondo en el modo de música para ahorrar energía
Remote Jack Pack	Priority AV	1	Si se ha establecido la prioridad del terminal, la fuente correspondiente se establece automáticamente cuando se inserta un terminal de acuerdo con su prioridad.
	Priority PC	2	Si se ha establecido la prioridad del terminal, la fuente correspondiente se establece automáticamente cuando se inserta un terminal de acuerdo con su prioridad.
	Priority HDMI	3	Si se ha establecido la prioridad del terminal, la fuente correspondiente se establece automáticamente cuando se inserta un terminal de acuerdo con su prioridad.
	AV Option	AV	Seleccionar la fuente AV de RJP (la selección de la fuente depende del modelo).
	HDMI Option	HDMI 1	Seleccionar la fuente HDMI en la que el televisor se conecta al terminal RJP. (HDMI1/HDMI2/HDMI3)
External Source	USB Pop-up Screen	Default	Cuando un USB se conecta al televisor • Default: aparece una ventana emergente. • Automatic: Accede automáticamente al menú del contenido del USB. • Disable: No aparece ni la ventana ni el menú.
	External Source Banner	ON	Los usuarios pueden activar o desactivar el rótulo de la fuente externa. • ON: Cuando se enciende el televisor o se cambia el modo, el televisor muestra el rótulo de la fuente externa. • OFF: Cuando se enciende el televisor o se cambia el modo, el televisor no muestra el rótulo de la fuente externa.
	Auto Source	OFF	• OFF: La fuente automática está desactivada. • ON: Cuando se conecta una fuente externa al televisor, este la identifica automáticamente y cambia la fuente de entrada. • PC: Solo entrada de PC de identificación automática.
	Anynet+ Return Source	Power On Src	Seleccionar la fuente de retorno del televisor después de detener una conexión Anynet+(HDMI-CEC). (Esta función es especialmente útil para el Guestlink RJP).
Bathroom Speaker	Sub AMP Mode	2	Determina el modo de funcionamiento del amplificador secundario. • 0: Desactiva la función del amplificador secundario (PWM desactivado). • 1: Determina el volumen secundario de acuerdo con el control de volumen principal. • Es decir, el volumen secundario se determina de acuerdo con los valores Volumen de encendido, Volumen mínimo y Volumen máximo. • 2: Determina el volumen de acuerdo con el valor del panel de control del cuarto de baño.
	Sub AMP Volume	6	Nivel del volumen del amplificador secundario al encender el televisor.
HP Management	HP Mode	OFF	• ON: Cuando los auriculares están conectados al televisor, permite escuchar el audio simultáneamente a través de los altavoces del televisor y de los auriculares conectados. Pero solo puede ajustar el volumen del altavoz del televisor. • OFF: Cuando los auriculares están conectados al televisor, permite escuchar el audio solo a través de los auriculares conectados.
	Default HP Volume	10	Configurar los valores del volumen de los auriculares cuando el MODO HP está activado.
	Main Speaker	ON	• ON: Reproduce el sonido del televisor a través del altavoz del televisor. • OFF: Reproduce el sonido del televisor solo a través de los auriculares.
Eco Solution	Energy Saving	OFF	Ajusta el brillo del televisor para reducir el consumo de energía. • Off: Apaga la función de ahorro de energía. • Low: Configura el televisor en el modo de ahorro de energía bajo. • Medium: Configura el televisor en el modo de ahorro de energía medio. • High: Configura el televisor en el modo de ahorro de energía alto.

Funciones del televisor de hotel			Descripción
Categoría	Elemento	Valor inicial	
Logo/Message	Welcome Message	OFF	Mostrar el mensaje de bienvenida.
	Edit Welcome Message		Editar el mensaje de bienvenida.
	Hospitality Logo	OFF	Activa o desactiva la función de logotipo de hotel. Si está activada, al encender el televisor se muestra el logotipo antes de la señal de la fuente inicial y durante el tiempo establecido en "Logo Display Time" (Tiempo visualización logotipo).
	Hospitality Logo DL	..	Descarga el logotipo del hotel. Requisitos del archivo del logotipo del hotel: • Solo archivos BMP o AVI. • Tamaño máximo del archivo: BMP - 960 X 540. AVI - 30MB. • El nombre del archivo solo puede ser samsung.bmp o samsung.avi.
	Logo Display Time	..	Establecer el tiempo de visualización del logotipo (3/5/7 segundos).
Logo/Message	Welcome Message	OFF	Mostrar el mensaje de bienvenida.
	Edit Welcome Message		Editar el mensaje de bienvenida.
	Hospitality Logo	OFF	Activa o desactiva la función de logotipo de hotel. Si está activada, al encender el televisor se muestra el logotipo antes de la señal de la fuente inicial y durante el tiempo establecido en "Logo Display Time" (Tiempo visualización logotipo).
	Hospitality Logo DL	..	Descarga el logotipo del hotel. Requisitos del archivo del logotipo del hotel: • Solo archivos BMP o AVI. • Tamaño máximo del archivo: BMP - 960 X 540. AVI - 30MB. • El nombre del archivo solo puede ser samsung.bmp o samsung.avi.
	Logo Display Time	..	Establecer el tiempo de visualización del logotipo (3/5/7 segundos).
Cloning	Clone TV to USB		Clonar los valores actuales de la opción TV al dispositivo de memoria USB.
	Clone USB to TV		Clonar los valores de la opción TV guardados en un dispositivo de memoria USB al televisor.
	Setting Auto Intialize	OFF	Cuando se activa Setting Auto Initialize (Configurar inicialización automática), y se apaga y se enciende la alimentación o se apaga y se enciende el conmutador de encendido, los datos se restauran con los valores de la clonación. Si no hay ningún valor clonado, aunque active Setting Auto Initialize (Configurar inicialización automática), se ignorará y funcionará como si estuviera desactivado.
REACH Solution	REACH	OFF	• ON: La función de REACH en este televisor está disponible. • OFF: La función de REACH en este televisor no está disponible.
	REACH IP Mode	...	Si está habilitada, la función Reach funcionará en IP en lugar de en RF.
	Server IP Setting	...	La URL del servidor de IP, por ejemplo https:\\192.168.1.2:443.
	REACH Channel	...	Asignar un número de canal DTV para actualizar los datos REACH. Este número de canal debe ser el mismo que el configurado en el servidor Reach.
	REACH Update Time	...	Permite configurar cuándo se descargan desde el servidor REACH al televisor datos como software actualizado, archivos de clonación y contenidos de S-LYNC REACH: 1hour: Cada hora 2hour: Cada 2 horas 12:00 AM: cada 12:00 a.m. 2:00 AM: cada 2:00:00 a.m. 12:00 PM: cada 12:00 p.m. 2:00 PM: cada 2:00:00 p.m.
	REACH Update Immediate	...	• ON: Cada vez que el televisor se pone en el modo de espera (el cable está enchufado y la alimentación está apagada) los datos REACH se actualizan en el televisor. • OFF: Los datos REACH solo se actualizan en el televisor a la hora de actualización del servidor REACH.
	Group ID	...	Seleccione el Group ID del servidor REACH. (Consulte el manual del servidor REACH para obtener más información).
	Room Number	...	Configurar el número de habitación.
	REACH Config Version	...	Se muestra la versión de REACH.

Funciones del televisor de hotel			Descripción
Categoría	Elemento	Valor inicial	
Network	Network Setup		Configura una dirección IP para establecer la conexión a Internet. Soft AP: Esta función le permite conectar el televisor en sus dispositivos móviles. Establezca las opciones para la conexión del dispositivo Wi-Fi. • Soft AP: Activa o desactiva Soft AP. Cuando Soft AP está activado, los dispositivos móviles encuentran el nombre del televisor en la lista de conexiones Wi-Fi. • Security key: Establezca la clave de seguridad que necesitará para entrar en otros dispositivos para que puedan conectarse al televisor. – Introduzca la clave de seguridad generada en el dispositivo que desee conectar. – Si la red no funciona con normalidad, vuelva a comprobar la clave de seguridad. Una clave de seguridad incorrecta puede originar un funcionamiento incorrecto. ✎ Soft AP puede no estar disponible si el modelo no lo admite. ✎ Número máximo de dispositivos que se pueden conectar: 4 dispositivos ✎ Velocidad de bits: 10 Mbps/dispositivo ✎ Las especificaciones anteriores se basan en las pruebas realizadas internamente. El rendimiento puede variar en función del entorno de red cableado/inalámbrico.
	SmartHub Model Setting		Configurar el modelo de Smart Hub.
	SmartHub Setting		Configurar Smart Hub.
	Service Discovery	On	Si esta opción está activada, puede compartir el contenido con otros dispositivos, como teléfonos inteligentes, en el modo DLNA.
	Lan Out	OFF	Habilitar/Deshabilitar LAN Out (Salida de LAN). Cuando está habilitada, el televisor puede utilizarse como un router por cable con otros dispositivos de red.
	VLAN ID	...	Crear grupos VLAN separados. Se puede introducir un número de 3 dígitos entre 1 y 255 para el VLAN ID.
	Solution VLAN ID	...	Cuando se utilice VLAN, establezca un VLAN ID que asignar a una solución (como SYNC, H.Browser, etc.).
	Device VLAN ID	...	Establecer un VLAN ID que asignar a los dispositivos externos conectados al puerto LAN OUT.
Widget Solution	Widget Mode	ON	Activar/Desactivar el modo del widget.
	Solution Type	Vendor Server	Seleccionar el tipo de solución (Vender Server/SINC Server).
	Server URL Setting		Configurar la URL del servidor.
	License Server IP Setting	...	Configurar la IP del servidor.
	IPTV Mode	ON	Activar/desactivar el modo IPTV.
	Virtual Standby	OFF	Activar/desactivar el modo Virtual Standby (Espera virtual). Cuando se activa Virtual Standby (Espera virtual), el consumo de energía del televisor es de 9,5 W a 17,4 W (según el tamaño de la pantalla).
	Room Num Setting		Configurar el número de habitación.
Virtual Standby	Virtual Standby Mode	OFF	Si el modo de TV se establece en el modo Virtual Standby (Espera virtual) puede utilizar las principales características del televisor aunque esté en el modo de espera. • ON: El modo Virtual Standby (Espera virtual) está habilitado. • OFF: El modo Virtual Standby (Espera virtual) está deshabilitado. Cuando se activa Virtual Standby (Espera virtual), el consumo de energía del televisor es de 9,5 W a 17,4 W (según el tamaño de la pantalla).
	Reboot Time	...	Esta función puede establecer el intervalo de reinicio del televisor una vez que este se encuentre en el modo Virtual Standby (Espera virtual).

Funciones del televisor de hotel			Descripción
Categoría	Elemento	Valor inicial	
Security Mode	Factory Lock	OFF	Eliminar la lista de dispositivos al encender o apagar. • ON: Se necesita una contraseña para entrar en el menú predeterminado de fábrica. • OFF: Deshabilitar esta función.
	Password Popup	...	Habilitar/Deshabilitar Password Popup (Ventana emergente de contraseña). Si esta opción se desactiva, el televisor no mostrará la ventana emergente de introducción de la contraseña al entrar al menú predeterminado de fábrica. Si se activa, aparece la ventana emergente de introducción de la contraseña.
	Password Input	...	Si esta opción está habilitada, aparece un cuadro de entrada emergente que solicita una contraseña de seguridad de 8 caracteres. El administrador debe introducir una contraseña antes de aplicar o actualizar las preferencias de seguridad. Tras introducir la contraseña correcta, las opciones como Password Setting (Configurar contraseña), Password Reset (Restablecer contraseña) y el Modo de seguridad se encuentran disponibles.
	Password Setting	...	El usuario puede cambiar la contraseña.
	Password Reset	...	La contraseña se restablece a "00000000".
	Security Mode	...	El modo de seguridad ofrece una función administrativa protegida por contraseña para habilitar o deshabilitar las funciones de televisor de hotel, como HDMI, USB y TTX. Utilice esta opción para activar o desactivar el modo de seguridad. Tras activar el modo de seguridad, las opciones como “USB”, “HDMI” y “TTX Security” se habilitan automáticamente en el menú secundario de seguridad. “USB to TV cloning” y “TV Reset” se deshabilitarán en el menú de hotel.
	USB	...	Habilitar/Deshabilitar acceso USB. Cuando se deshabilita, se bloquea el acceso a los dispositivos USB.
	HDMI	...	Habilitar/Deshabilitar acceso HDMI. Si se deshabilita, las opciones Anynet, fuente HDMI y los canales externos del tipo HDMI no estarán accesibles para el usuario.
	TTX Security	...	Si esta opción está desactivada, la función TTX no está disponible cuando se pulsa el botón TTX del mando a distancia
DRM	DRM Mode	OFF	Configura el soporte de DRM. OFF: Desactiva el soporte de DRM. LYNK DRM: Seleccionar para activar el soporte de S-LYNK DRM CAS únicamente. Pro:idiom: Seleccionar para activar el soporte de Pro:Idim CAS únicamente. LYNK DRM,PI: Seleccionar para que el televisor soporte S-LYNK DRM CAS y Pro:Idiom CAS.
System	Self Diagnosis for TV		Acceder al menú de autodiagnóstico. • Picture Test: Se utiliza para comprobar si hay problemas en la imagen. Si aparece un problema durante la prueba de imagen, seleccione Sí y siga las instrucciones de la pantalla. • Sound Test: Utilice el sonido de la melodía incorporada para comprobar si hay problemas con el sonido. Si aparece un problema durante la prueba de sonido, seleccione Sí y siga las instrucciones de la pantalla.
	Self Diagnosis for HTV		Comprobación de que los elementos del menú que se muestran a continuación funcionan si la función HD o la tecla OSD ProIdiom DTV están en uso Channel Key Loss: Correcto/error (Hotel EE.UU.) proveedor STB IS Setting: Correcto/error nombre IS Bathroom AMP: Correcto/error (Hotel UE) RTC: Correcto/error (Hotel UE) PC Audio Test: Correcto/error PC Self Test: Correcto/error
	SW Update		Función de actualización del software por USB
	Service Pattern	OFF	Misma función con patrón de servicio SVC
	Sound Bar Out	OFF	ON: Se silenciará el sonido del altavoz del televisor. El sonido se oirá a través de HDMI. Se debe conectar la barra de sonido para oír el sonido. OFF: El sonido se oirá a través de los altavoces del televisor normalmente.
	Contact Samsung		Muestra el sitio web del centro de servicio Samsung correspondiente, la versión de software y la información de la dirección Mac.
	Standby LED	ON	Cuando el televisor está en modo de espera, se pueden configurar los ajustes del LED externo. • ON: El LED está encendido. • OFF: El LED está apagado.
	TV Reset		Restablece todos los ajustes del televisor a los valores predeterminados de fábrica.

Welcome Message

Es una función que muestra el mensaje personalizado en el televisor cada vez que el huésped enciende el televisor en la habitación del hotel.

La configuración del mensaje de bienvenida se realiza en el menú de opciones de Hotel.

– Esta opción debe estar configurada como activada para que el mensaje se muestre al encender el televisor.

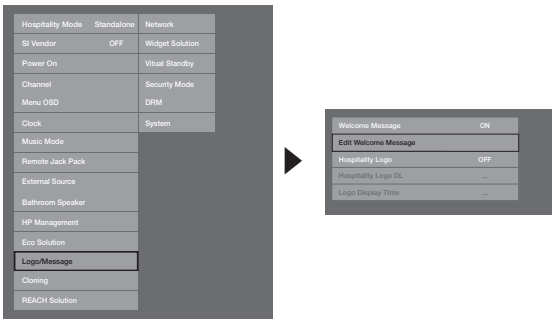

– El mensaje de bienvenida puede tener 25 caracteres y se puede editar en el menú de servicio de hotel.

– En el mensaje de bienvenida se admiten los siguientes caracteres:

✎ En las letras de A a Z sólo se admiten las mayúsculas.

– El mensaje de bienvenida se puede editar con las teclas de navegación, de color y Enter del mando de distancia en la OSD “Edit Welcome Message”.

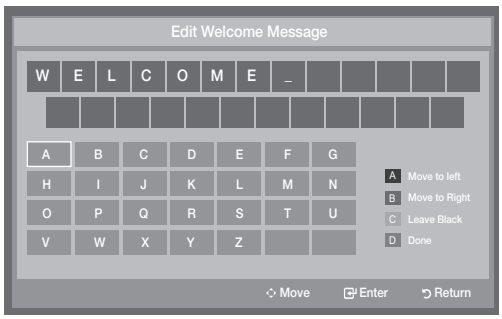

– Las opciones del mensaje de bienvenida y el logotipo del hotel no pueden estar activas al mismo tiempo.

Hotel Logo

La función Logo del hotel muestra la imagen del hotel cuando se enciende el televisor.

- Los parámetros del logotipo del hotel están en los menús del modo Hospitality (Hotel).
- Los elementos de los menús Descarga del logo y Visualización del logo se habilitan cuando se activa la opción Logo del hotel.
- El logotipo del hotel se mostrará cuando se encienda el televisor, si hay una imagen del logo almacenada en la memoria y la opción Logo del hotel está activada.
- El logotipo del hotel no se mostrará si la opción Logo del hotel está desactivada, aunque la imagen del logotipo se haya cargado en el televisor.

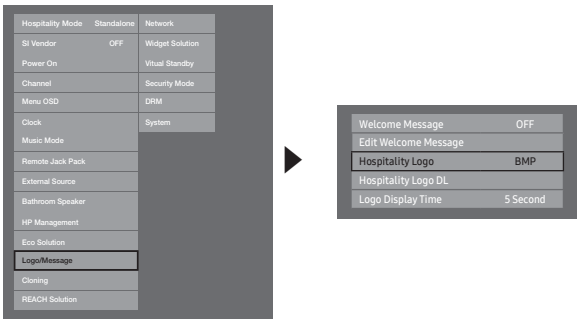

- **Hospitality Logo**
  - Esta opción permite seleccionar si la imagen del logotipo del hotel se ha de mostrar o no.
  - El valor inicial es Desactivado.
  - Se puede establecer como Desactivado o como Activado.
  - Cuando se activa, los elementos de los menús Descarga del logo y Logo Tiempo visualización logo pasan a ser accesibles.

- **Hospitality Logo DL**
  - Esta opción permite descargar la imagen del logotipo en la memoria del televisor desde un dispositivo USB.
  - Aparece Wait (Espere) mientras la imagen se copia en el televisor.
  - Aparece Completed (Completado) cuando la copia se ha completado con éxito.
  - Aparece Failed (Error) cuando la copia no se ha completado con éxito.
  - Aparece No USB (No hay USB) cuando no hay ningún dispositivo USB conectado.
  - Aparece No File (No hay archivo) si no hay un archivo que copiar en el dispositivo USB o si el formato del archivo no es compatible (debe ser un archivo BMP). Si aparece No File (No hay archivo) y se tiene un archivo del logotipo en el dispositivo USB, compruebe el formato del archivo.

- **Logo File Format**
  - El televisor sólo admite los formatos BMP y AVI.
  - El nombre del archivo debe ser samsung.bmp o samsung.avi.
  - La resolución máxima del formato BMP es 960 x 540.
  - El tamaño máximo del archivo de formato AVI es 30 MB.
  - El televisor no cambia el tamaño ni la escala de la imagen.

Cloning

La función de clonación del USB permite descargar una configuración establecida por el usuario (**Imagen**, **Sonido**, **Entrada**, **Canal**, **Configuración** y **Configuración hotel**) desde un televisor y cargarla en otros televisores.

Todas las configuraciones definidas por el usuario de copian desde el TV (equipo principal) en el dispositivo USB.

✎ Después de la clonación, se aplican algunas funciones cuando se vuelve a encender el televisor.

- **Clone TV to USB**: Es una operación para copiar los datos almacenados en una área específica de la EEPROM desde el televisor a un dispositivo USB.

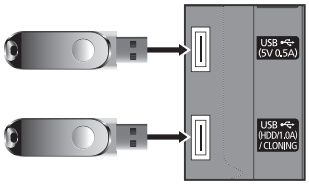

  1. Inserte un dispositivo USB en el puerto USB de la parte posterior del televisor.
  2. Acceda al menú interactivo pulsando los botones en este orden.
     - MUTE → 1 → 1 → 9 → ENTER
  3. Pulse los botones ▲ o ▼ para seleccionar "**Clone TV to USB**" y, a continuación, pulse el botón ENTER.
  4. Se muestra el mensaje "**Clone TV to USB**" y, a continuación, pulse el botón ENTER.
  5. Puede seguir el proceso de clonación de USB.
     - **In Progress**: durante la copia de los datos en el USB.
     - **Completed**: la operación se ha completado con éxito.
     - **Failed**: la operación no se ha completado con éxito.
     - **No USB**: no hay ningún USB conectado.

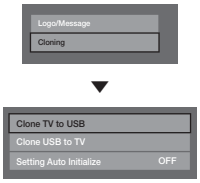

- **Clone USB to TV**: Es una operación para descargar en el televisor los datos almacenados en un dispositivo USB.

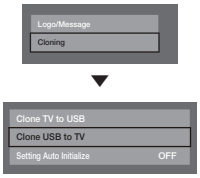

  1. Inserte un dispositivo USB en el puerto USB de la parte posterior del televisor.
  2. Acceda al menú interactivo pulsando los botones en este orden. MUTE → 1 → 1 → 9 → ENTER
  3. Pulse los botones ▲ o ▼ para seleccionar "**Clone USB to TV**" y, a continuación, pulse el botón ENTER.
  4. Se muestra el mensaje "**Clone USB to TV**" y, a continuación, pulse el botón ENTER.
  5. Puede seguir el proceso de clonación de USB.
     - **In Progress**: durante la copia de los datos en el televisor.
     - **Completed**: la operación se ha completado con éxito.
     - **Failed**: la operación no se ha completado con éxito.
     - **No USB**: no hay ningún USB conectado.
     - **No File**: no hay ningún archivo que copiar en el USB.

✎ La operación de copiar desde USB a televisor se puede ejecutar pulsando la tecla ENTER durante 5 segundos.

✎ La gama de productos Hotel TV no admite la función **CLONE** entre un modelo que admita el funcionamiento por satélite y otro modelo que no lo admita.

Para conseguir una clonación instantánea durante la instalación Inserte la llave USB con la configuración principal del primer televisor y pulse la tecla Enter durante 5 segundos.

Inicialización automática de la configuración

Cuando se clona la configuración de un televisor a otro, se clona la configuración de los menús del lado del huésped y del lado del hotel (Imagen, Sonido, Entrada, Canal, Configuración y Configuración hotel). Esto permite establecer casi todos los valores del menú en los televisores del hotel con la misma configuración estándar. Si se permite a los huéspedes acceder a los menús del lado del huésped, por ejemplo, el de Imagen, los huéspedes pueden cambiar la configuración de estos menús que dejarán de ser estándar. Si se activa la función Inicialización automática de la configuración, el televisor restaura (inicializa) automáticamente los valores del menú del lado del huésped con los valores estándar clonados cuando el televisor se apaga y se vuelve a encender. Tenga en cuenta que la Inicialización automática de la configuración solo funciona con los valores clonados del menú del lado del huésped. Los valores que no se hayan clonado se ignoran.

En la siguiente tabla se relacionan las configuraciones que se recuperan con sus valores clonados cuando se activa la función Inicialización automática de la configuración.

Menú	Elemento del menú
Imagen	Modo imagen
	Luz de fondo
	Contraste
	Brillo
	Nitidez
	Color
	Matiz (V/R)
	Aplicar modo de imagen
	Tamaño de imagen
	Tamaño de imagen
	Zoom/Posición
	4:3 Tamaño pant.
	Ajuste automático
	Ajuste pantalla del PC
	Grueso
	Fino
	Posición
	Restablecer imagen
	PIP
	Configuración avanzada
	Contr. dinámico
	Tono del negro
	Tono de piel
	Sólo modo RGB
	Gama de colores
	Balance de blanco
	Gamma
	Iluminac. movim.
	Opciones de imagen
	Tono color
	Vista digital nítida
	Filtro ruido MPEG
	N.neg HDMI
	Modo de película
	Movimiento claro LED
	Imagen desact.
	Restablecer imagen
Sonido	Modo de sonido
	Efecto sonido
	DTS TruSurround HD
	DTS TruDialog
	Ecualizador
	Configuración altavoces
	Ajustes adicionales
	Nivel de audio DTV
	Formato audio HDMI
	Formato audio
	Retardo de audio
	Comp Dolby Digital
	Volumen automático
	Restab. sonido

Menú	Elemento del menú
Sistema	Accesibilidad
	Voice Guide
	Descrip. de audio
	Subtítulos
	Transpar. de menú
	Alto contraste
	Ampliar
	Modo Deportes
	Idioma del menú
	Configuración de Smart Control
	Sensibilidad al movimiento
	Sensibilidad táctil
	Tam. de mando a dist. en pant.
	Control de voz
	Idioma
	Voz del televisor
	Sexo de la voz
	Admin. de disp.
	Config. del teclado
	Config. del ratón
	Hora
	Reloj
	Temporizador
	Temporiz. reactiv.
	Solución económica
	Ahorro energía
	Sensor económico
	Espera sin señal
	Des. apag auto
	Seguridad intelig.
	Seguridad intelig.
	Buscar
	Lista de aislados
	Lista de permitidos
	Config.
	Tiempo protec. autom.
	Cambiar PIN
	General
	Modo Juego
	Respuesta sonora
	Logotipo inicio
	Anynet+ (HDMI-CEC)
	Anynet+ (HDMI-CEC)
	Apagado automático
	Búsqueda de dispositivo
	Vídeo a la carta DivX®

Plug & Play

Plug & Play hotel es una función que automáticamente ejecuta al mismo tiempo la selección del modo Hotel y la configuración de país, del reloj y del modo de la imagen.

- Plug & Play hotel sólo está disponible la primera vez que activa la alimentación.
- Después de configurar por primera vez el televisor y clonar el televisor en USB
- En el siguiente televisor sólo hará falta salir de Plug & Play hotel, conectar USB y clonar USB en el televisor.
- Según el modelo y la región, algunos menús NO existirán.

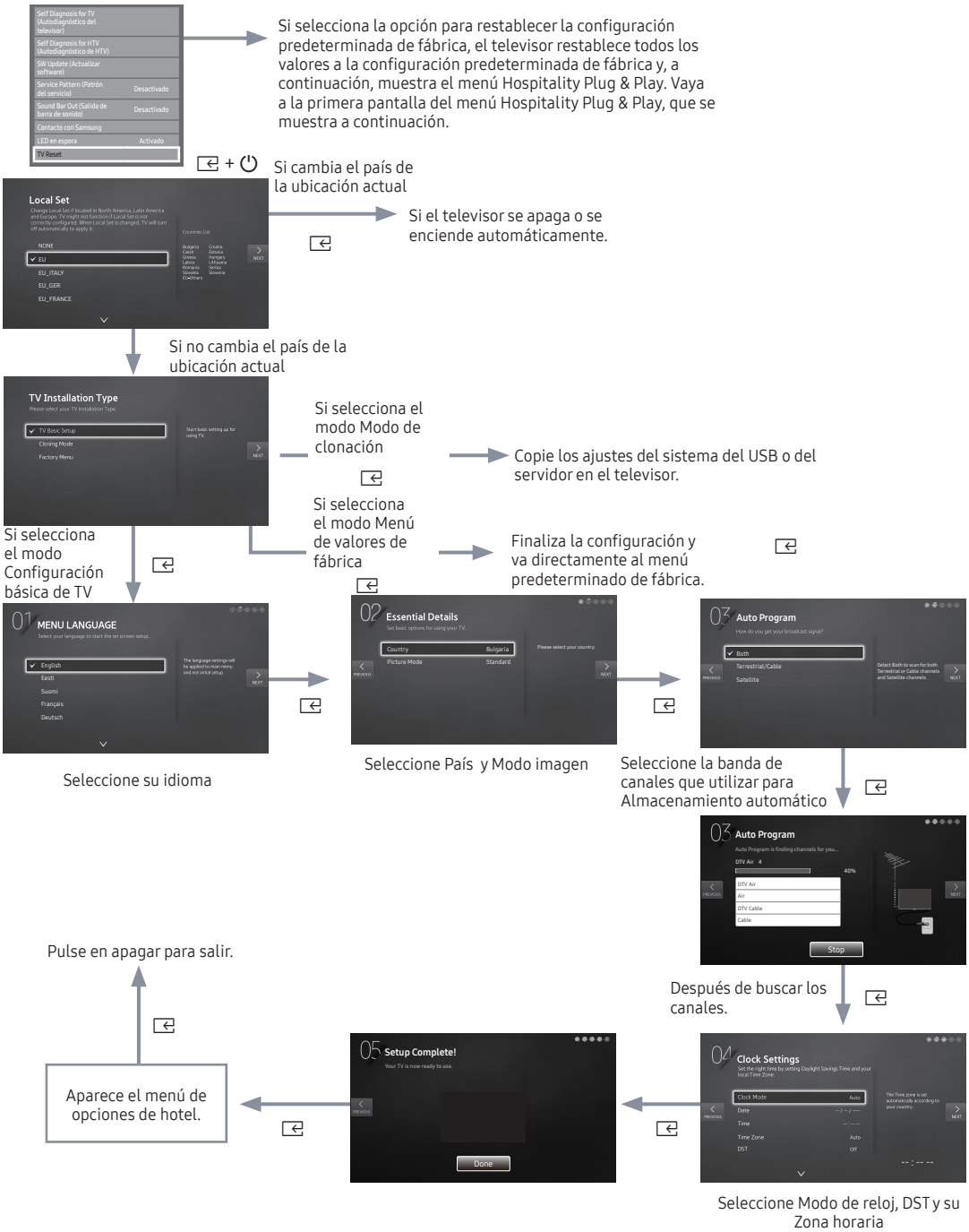

- LocalSet (Configuración local)
  - Resaltado inicialmente: UE
  - Si pulsa la tecla Enter tras seleccionar “Change” puede cambiar el país.
  - El televisor se apaga y se enciende automáticamente cuando se cambia el país.
  - Si selecciona un país incorrecto, ejecute TV Reset de nuevo tras entrar en la sección System del menú Hotel.
- Idioma del menú OSD
  - Si selecciona Configuración básica de TV en la OSD “TV Installation Type”, aparece la OSD “Idioma del menú”.
  - Resaltado inicialmente: English
  - Si pulsa la tecla Enter, aparece la OSD “Modo imagen”
- Modo imagen OSD
  - Resaltado inicialmente: Estándar
  - El televisor muestra la OSD Modo imagen, en la que puede escoger entre el modo de imagen Dinámico o Estándar.
- Almacenamiento automático OSD
  - Si pulsa la tecla Enter, el televisor inicia la búsqueda de canales automáticamente.
- Ajuste de la OSD Modo de reloj, DST(Horario de verano) y Zona horaria
  - Resaltado inicialmente: Modo de reloj: Automático,DST: Desactivado,Zona horaria: Oriente
  - Si se va a sintonizar el televisor para que emita canales digitales y estos canales emiten información sobre la fecha y la hora, configure el modo Modo de reloj en Automático. El televisor ajustará la fecha y la hora automáticamente.
  - Si no se va a sintonizar el televisor para que emita canales digitales, configure el modo Modo de reloj en Manual y ajuste la fecha y la hora en el televisor manualmente.
  - Configure la opción DST en Activado o en Desactivado para que se aplique o se deje de aplicar el horario de verano en el televisor.
  - Seleccione su huso horario en el mapa que aparece.

Mando a distancia de código múltiple

El mando a distancia de código múltiple es un transmisor especial diseñado para controlar cada televisor con un mando a distancia.

Es una función útil cuando hay más de un televisor en una instalación, como un hospital. El número de identificación del aparato se mostrará en la OSD de origen. Es posible admitir hasta 9 transmisiones de clave remota por código múltiple.

El código ID inicial de cada televisor es “0”.

- El código ID se puede configurar y reiniciar en los modos de TV analógica y PC. (no disponible en los canales TTX o DTV)
- El código ID puede ir de 0 a 9.
- Pulse el botón MUTE y el botón RETURN al mismo tiempo durante más de 7 segundos y, a continuación, seleccione el botón numérico para configurar el código.
- La OSD del ID establecido se mostrará en posición central.
- Se mostrará el siguiente mensaje. “Remote control code is set to X. If you want to change the Remote control code, enter the chosen digit.” x es el código numérico.
  - ✎ Este mensaje se verá mientras no se pulse la tecla Exit.

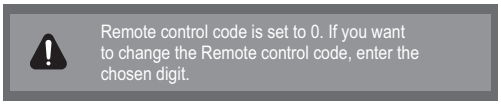

- Por ejemplo, el código de ID del televisor y del mando a distancia se configurarán con el n.º 1 si el usuario pulsa 1.
- Se mostrará el siguiente mensaje.“El código del mando a distancia se ha cambiado a 1”. El televisor se podrá controlar sólo con el mando a distancia que tenga el mismo código que el televisor.
- Si el código ID del mando a distancia y el del televisor no coinciden, se mostrará el siguiente mensaje. “ID de TV es x” (x es el ID del televisor)
- Para restablecer el código ID, Para restablecer el código ID, pulse el botón MUTE y el botón EXIT al mismo tiempo durante más de 7 segundos. Cuando deja de pulsar los botones, el código ID del televisor y el del mando a distancia se restablecen como “0”. “El código del mando a distancia es 0”.

Channel Bank Editor (sólo Smoovie TV)

Editor banco canal es una función para editar un canal con 3 opciones de banco diferentes.
Según la tarjeta del banco, el cliente puede ver canales específicos de Hotel.

Configuración del Editor banco canal en el modo Independiente

1. Acceda al menú Independiente de Hotel mediante "MUTE → 1 → 1 → 9 → ENTER"
2. Seleccione el Distribuidor SI: "Smoovie"
3. Podrá encontrar las opciones del nuevo menú "Channel Bank Editor"
4. Acceda a "Channel Bank Editor"

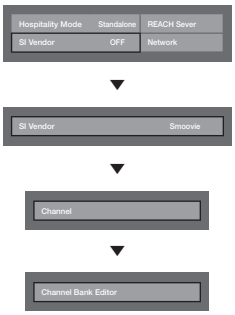

<Según el modelo y la región, algunos elementos de los menús no existirán>

5. Edite el banco de canales como en el ejemplo siguiente.
   a. Bank1 (canal gratuito): Seleccione el canal que se utilizará cuando el mando a distancia no tenga ninguna tarjeta.
   b. Bank2 (tarjeta familiar - verde): Seleccione el canal que se utilizará cuando el mando a distancia tenga la TARJETA VERDE.
   c. Bank3 (tarjeta de adulto - roja): Seleccione el canal que se utilizará cuando el mando a distancia tenga la TARJETA ROJA.

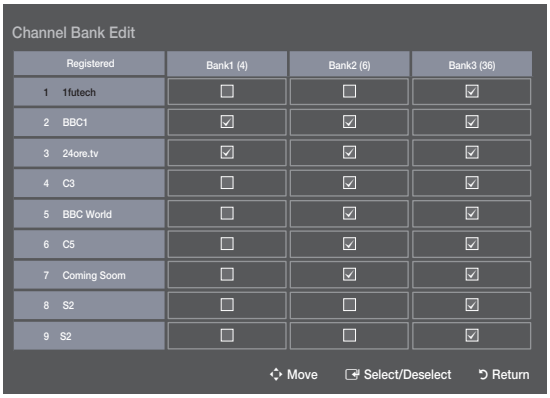

Referencia de uso del mando a distancia SMOOVIE

1. Si se selecciona SMOOVIE como Distribuidor SI, se deberá utilizar el mando a distancia SMOOVIE.
2. Con los botones numéricos del mando a distancia, el usuario puede utilizar sólo el canal Bank1. Por esta razón, si se desea cambiar el canal mediante las tarjetas roja o verde, se deben utilizar los botones de arriba y abajo.
3. En la guía de canales o la lista de canales, el usuario sólo puede ver la lista de canales del Bank1.

Channel Editor

Editor de canales es una función para editar el número y el nombre del canal.

– Utilice el editor de canales para ordenar los canales según los números asignados por el usuario.

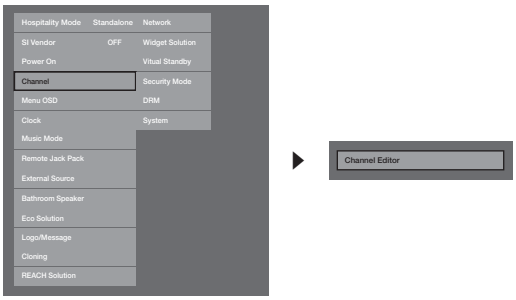

<Según el modelo y la región, algunos elementos de los menús no existirán>

Pasos para editar los canales en el modo Independiente

Paso	Descripción
1	Activar 'Channel Auto Store' en el menú Opciones de hotel
2	Acceder al 'Channel Editor' en el menú Opciones de hotel
3	Compilar una tabla relacionada con las listas de los canales finales que se desean
4	Reordenar con el botón TOOLS los canales de la tabla compilada
5	Pulsar el botón EXIT o RETURN para salir.
<Para comprender mejor el procedimiento, consulte la información siguiente>	

Secuencia Smoovie activado

Paso	Smovie TV utilizado (Aérea/Cable)			
	Asignar canal mezcla activado (se utiliza Aérea y Cable)		Sólo se utiliza Aérea o Cable	Sólo se utiliza Aérea o Cable
	Si el televisor se inicia con Hotel P&P	Si P&P ya se ha completado	Si el televisor se inicia con Hotel P&P	Si P&P ya se ha completado
1	Completar P&P excepto el almacenamiento del canal	Acceder al menú Hotel	Completar todo P&P (sintonización automática de Aérea o Cable)	Acceder al menú Hotel
2	Después de P&P el televisor mostrará el menú Hotel	Configurar activación asignar canal mezcla	Después de P&P el televisor mostrará el menú Hotel	Seleccionar tipo de canal - ATV o ADTV para Aérea - CATV o CDTV para cable
3	Configurar activación asignar canal mezcla	Apagar y encender el televisor	Seleccionar tipo de canal - ATV o ADTV para Aérea - CATV o CDTV para cable	Seleccionar Smoovie TV en el menú Hotel
4	Apagar y encender el televisor	Acceder al menú Hotel	Seleccionar Smoovie TV en el menú Hotel	Seleccionar configuración de canal
5	Acceder al menú Hotel	Seleccionar Smoovie TV en el menú Hotel	Seleccionar configuración de canal (se puede omitir)	Seleccionar "Aérea" o "Cable" para la sintonización automática
6	Seleccionar Smoovie TV en el menú Hotel	Seleccionar configuración de canal	Seleccionar "Aérea" o "Cable" para la sintonización automática (se puede omitir)	Configurar Editor banco canal
7	Seleccionar configuración de canal	Seleccionar "Aérea + Cable" para la sintonización automática	Configurar Editor banco canal	Tras apagar y encender, el usuario puede utilizar el televisor.
8	Seleccionar "Aérea + Cable" para la sintonización automática	Configurar Editor banco canal	Tras apagar y encender, el usuario puede utilizar el televisor.	
9	Configurar Editor banco canal	Tras apagar y encender, el usuario puede utilizar el televisor.		
10	Tras apagar y encender, el usuario puede utilizar el televisor.			

Paso	Smovie TV utilizado (satélite)			
	Asignar canal mezcla activado (se utilizan Satélite y Aérea o Cable)		Sólo se utiliza Satélite	
	Si el televisor se inicia con Hotel P&P	Si P&P ya se ha completado	Si el televisor se inicia con Hotel P&P	Si P&P ya se ha completado
1	Completar P&P excepto el almacenamiento del canal	Acceder al menú Hotel	Completar todo P&P (sintonización automática de Aérea o Cable)	Acceder al menú Hotel
2	Después de P&P el televisor mostrará el menú Hotel	Configurar activación asignar canal mezcla	después de P&P el televisor mostrará el menú Hotel	Seleccionar tipo de canal - ATV o ADTV para Aérea - CATV o CDTV para cable
3	Configurar activación asignar canal mezcla	Apagar y encender el televisor	Seleccionar tipo de canal - ATV o ADTV para Aéreav - CATV o CDTV para cable	Seleccionar Smoovie TV en el menú Hotel
4	Apagar y encender el televisor	Acceder al menú Hotel	Seleccionar Smoovie TV en el menú Hotel	Seleccionar configuración de canal
5	Acceder al menú Hotel	Seleccionar Smoovie TV en el menú Hotel	Seleccionar configuración de canal (se puede omitir)	Seleccionar Satélite para la sintonización automática
6	Seleccionar Smoovie TV en el menú Hotel	Seleccionar configuración de canal	seleccionar Satélite para la sintonización automática (se puede omitir)	Configurar Editor banco canal
7	Seleccionar configuración de canal	Seleccionar Satélite para la sintonización automática	Configurar Editor banco canal	Tras apagar y encender, el usuario puede utilizar el televisor.
8	Seleccionar Satélite para la sintonización automática	Configurar Editor banco canal	Tras apagar y encender, el usuario puede utilizar el televisor.	
9	Configurar Editor banco canal	Tras apagar y encender, el usuario puede utilizar el televisor.		
10	Tras apagar y encender, el usuario puede utilizar el televisor.			

Lista de canales

Puede ver la información del canal, **Todos**, **TV**, **Radio**, **Datos/Otros**, **Analógico** o **Favoritos 1-5**.

✎ Cuando se pulsa el botón CH LIST del mando a distancia, la pantalla **Lista de canales** se muestra al mismo tiempo.

- **Todos**: Muestra todos los canales disponibles actualmente.
- **TV**: Muestra todos los canales de televisión disponibles actualmente.
- **Radio**: Muestra todos los canales de radio disponibles actualmente.
- **Datos/Otros**: Muestra todos los canales MHP u otros disponibles actualmente.
- **Analógico**: Muestra todos los canales analógicos disponibles actualmente.
- **Favoritos 1-5**: Muestra todos los canales favoritos.
  - ✎ Si desea ver los canales favoritos que ha agregado, pulse el botón CH LIST y utilice los botones ◀▶ (**Modo canal**) para acceder a **Favoritos 1-5**.
  - ✎ Uso de los botones de control en **Lista de canales**.
    - (**Herramientas**): muestra el menú de opciones.
    - ◀▶ (**Modo canal / Canal**): Ir a **Todos, TV, Radio, Datos/Otros, Analógico** o **Favoritos 1-5**.
    - ✎ Cuando se selecciona **Vista progr.** en el menú (**Herramientas**), se puede ir a otros canales mediante el botón ◀▶ (**Canal**).
    - (**Ver / Información**): Se ve el canal seleccionado. / Muestra detalles del programa seleccionado.
    - ◇ (**Página**): Ir a la página siguiente o anterior.

Cómo utilizar Programar visualización en la lista de canales

(sólo canales digitales)

Cuando se establece **Programar visualización** en **Lista de canales**, sólo se puede establecer el programa en **Vista progr.**.

1. Pulse el botón CH LIST y seleccione el canal digital que desee.
2. Pulse el botón TOOLS y seleccione **Vista progr.**. Aparece la lista de programas del canal.
3. Pulse los botones ▲ / ▼ para seleccionar el programa deseado y, a continuación, pulse los botones ENTER (Inf**ormación**) o INFO.
4. Seleccione **Programar visualización** y pulse el botón ENTER una vez haya terminado.

✎ Si desea cancelar **Programar visualización**, siga los pasos 1 a 3. Seleccione **Cancelar progr.**.

Uso del menú de opciones TOOLS

Establezca cada canal con las opciones del menú **Lista de canales** (**Vista progr., Edit. favoritos, Bloquear/Desbloquear, Modificar nombre canal, Editar número canal, Borrar,** Inf**ormación, Ordenar, Modo edic.**).

Los elementos del menú de opciones pueden variar según el estado del canal.

1. Seleccione un canal y pulse el botón TOOLS.
2. Seleccione una función y cambie la configuración.

- **Vista progr.**: Muestra el programa cuando se ha seleccionado un canal digital.
- **Edit. favoritos**: Configure los canales que vea con más frecuencia como favoritos. Añada o borre el canal seleccionado en **Favoritos 1-5**.

1. Seleccione **Edit. favoritos** y pulse el botón ENTER.
2. Pulse el botón ENTER para seleccionar **Favoritos 1-5** y pulse el botón **Aceptar**.
   ✎ Se puede añadir un canal favoritos de entre los canales de **Favoritos 1-5**.

- **Bloquear/Desbloquear**: Se puede bloquear un canal para que no se pueda seleccionar ni visualizar.
  ✎ Está función está disponible sólo cuando **Bloqueo de canal** está configurado como **Activado**.
  ✎ Aparece la pantalla para la introducción del número PIN. Escriba su código PIN de 4 dígitos. Cambie el PIN mediante la opción **Cambiar PIN**.
- **Modificar nombre canal** (sólo canales analógicos): Asigne un nombre de canal personal.
- **Editar número canal** (sólo canales digitales): Edite el número pulsando los botones numéricos.
  ✎ En algunas zonas quizás no se admitan las funciones **Modificar nombre canal** y **Editar número canal**.
- **Borrar**: Puede suprimir un canal para que se muestren los canales que desee.
- Inf**ormación**: Muestra información del programa seleccionado.
- **Ordenar**: Cambia la lista ordenada por número o nombre de canal.
- **Modo edic.**: Puede seleccionar los canales deseados y editarlos.

Uso del menú de opciones TOOLS

Establezca cada canal con las opciones del menú (**Edit. favoritos**, **Bloquear/ Desbloquear**, **Borrar**, **Anular selecc.**, **Seleccionar todos**).

1. Pulse el botón TOOLS en la pantalla **Lista de canales** y seleccione el **Modo edic.**. Aparece una casilla de verificación a la izquierda del canal.
2. Pulse los botones ▲ / ▼ para seleccionar el canal deseado y, a continuación, pulse el botón ENTER. La marca (✓) indica el canal que se ha seleccionado.
   - ✎ Puede seleccionar más de un canal.
   - ✎ Vuelva a pulsar el botón ENTER para cancelar la selección del canal.
3. Pulse el botón TOOLS, seleccione una función y cambie su configuración.

- **Edit. favoritos**: Establezca los canales seleccionados que vea con más frecuencia como favoritos.
  - ✎ La pantalla **Edit. favoritos** tiene cinco grupos (**Favoritos 1**, **Favoritos 2**, **etc.**). Puede añadir un canal favorito en cualquiera de los grupos. Pulse los botones ▲ / ▼ para seleccionar un grupo.
- **Bloquear/Desbloquear**: Se puede bloquear un canal para que no se pueda seleccionar ni visualizar.
  - ✎ Está función está disponible sólo cuando **Bloqueo de canal** está configurado como **Activado**.
  - ✎ Aparece la pantalla para la introducción del número PIN. Escriba su código PIN de 4 dígitos. Cambie el PIN mediante la opción **Cambiar PIN**.
- **Borrar**: Puede suprimir un canal para que se muestren los canales que desee.
- **Anular selecc.**: Cancele la selección de los canales.
- **Seleccionar todos**: Seleccione todos los canales de la lista.

My Channel

Determina el país y el género de los canales proporcionados por el hotel y, si el usuario selecciona un país o un género, muestra los canales correspondientes.

- Si no se selecciona el país en primer lugar, NO se podrá establecer el género.
- Si se selecciona un género que NO tenga ningún canal añadido, la lista de canales mostrará todos los canales.
- Mi canal sólo funciona en el modo Independiente.
- Distribuidor SI en el modo Independiente: No funciona si se ha seleccionado Smoovie.
- Es una de las opciones de hotel del menú Hotel › Modo de servicio y se puede activar o desactivar.
- Esta opción sólo funciona cuando está activada.

Composición del canal [modo Género]

Estándar	Categoría	Modo canal	Activación del modo Antena		Descripción
			Aérea/Cable	Satélite	
Hotel	Género	Todos (predeterminado)	O	O	Proporcionar el modo de canal por género de cada país que el instalador ha gestionado en el modo de fábrica.
		Noticias	O	O	
		Radio	O	O	
		Entretenimiento	O	O	
		Deportes	O	O	
		Hotel	O	O	

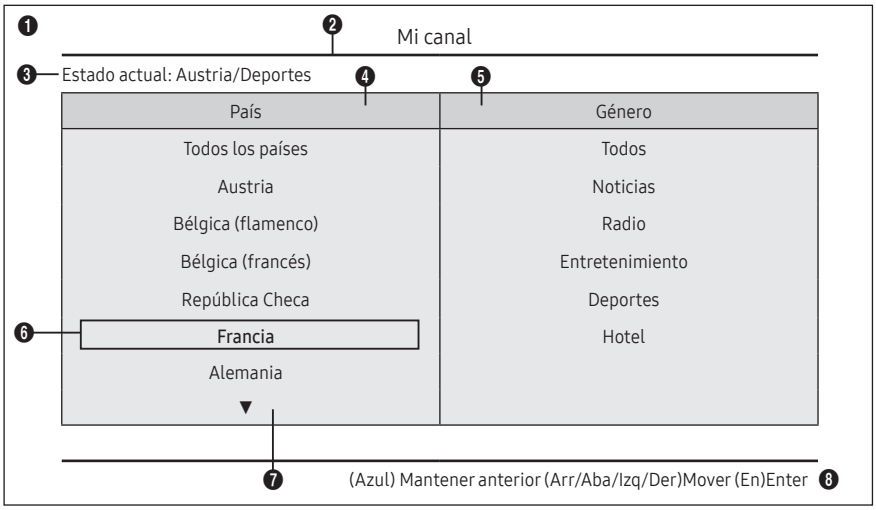

* Para los números de los elementos que se muestran en la lista, consulte el documento del diseño.

Guía de teclas

Botón	Acción	Ayuda navegación
AZUL	Vuelve a la pantalla. (Configuración del género: Último país y género)	Mantener anterior
ENTER	Selecciona un elemento.	Entrar
∧ CH ∨	Mover el resaltado por página.	(Sin guía)
▲/▼	Desplazarse por cada país, lista de género (de modo circular).	Mover
►	Selecciona el elemento resaltado y lo desplaza a la sección Género.	
RETURN	Vuelve a la pantalla. (Configuración del género: Último país y género)	(Sin guía)
EXIT	Vuelve a la pantalla. (Configuración del género: Último país y género)	(Sin guía)

✎ NOTA

- En esta sección se describe la interfaz del usuario frontal que se muestra cuando se enciende el televisor. (Modo Fábrica > Modo Género: Habilitar)
- El género es la lista secundaria de cada país.
- La pantalla de emisión mostrará el último canal memorizado.
- Si el usuario quiere mantener la asignación previa del canal del país y del género, puede pulsar las teclas 'AZUL', RETURN, EXIT del mando a distancia para cerrar la interfaz frontal.

✎ ETC.

- Elemento resaltado predeterminado: Últimos elementos de la memoria (país, género)
- Tiempo de espera (60 seg)

Elementos

N.º	Nombre	Descripción
1	Pantalla de fondo	• Muestra el último canal memorizado que se muestra cuando se enciende el televisor.
2	Título de función	• Es el nombre de la función.
3	Estado actual	• Muestra la configuración actual del país y el género.
4	Elementos del país	• Se muestra el elemento de la lista de países. • Muestra el último país seleccionado.
5	Elementos del género	• Se muestra el elemento de la lista de géneros. • Muestra los elementos de género disponibles para cada país que el instalador ha gestionado en el modo de fábrica (siempre se proporciona el elemento 'Todos'). • Muestra el último género seleccionado.
6	Elemento resaltado	• Si el título del elemento es demasiado largo para que se muestre en el área, se activa la función de desplazamiento de texto automático.
7	Indicador	• Se muestra cuando hay una página anterior o siguiente.
8	Ayuda navegación	• La guía de teclas aparece alineada a la derecha.

Interacción de elementos resaltados [Elementos del país]

- Esta página tiene únicamente fines interactivos. Es posible que las pantallas no sean idénticas a ésta.

✎ NOTA

- El usuario puede desplazarse por los elementos de la lista de cada país y género pulsando las teclas arriba y abajo del mando a distancia.
- Se admite la navegación circular.

❶

Interacción de elementos resaltados [Género predeterminado]

• Esta página tiene únicamente fines interactivos. Es posible que las pantallas no sean idénticas a ésta.

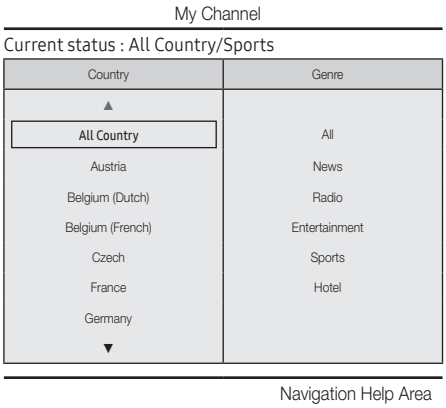

ENTER/DERECHA

IZQUIERDA

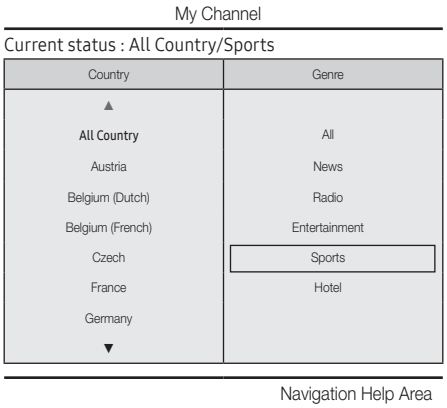

- Se resalta la selección actual del país.
- Elemento resaltado predeterminado: La selección actual del género.

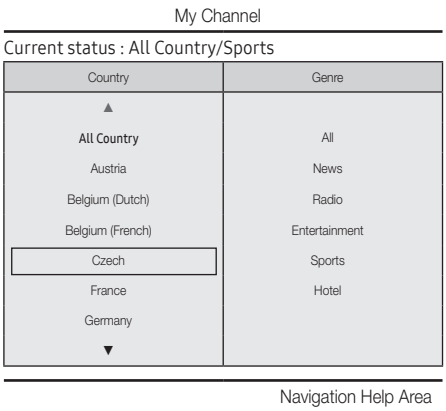

ENTER/DERECHA

IZQUIERDA

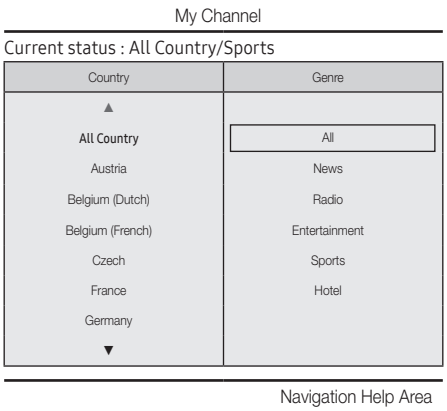

- Se resalta otro elemento de País (por ejemplo, Francia).
- Elemento resaltado predeterminado: Todos

Interacción del cambio de modo 1 (1/2)

• Esta página tiene únicamente fines interactivos. Es posible que las pantallas no sean idénticas a ésta.

❶

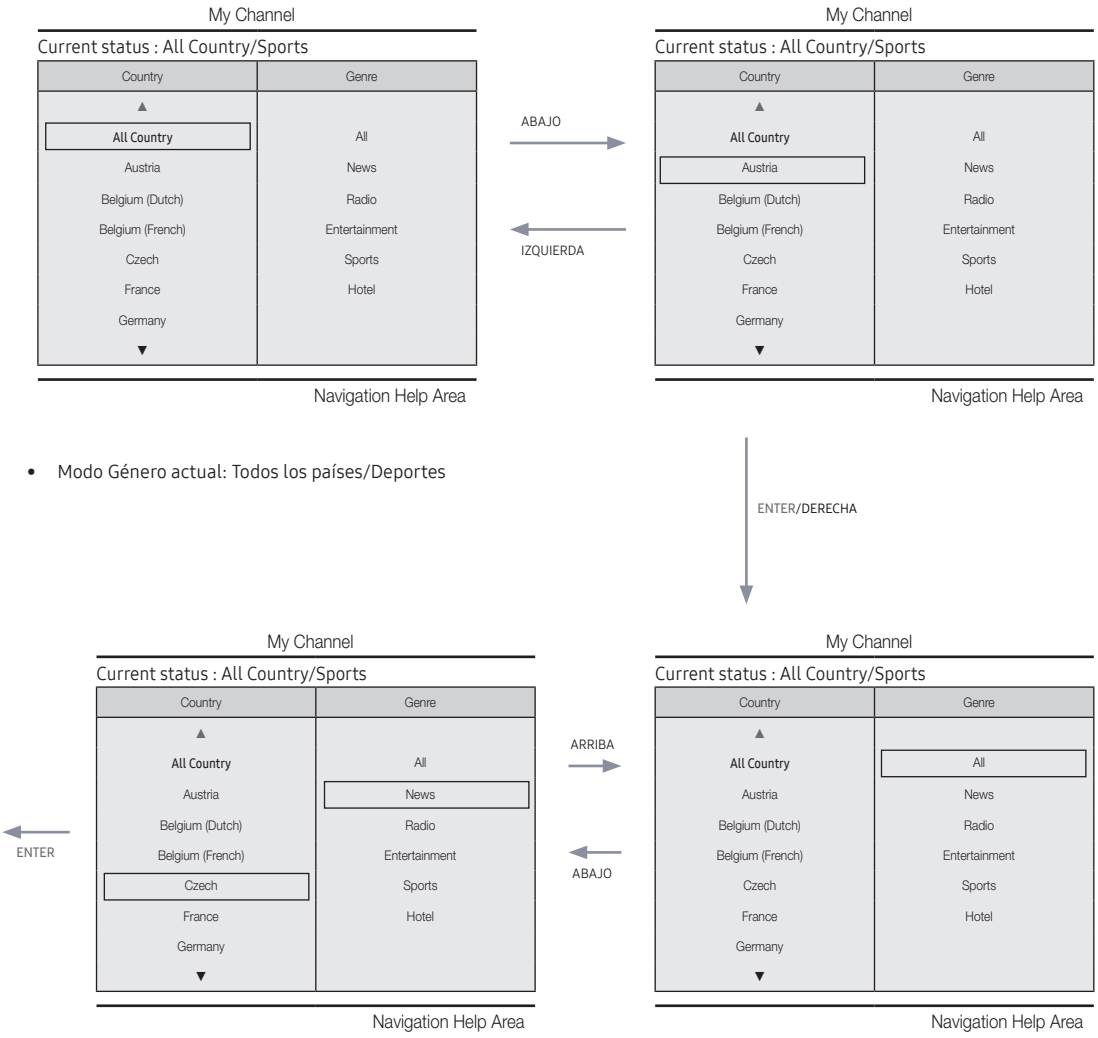

• Modo Género actual: Todos los países/Deportes

• Si se ha seccionado el país, el resaltado se desplaza automáticamente al menú del género.

ENTER/DERECHA

❻

Interacción del cambio de modo 1 (2/2)

• Esta página tiene únicamente fines interactivos. Es posible que las pantallas no sean idénticas a ésta.

❺

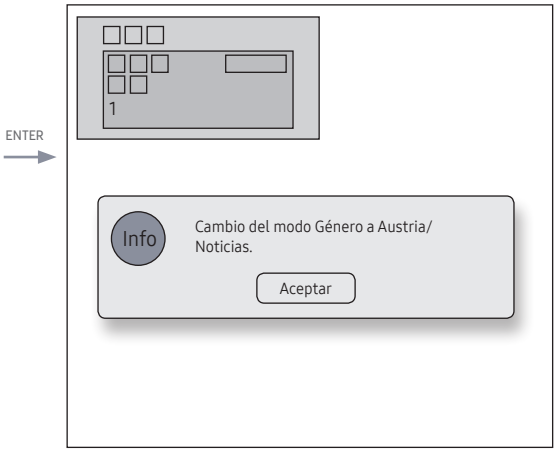

- Se muestra el mensaje completo del cambio de modo de género.
- Tiempo de espera (5 seg)

ENTER/RETURN/Tiempo de espera

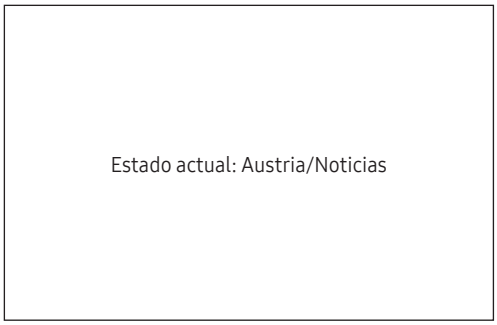

❻

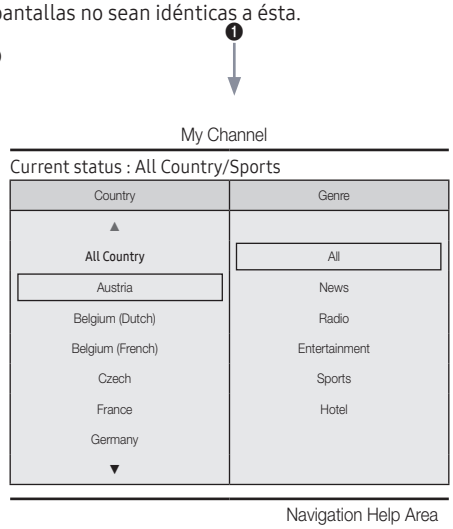

- Si se pulsa la tecla izquierda desde el menú de género hasta el menú de país, se resalta un elemento existente del país seleccionado.

Interacción del cambio de modo 2 (1/2)

- Esta página tiene únicamente fines interactivos. Es posible que las pantallas no sean idénticas a ésta.

❶

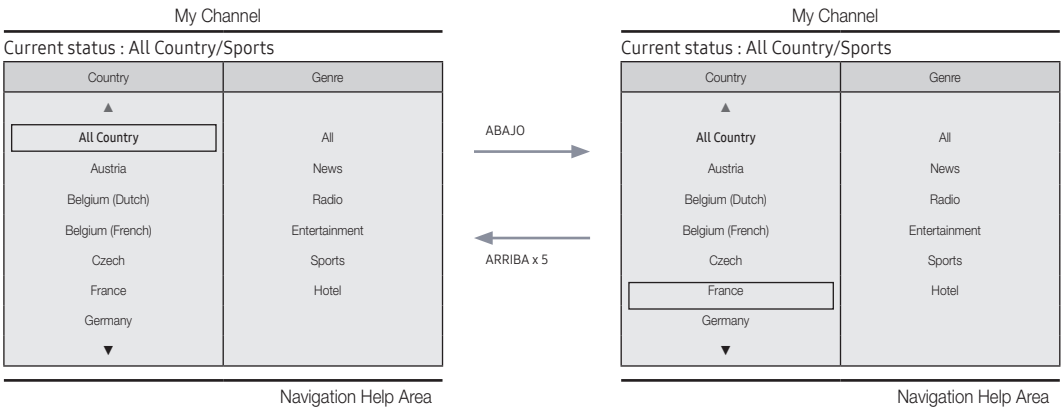

- Modo Género actual: Todos los países/Deportes

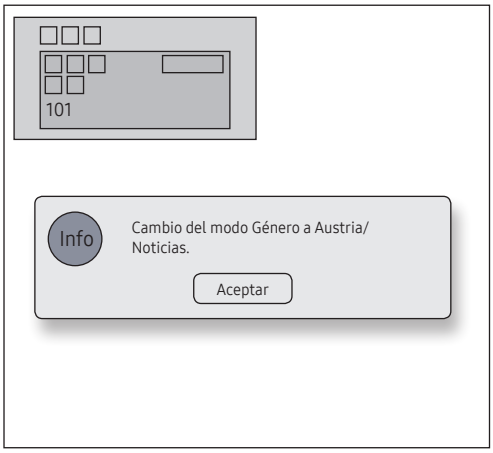

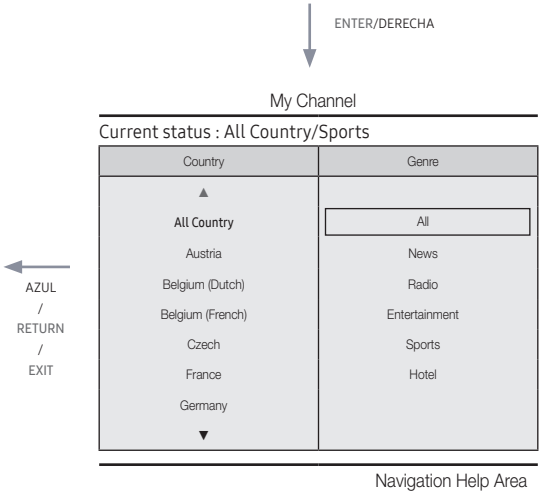

❺

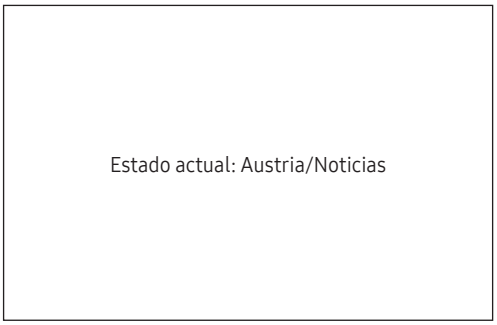

- Si se ha seccionado el país, el resaltado se desplaza automáticamente al menú del género.

Situación de alimentación encendida [Última memoria]

• Esta página tiene únicamente fines interactivos. Es posible que las pantallas no sean idénticas a ésta.

❶

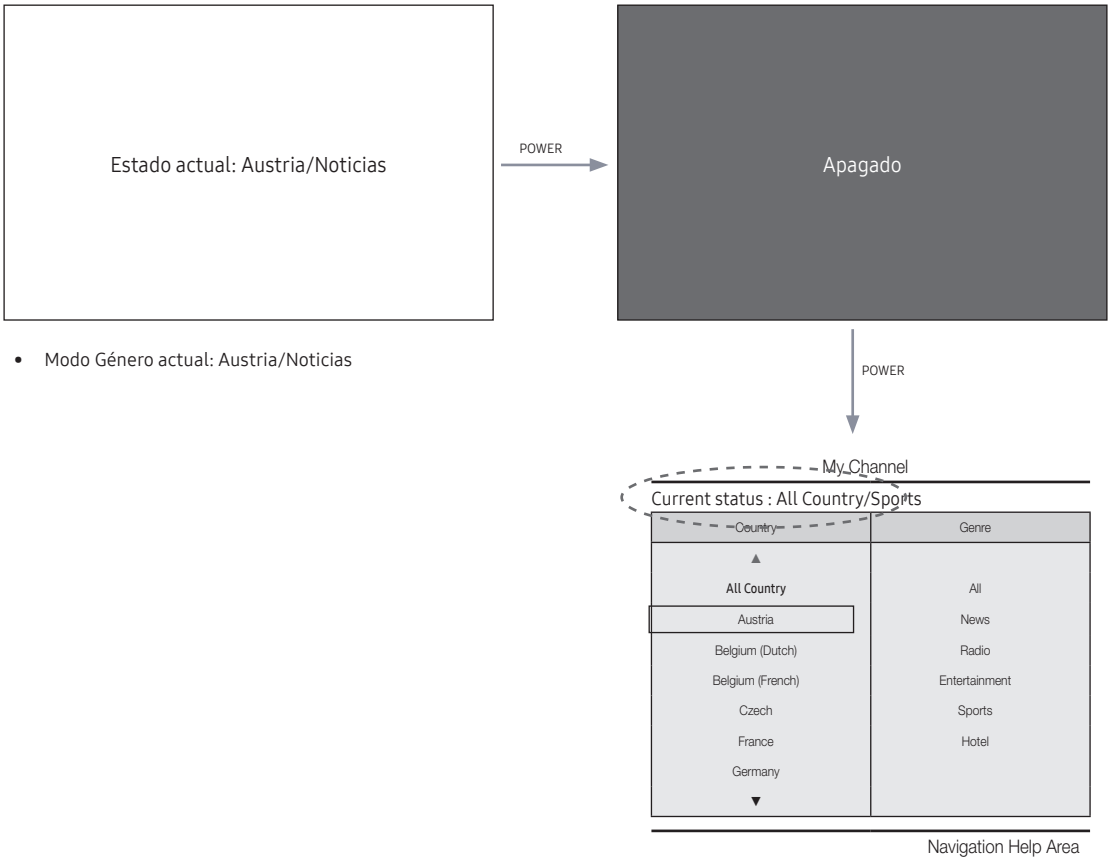

- Modo Género actual: Austria/Noticias

- Modo Género actual: Austria/Noticias

Editor del género (configura los géneros de cada canal del televisor del hotel.)

- Se puede utilizar desde el menú Hotel (configuración de fábrica).
- Entre los géneros que se admiten se incluyen Noticias, Radio, Entretenimiento, Deportes y Hotel.
- Se pueden seleccionar varios géneros por cada canal al mismo tiempo.
  Editor del país (editor del canal): Este editor configura el país de cada canal del televisor del hotel.
- Países admitidos (20 países): Alemania, Austria, Bélgica, China, Corea, Dinamarca, España, EE.UU, Finlandia, Francia, Grecia, Holanda, Italia, Japón, Noruega, Portugal, Rusia, Suecia, Turquía.
- Si en cada país se establece más de un canal, el país se registra como una categoría y los usuarios pueden ver los canales del país.
- Para cada canal se puede establecer más de un país. Si el usuario selecciona una categoría, en la lista de canales sólo se muestran los canales correspondientes al país.
- Si en la lista de canales se selecciona un canal para el cual se ha establecido el país, el elemento Editar países se añade a Herramientas. De lo contrario, el elemento Añadir a países se añade a Herramientas.
- * Cuando se ejecuta la función correspondiente, se puede establecer o cancelar un país para el canal seleccionado.
- Interfaz de usuario frontal
- Proporciona la pantalla donde el usuario puede seleccionar un país o un género cuando enciende la alimentación.

Disposición del marco izquierdo

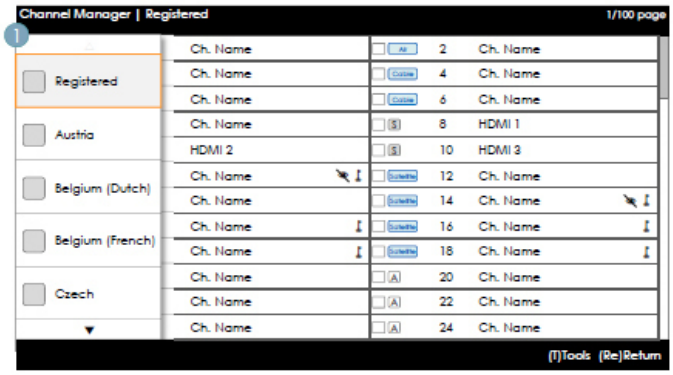

Guía de teclas

Botón	Acción	Ayuda navegación
ENTER	Selecciona o accede al área del explorador de canales correspondiente.	(Sin guía)
RETURN	Selecciona o accede al área del explorador de canales correspondiente.	Volver
UP/DOWN	Desplaza el resaltado arriba o abajo.	(Sin guía)
RIGHT	Desplaza el resaltado al área del explorador de canales.	(Sin guía)
INFO	Muestra la información de la categoría.	(Sin guía)
TOOLS	Muestra los menús de funciones de la utilidad.	Herramientas
EXIT	Cancela y vuelve al paso anterior (modo de fábrica).	(Sin guía)

✎ NOTA

- Es un componente del marco izquierdo (Categorías de países).

✎ ETC.

- Elemento resaltado predeterminado: ‘El país seleccionado actualmente’

Elementos

N.º	Nombre	Descripción
1		• Cuando el usuario accede a esta pantalla, se resalta el elemento predeterminado seleccionado actualmente. • Se proporciona el icono de país + el nombre de categoría. (Si se resalta en el marco principal, sólo se muestra el icono.) • Desplazamiento del resaltado – Pulsando el botón arriba o abajo se desplaza el resaltado. – Si los elementos no se pueden desplazar en una página, se proporcionan indicadores de arriba y abajo. – Una vez el resaltado se ha desplazado a una categoría, la lista de canales correspondiente a la categoría se carga en el marco principal.

Marco izquierdo [Categorías de países]

Estándar	Categoría	Modo canal	Activación del modo Antena		Descripción
			Aérea/Cable	Satélite	
Hotel	Sintonizado originalmente	Registrado	O	O	• Relaciona todos los canales registrados en el proceso de sintonización automática.
	País	Todos los países	O	O	• Proporciona la lista de los canales y fuentes especificados en la lista de canales registrados. • Todos los países es la suma de todos los canales registrados en cada país. (Sólo se proporciona a los usuarios finales.)
		País 1	O	O	
		País 2	O	O	
		.	O	O	

Herramientas [Categoría registrados/países]

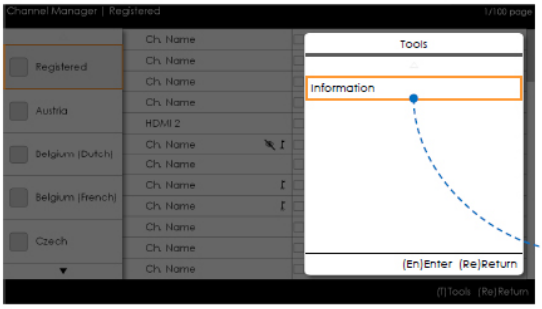

- Administrador de canales > Categoría de canal > Herramientas > Información

- Los elementos se muestran sin 'Canal'.
- Si en el marco izquierdo se ha resaltado el elemento Registrado/País, se puede habilitar la ventana correspondiente pulsando la tecla 'INFO' del mando a distancia.
- Se muestran todos los países.
- Se puede desplazar por los elementos del país pulsando las teclas arriba y abajo (se proporcionan indicadores).

✎ NOTA

- Es una explicación del menú Herramientas en la categoría del marco izquierdo.
- Sólo se proporciona el elemento Información para cada Registro/País.

Elementos

Categoría	Menú Herramientas	Descripciones
Registrado, País	Información	Canales registrados. El número de canales de cada país.

- Los elementos se muestran sin 'Canal'.

Ejemplos de error

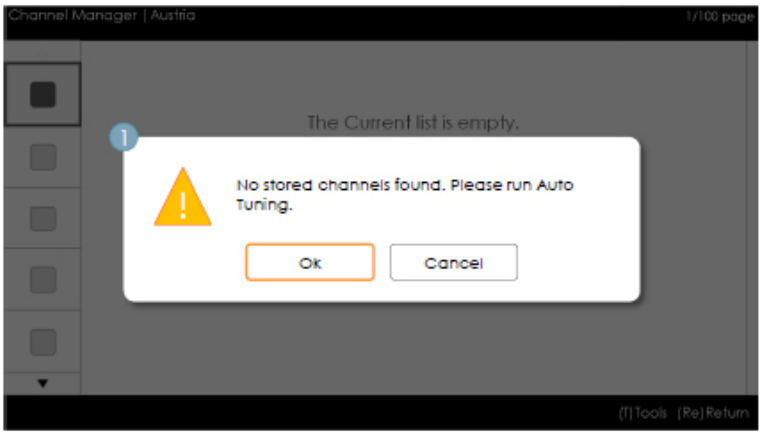

✎ NOTA

- Es el mensaje que indica que no hay canales guardados en la lista de canales registrados.

Elementos

N.º	Nombre	Descripción
1	Mensaje	• Cuando se accede al explorador, si el elemento de canales registrados está vacío, se muestra un mensaje que permite a los usuarios cambiar al menú Guardado automático (programa). • Cuando no se ha configurado ni la hora ni el canal y el usuario accede al administrador de canales, se muestra un mensaje que le permite cambiar a la sintonización automática (programación automática) de la misma manera que se ha descrito.

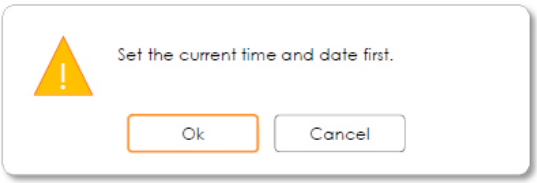

- Este mensaje indica que no se ha configurado la hora.
  - Si no se ha configurado la hora, antes de acceder al Administrador de canales se muestra el mensaje en el modo de fábrica.

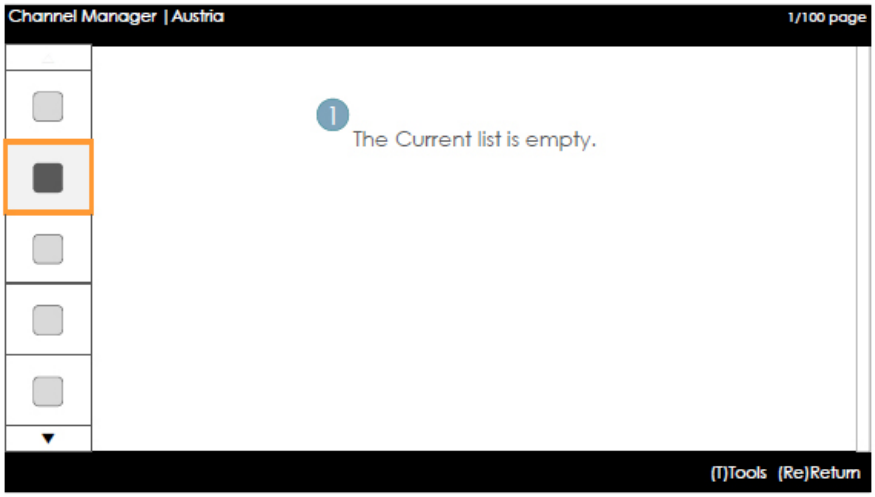

✎ NOTA

- Este componente se utiliza cuando no hay canales registrados en la categoría del país.

Elementos

N.º	Descripción	Descripción
		• El mensaje se muestra cuando el país seleccionado actualmente no contiene ningún elemento.

Marco principal [Explorador de canales]

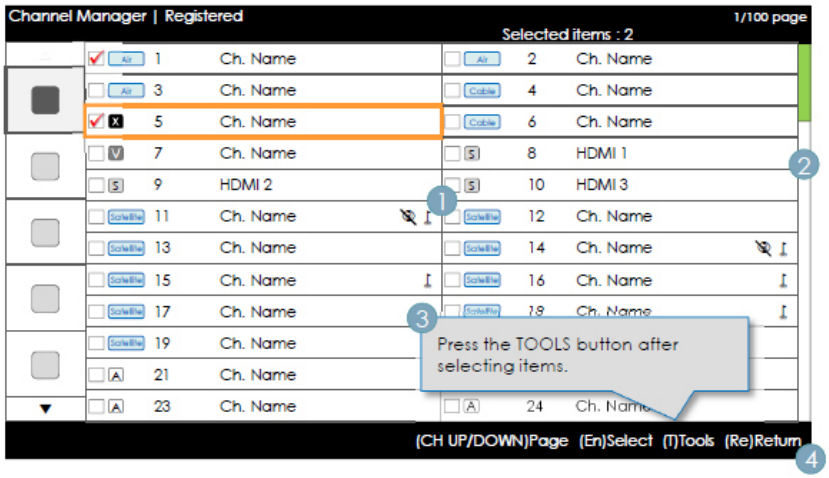

Guía de teclas

Botón	Acción	Ayuda navegación
CH UP/DOWN	Desplaza la página.	Página
ENTER	Selecciona o accede al área del explorador de canales correspondiente.	Seleccionar
RETURN	Vuelve al paso anterior (modo de fábrica).	Volver
UP/DOWN	Desplaza el resaltado arriba o abajo.	(Sin guía)
RIGHT	Desplaza el resaltado al área del explorador de canales.	(Sin guía)
INFO	Muestra la información de la categoría.	(Sin guía)
TOOLS	Muestra los menús de funciones de la utilidad.	Herramientas
EXIT	Cancela y vuelve al paso anterior (modo de fábrica).	(Sin guía)

✎ NOTA

- Es un componente del marco principal (Explorador de canales).
- El resaltado inicial es el canal antes de acceder al modo de fábrica o la entrada externa.

Elementos

N.º	Nombre	Descripción
1	Marco principal	• Muestra el canal o la lista de fuentes de la categoría seleccionada actualmente.
2	Barra de desplazamiento	• Muestra la posición de la página actual en relación al total de páginas.
3	Área de ayuda para la navegación	• Se muestra cada vez que el usuario accede al Administrador de canales. (Si un usuario sale y vuelve a entrar en el Administrador de canales, se muestra nuevamente.) • Desaparece cuando se alcanza el tiempo de espera (5 seg) o un usuario pulsa una tecla.
4	Área de ayuda para la navegación	• Los botones de la información del país configurado actualmente y ROJO está alineados a la izquierda. (Se muestran y es posible desplazarse por ellos en grupo gráficamente.) La guía de teclas aparece alineada a la derecha.

Elementos comunes de los canales [+ método iconos]

Normas para la representación de la lista de canales

Estándar	Elemento	Construcción
ATSC	Canales digitales	• Casilla de verificación + Icono de estado + Número de canal digital + Nombre de canal – Formato de representación del número del canal: ###-### (El número del canal se representa con'-'.)
	Canales analógicos	• Casilla de verificación + Icono analógico + Número de canal analógico+ Nombre de canal – Formato de representación del número del canal: ### ('-' no se utiliza para representar los números de los canales analógicos.)
DVB (CHEM)	Canales digitales	• Casilla de verificación + Icono de estado + Número de canal digital + Nombre de canal – Formato de representación del número del canal: ### (Para la longitud máxima de la representación del número del canal, siga las especificaciones regionales.)
	Canales analógicos	• Casilla de verificación + Icono analógico + Número de canal analógico+ Nombre de canal – Formato de representación del número del canal: ### (Para la longitud máxima de la representación del número del canal, siga las especificaciones regionales.)

Normas para la representación de los iconos de la lista de canales

Elemento		Ejemplo		Prioridad
SI dinámico Icono	Canales borrados por SI dinámico	☐ X NNNNNNNN NOMBRE CAN.	• Canales borrados por SI dinámico pero no por el usuario.	1
	Canales añadidos por SI dinámico	☐ V NNNNNNNN NOMBRE CAN.	• Canales añadidos por SI dinámico pero no por el usuario.	2
Icono de canal analógico		☐ A NNNNNNNN NOMBRE CAN. (nombre del canal editado).	• Se muestra el icono del canal analógico.	3
Icono del canal fuente		☐ S NNNNNNNN NOMBRE CAN.	• Canal que es una fuente de entrada.	4
Icono de la antena	Aérea	☐ Air NNNNNNNN NOMBRE CAN.	• Representa los canales en emisión desde las antenas. Los iconos de las antenas aérea, de cable o satélite se muestran con la prioridad más baja.	5
	coaxial	☐ Cable NNNNNNNN NOMBRE CAN.		
	Satélite	☐ Satellite NNNNNNNN NOMBRE CAN.		

Icono de canal codificado	NNNNNNNN NOMBRE CAN.	• El icono de canal codificado (aparece con la antena de satélite).	-
Silencio de vídeo	NNNNNNNN NOMBRE CAN.	• Canal silenciado en la pantalla (se proporciona información del audio y del canal).	-

Añadir a países/Editar países (1/2)

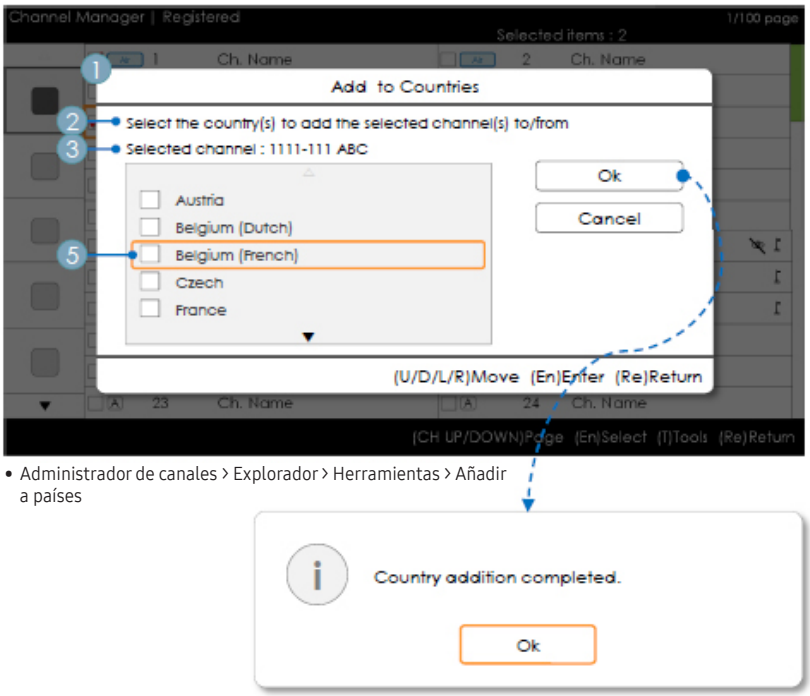

- Administrador de canales > Explorador > Herramientas > Añadir a países

Guía de teclas

Botón	Acción	Ayuda navegación
ENTER	Selecciona el elemento resaltado.	Entrar
RETURN	Cancela y vuelve a la pantalla anterior (Herramientas).	Volver
UP/DOWN	Desplaza el resaltado sobre los elementos del país.	Mover
LEFT/RIGHT	Desplaza el resaltado.	Mover
INFO	N/R	N/R
TOOLS	Cierra la ventana actual y muestra el menú 'Herramientas'.	(Sin guía)
EXIT	Cancela y vuelve al paso anterior (modo de fábrica).	(Sin guía)

✎ NOTA
- Es una explicación de Añadir a países.
- El canal resaltado o más de un canal seleccionado se añade a la categoría País.

✎ ETC.
- Tiempo de espera (60 seg)

Elementos

N.º	Nombre	Descripción
1	Añadir a países Ventana	• Si no hay canales registrados en la lista de países de los canales seleccionados, se muestra “Añadir a países” como título. • Se muestra una casilla de verificación dependiendo de si el país que se ha seleccionado al acceder a la pantalla está o no registrado.
2	Guía	
3	Información de la selección	• El número del canal seleccionado o el nombre del canal. – Se muestra el nombre del canal cuando se ha seleccionado un canal. Canal seleccionado: NNNN-NNN ABC – Se muestra el número de canales seleccionados cuando se ha seleccionado más de un canal. Canales seleccionados: N
4	Mensaje de finalización	• Este mensaje se muestra cuando se ha completado el proceso. (El mensaje se muestra siempre si está seleccionado el botón Aceptar.)
5	Marca de selección	• Cómo identificar las marcas de selección de varios canales • : Cuando se han registrado todos los elementos. • : Cuando sólo se ha registrado una parte de los elementos. • : Cuando no se ha registrado ningún elemento.

Añadir a países/Editar países (2/2)

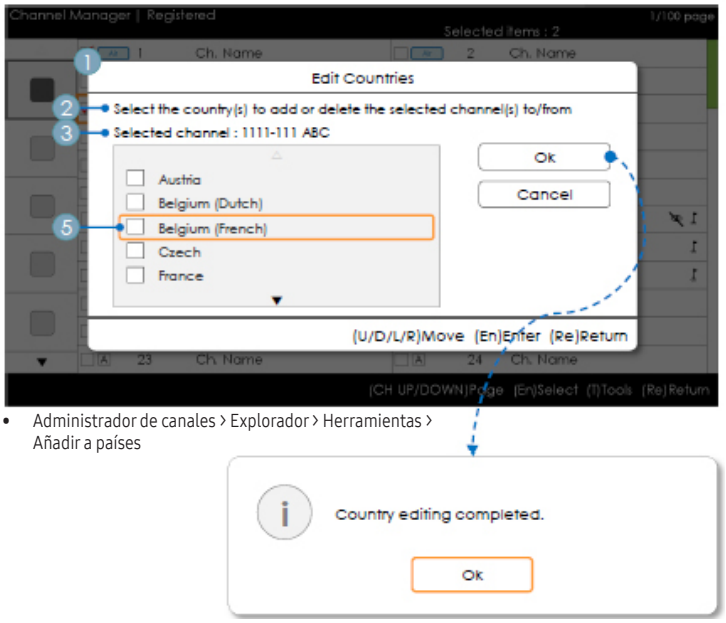

- Administrador de canales > Explorador > Herramientas > Añadir a países

Guía de teclas

Botón	Acción	Ayuda navegación
ENTER	Selecciona el elemento resaltado.	Entrar
RETURN	Cancela y vuelve a la pantalla anterior (Herramientas).	Volver
UP/DOWN	Desplaza el resaltado sobre los elementos del país.	Mover
LEFT/RIGHT	Desplaza el resaltado.	Mover
INFO	N/R	N/R
TOOLS	Cierra la ventana actual y muestra el menú 'Herramientas'.	(Sin guía)
EXIT	Cancela y vuelve al paso anterior (modo de fábrica).	(Sin guía)

✎ NOTA

- Es una explicación de Editar países.
- El elemento del canal resaltado o más de un elemento de un canal seleccionado se añade a la categoría País o se borra de ésta.
- Tiempo de espera (60 seg)

Elementos

N.º	Nombre	Descripción
1	Añadir a países	• Si hay un canal registrado entre los canales seleccionados, se muestra Editar países como título. • Se muestra una casilla de verificación dependiendo de si el país seleccionado se ha registrado o no se ha registrado.
2	Guía	•
3	Mensaje de finalización	• Este mensaje se muestra cuando se ha completado el proceso. (El mensaje se muestra siempre si está seleccionado el botón Aceptar.)

Modificar número de canal [Tipo intercambio]

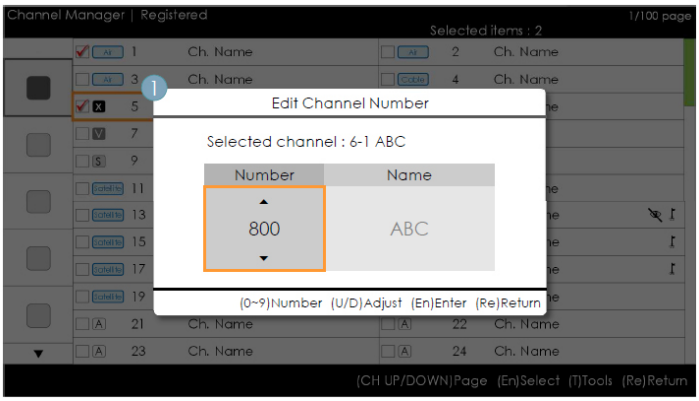

- Administrador de canales > Explorador > Herramientas > Modificar número canal

Guía de teclas

Botón	Acción	Ayuda navegación
ENTER	Aplica los cambios y cierra la ventana.	Entrar
RETURN	Cancela y vuelve a la pantalla anterior (Herramientas).	Volver
▲/▼	Cambia el número del canal seleccionado.	Ajustar
0~9	Introduce un dígito.	Número
INFO	N/R	N/R
TOOLS	Cierra la ventana actual y muestra el menú 'Herramientas'.	(Sin guía)
EXIT	Cancela y vuelve al paso anterior (modo de fábrica).	(Sin guía)

✎ NOTA

- Es un explicación de la función que cambia el número del canal. (Tipo de intercambio)
- Los números de los canales se pueden cambiar en todas las listas de canales y los cambios se aplican a todos los canales.
- Si el nuevo número de canal no está asignado a otro canal, se actualiza con el nuevo número del canal y la lista se vuelve a clasificar en orden ascendente por el número del canal.
- Si el nuevo número del canal ya está asignado a otro canal, siga las especificaciones de Hotel.

✎ ETC.

- Se admite la circulación vertical.

lementos

N.º	Nombre	Descripción
1	Editar canal Ventana del número	• Se admiten las teclas numéricas y de arriba/abajo. – Canal seleccionado: Muestra el nombre del canal seleccionado actualmente. – Número: Muestra el nuevo número de canal. (El nombre del canal actualmente asignado también se muestra.) – Nombre: Muestra el nombre del canal asignado actualmente. (Si no hay canales, se muestra como “(vacío)”.) : Si hay un canal pero no tiene nombre, éste se representa como “-----”.
2	Advertencia Mensaje	• Si se selecciona un canal ya asignado – Si el nuevo número del canal ya está asignado a otro canal, se muestra un mensaje de confirmación. (Vea la ilustración siguiente.) – Si el usuario desea cambiar el número del canal por otro asignado a otro canal, los números de canales se intercambian y se guardan.

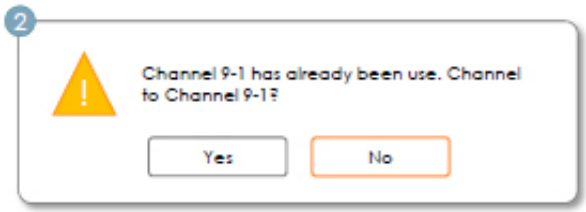

Modificar número de canal [Entrada externa] (3/3)

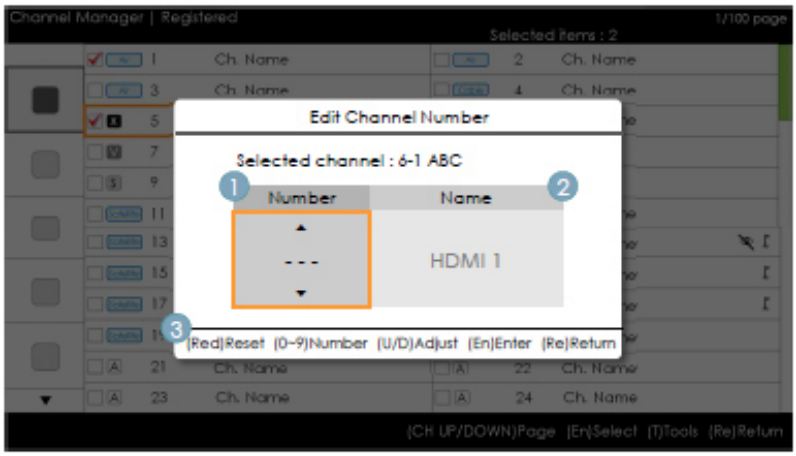

- Administrador de canales > Explorador > Herramientas > Modificar número canal

Guía de teclas

Botón	Acción	Ayuda navegación
ROJO	Si el usuario pulsa el botón, se inicializa el número del canal.	Restablecer
ENTER	Aplica los cambios y cierra la ventana.	Entrar
RETURN	Cancela o vuelve a la pantalla anterior (Herramientas).	Volver
▲/▼	Cambia el número del canal seleccionado.	Ajustar
0~9T	Introduce un dígito.	Número
INFO	N/R	N/R
TOOLS	Cierra la ventana actual y muestra el menú 'Herramientas'.	(Sin guía)
EXIT	Cancela y vuelve al paso anterior (modo de fábrica).	(Sin guía)

✎ NOTA

- Esta función asigna una fuente de entrada externa a un número de canal. (Los cambios se aplican a todos los canales.)
- Si el nuevo número del canal ya está asignado a otro canal, siga las especificaciones de Hotel.

✎ ETC.

- Elemento resaltado predeterminado: Área del número del canal.
- Se admite la circulación vertical.
- Tiempo de espera (60 seg)

Elementos

N.º	Nombre	Descripción
1	Área del número del canal	• El área del número del canal. – Se admiten las teclas numéricas y de arriba/abajo. – Si no se ha asignado ningún valor, se muestran tantos '-' como números hay. ▲ -- ▼ → ▲ 1 ▼ → ▲ 15 ▼
2	Nombre de la fuente	• Nombre de entrada externa – Los elementos que no se pueden configurar se inhabilitan.
3	Ayuda navegación	• Si el usuario pulsa el botón rojo, se inicializa el número del canal.

Modificar nombre de canal

- Administrador de canales > Explorador > Herramientas > Modificar nombre canal

Guía de teclas

Botón	Acción	Ayuda navegación
VERDE	Guarda los cambios y vuelve al Administrador de canales.	Hecho
ENTER	Guarda el nombre del canal y mueve el cursor al campo siguiente.	Entrar
RETURN	Cancela y vuelve a la pantalla anterior (Herramientas).	Volver
▲/▼/◀/▶	Permiten desplazamientos por el teclado.	Mover
0~9	Introduce un dígito.	(Sin guía)
INFO	N/R	N/R
TOOLS	Cierra la ventana actual y muestra el menú 'Herramientas'.	(Sin guía)
EXIT	Cancela y vuelve al paso anterior (modo de fábrica).	(Sin guía)

✎ NOTA
- Es la explicación del teclado que se utiliza para la función Modificar nombre canal.

✎ ETC.
- Tiempo de espera (60 seg)

Elementos

N.º	Nombre	Descripción
1	Ventana Modificar nombre canal	
2	Nombre de canal	• El cursor y el carácter que se están introduciendo se muestran con el color del resaltado. • Cuando se alcanza el número máximo de caracteres permitidos, el cursor no se muestra.
3	Teclado	• Para un ejemplo detallado, consulte el documento de disposición del teclado.

Herramientas [Modo editar]

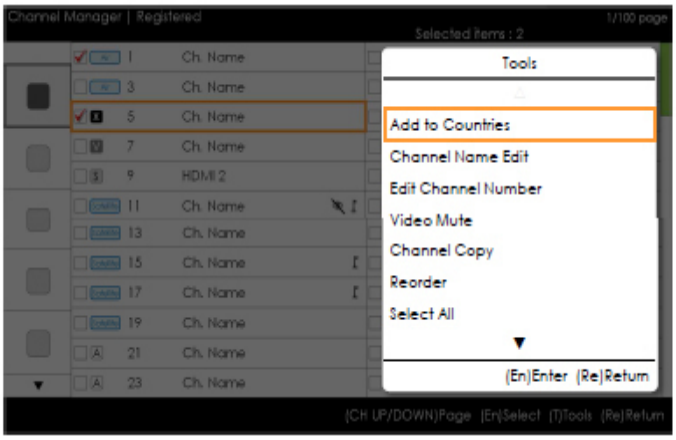

Modo editar	
Resaltado del contenido (cuando el número de elementos marcados es 0 o 1).	Cuando hay más de un elemento marcado
Añadir a países Editar países (cuando se marca un elemento ya registrado.) Modificar nombre canal Modificar número canal Silencio de vídeo Copia del canal (Astra HD +) Reordenar (Satélite) Seleccionar todo Deseleccionar todo (sólo se muestra cuando se han seleccionado 1 o más elementos) Borrar	Añadir a países Editar países (cuando se marca un elemento ya registrado.) Silencio de vídeo Reordenar (Satélite) Seleccionar todo Deseleccionar todos Borrar

✎ NOTA

- Es un explicación del menú Herramientas.
- Posición del menú emergente: Menú Herramientas de un elemento de la columna izquierda de la lista de canales → Se muestra a la derecha. Menú Herramientas de un elemento de la columna derecha de la lista de canales → Se muestra a la izquierda.
- Si un usuario pulsa el botón Tools cuando el elemento resaltado no está seleccionado, éste se marca automáticamente como seleccionado.
- Para las especificaciones detalladas de cada función, consulte el administrador de canales NEO.

Pancarta del canal [cuando un número de canal se asigna a una entrada externa]

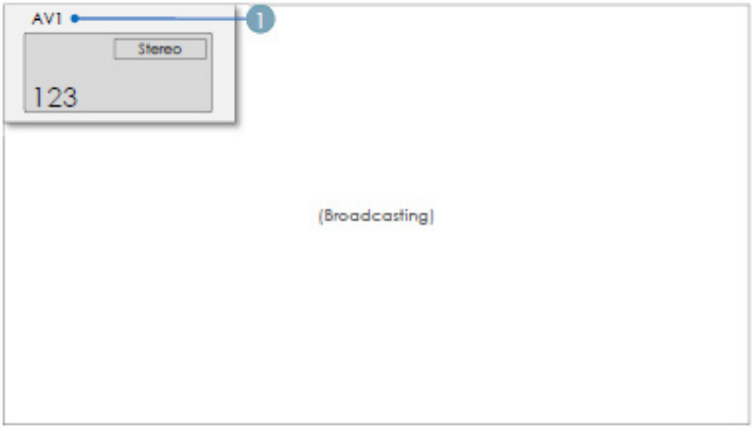

✎ NOTA

- Se aplican las especificaciones de la pancarta del canal de televisión.
- Cuando hay un elemento que no se admite o no hay la información correspondiente, no se muestran los valores del elemento.
- El nombre de canal se representa como el 'nombre de la entrada externa'.

Elementos

N.º	Nombre	Descripción
1	Nombre de entrada externa	

La lista de canales proporciona algunas funciones del género.

- Modo País
- Cambia el modo del género.

Mixed Channel Map

Asignar canal mezcla es una función que permite mezclar los canales aéreos, de cable y satélite.
[Excepto para los modelos de Australia, Singapur, Nueva Zelanda]

- Asignar canal mezcla debe estar activado para poder mezclar los canales aéreos, de cable y satélite.
- Utilice el Editor de canales para ordenar los canales tras activar ‘Asignar canal mezcla’ en el menú Opciones de hotel.

Barra de sonido

- Barras de sonido y televisor de hotel Samsung
  - Las barras de sonido y los televisores de hotel de Samsung admiten la función ARC en HDMI. Si conecta una barra de sonido Samsung compatible a un televisor de hotel Samsung compatible mediante un único cable HDMI, los huéspedes pueden oír el sonido del televisor a través de la barra de sonido.
  - Los modelos que admiten la función ARC se relacionan a continuación:
    - Barras de sonido: HW-H450/H550/H570/H600/H7500
      HW-J450/J470/J550
      HW-K450/K550

- Configuración de las barras de sonido en el modo Hotel

1. Configure las siguientes opciones del menú Hotel:
   - Hotel option > System > Sound Bar Out = On.
   - Hotel option > Power On > Power On Volume EN = User Defined.
   - Hotel option > Power On > Power On Volume > Set greater than 0.
   - Hotel option > Power On > Max Volume > Set greater than 0.
2. Conecte un cable HDMI desde el terminal HDMI OUT de la barra de sonido al puerto HDMI3 (que admita ARC) del televisor de hotel.
3. Después de conectar la barra de sonido al televisor de hotel, cuando se enciende este, la barra de sonido detecta automáticamente el televisor y cambia automáticamente al modo Hotel.

Características funcionales del modo Hotel de la barra de sonido:

- Las opciones de encendido y apagado se sincronizan con el televisor
- La configuración predeterminada de HDMI_CEC es Activado
- Funciona solo a través del puerto “HDMI OUT”
- Deshabilita la tecla del “modo de introducción” del VFD para impedir cambios inesperados de la fuente de audio.
- Adquiere los ajustes de la configuración de volumen de encendido y máximo del menú de opciones de hotel del televisor. Sin embargo, los valores de volumen de encendido y volumen máximo de la barra de sonido son la 1/2 de los ajustes de volumen de encendido y volumen máximo del menú de opciones de hotel del televisor.
  Si en el televisor el volumen de encendido=20 y el volumen máximo=90, en la barra de sonido el volumen de encendido=10 y el volumen máximo=45.

*Esta función puede variar según el modelo.

Modo de seguridad

Especificaciones del diseño

- Hay restringidas algunas funciones como TTX y entrada de fuente externa (HDMI, USB) en algunas instalaciones como las de recintos penitenciarios.
- El acceso al menú Seguridad se deniega sin la contraseña.
- Configuración de seguridad
  - Se puede activar o desactivar la configuración de seguridad.
  - El valor predeterminado es Desactivado.
  - Configuración de seguridad: Si se configura en Activado, la entrada de fuente externa (HDMI, USB) y la función TTX se deshabilitan.
- Configuración de la contraseña
  - Los usuarios pueden cambiar la contraseña.
  - Los usuarios deben introducir la contraseña actual, una nueva contraseña y confirmar la nueva contraseña.
- Restablecimiento de la contraseña
  - Permite restablecer la contraseña.
  - La contraseña predeterminada es "00000000".
  - La opción para restablecer la contraseña solo es visible en el menú predeterminado de fábrica utilizando la combinación de teclas Info y Factory.
    No es visible con la combinación de teclas MUTE → 1 → 1 → 9 → ENTER.
- Configuración de seguridad: Si se configura en Activado, la función SIRCH no está disponible.
- La opción para restablecer la configuración predeterminada de fábrica no restablece la configuración de seguridad.

Instalación del montaje mural

El kit de montaje mural (se vende por separado) permite instalar el televisor en una pared. Si desea más información sobre la instalación de los componentes para el montaje mural, consulte las instrucciones que se facilitan con dichos elementos. Si necesita ayuda con la instalación del soporte mural, póngase en contacto con un técnico. No es aconsejable que lo haga usted mismo.

Samsung Electronics no se hace responsable de los daños causados al producto o al usuario si éste ha decidido efectuar la instalación del televisor.

Especificaciones del equipo de montaje mural (VESA)

✎ El kit de montaje mural se vende por separado.

Instale el montaje mural en una pared sólida, perpendicular al suelo. Para colocarlo en otros materiales de construcción, póngase en contacto con el distribuidor más cercano. Si se instala en el techo o en una pared inclinada, puede caerse y causar graves lesiones personales.

✎ NOTA

- Las dimensiones estándar de los equipos de montaje mural se muestran en la tabla siguiente.
- Al adquirir el equipo de montaje mural, también se distribuye un manual de instalación detallado y todas las piezas necesarias para el montaje.
- No use tornillos que no cumplan las especificaciones de tornillos estándar VESA.
- Para montajes murales que no cumplen las especificaciones de tornillos estándar VESA, la longitud de éstos puede variar dependiendo de las especificaciones.
- Para montajes murales que no cumplen las especificaciones de tornillos estándar VESA, la longitud de éstos puede variar dependiendo de las especificaciones del montaje mural.
- No apriete excesivamente los tornillos, ya que podría dañar el producto o provocar la caída de éste con riesgo de causar lesiones personales. Samsung no se hace responsable de este tipo de accidentes.
- Samsung no se hace responsable de daños o lesiones personales cuando se usa un montaje mural que no cumple las especificaciones VESA o si el cliente no sigue las instrucciones de instalación del producto.
- No supere los 15 grados de inclinación cuando monte este televisor.

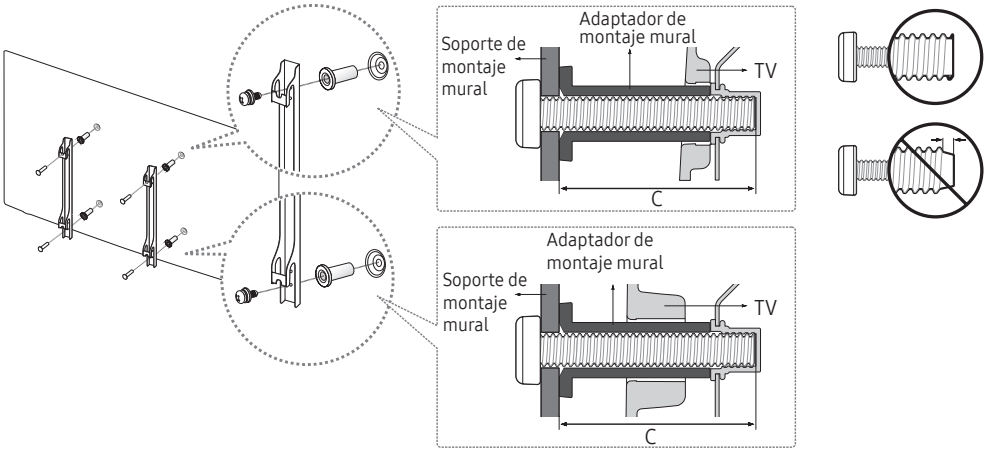

pulgadas	Especificaciones VESA (A * B)	C (mm)	Tornillo estándar	Cantidad
24EE690	75 x 75	9,3	M4	4
28EE690	100 X 100	19,5		
32EE690		43 ~ 45		
40EE690	200 X 200		M8	
49EE690				
55EE690	400 X 400			

No instale el equipo de montaje mural mientras el televisor está encendido. Se podría producir una descarga eléctrica con riesgo de causar lesiones personales.

Fijación del televisor a la pared

Precaución: Tirar del televisor, empujarlo o colgarse de él puede provocar su caída. En especial, procure que los niños no se cuelguen del televisor ni lo desestabilicen; éste podría caerse sobre ellos y causarles lesiones graves o incluso la muerte. Siga las precauciones de seguridad del folleto de seguridad incluido con el producto. Para mejorar la estabilidad instale un dispositivo antivuelco, como se explica a continuación.

Para impedir que el televisor se caiga

1. Apriete firmemente las grapas sobre la pared con los tornillos. Asegúrese de que los tornillos estén bien afirmados en la pared.
   ✎ Según el tipo de pared quizás necesite algún material adicional para el anclaje.
   ✎ Las grapas, los tornillos y la cadena no se suministran con el producto; deberá adquirirlos por separado.
2. Quite los tornillos de la parte central posterior del televisor y con ellos monte las grapas en el televisor.
   ✎ Es posible que con el televisor no se incluyan los tornillos. En tal caso debe adquirirlos por separado con estas especificaciones.
3. Monte una cadena fuerte entre las grapas del televisor y de la pared de manera que quede bien tensada.
   ✎ NOTA
   - Instale el televisor cerca de la pared para evitar que caiga hacia atrás.
   - Las grapas de la pared han de estar a la misma o a menor altura que las grapas del televisor.
   - Cuando desee mover el televisor deberá aflojar la cadena.
4. Compruebe que todas las conexiones estén bien aseguradas. Compruébelas periódicamente para detectar cualquier signo de fatiga o de fallo. Si tiene dudas sobre la seguridad de la instalación, póngase en contacto con un instalador profesional.

Bloqueo antirrobo Kensington

Samsung no suministra el bloqueo antirrobo Kensington. Es un dispositivo que se utiliza para fijar físicamente el sistema cuando se utiliza en un sitio público. El aspecto y el método de bloqueo pueden ser diferentes a los que se muestran en la ilustración según el fabricante. Consulte el manual proporcionado con el bloqueo Kensington para obtener más información sobre el uso correcto.

Siga estos pasos para bloquear el producto:

Busque el icono "🔒" en la parte posterior del televisor. Junto al icono "🔒" hay una ranura Kensington.

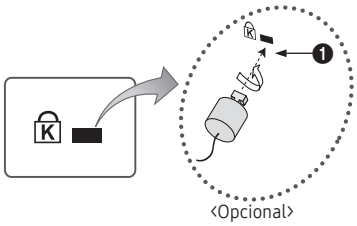

<Opcional>

1. Enrolle el cable del bloqueo Kensington en un objeto estático voluminoso, como una mesa o una silla.
2. Deslice el extremo del cable que tiene el cierre a través del extremo enrollado del cable de bloqueo Kensington.
3. Inserte el dispositivo de bloqueo en la ranura Kensington del producto (❶).
4. Cierre el bloqueo.

✎ Estas instrucciones son de carácter general. Para obtener instrucciones más exactas, consulte el manual del usuario proporcionado con el dispositivo de bloqueo.

✎ El dispositivo de bloqueo debe adquirirse por separado.

✎ La ubicación del bloqueo Kensington puede variar según los modelos.

Especificaciones

Consideraciones medioambientales Temperatura de funcionamiento Humedad de funcionamiento Temperatura de almacenamiento Humedad de almacenamiento	10 °C a 40 °C (50 °F a 104 °F) 10% al 80%, sin condensación -20 °C a 45 °C (-4 °F a 113 °F) 5% al 95%, sin condensación		
Nombre del modelo	HG24EE690	HG28EE690	HG32EE690
Resolución de pantalla	1366 x 768		1920 x 1080
Giro del soporte	0˚		20˚ / 60˚ / 90˚
Tamaño de pantalla (Diagonal)	24 pulgadas	28 pulgadas	32 pulgadas
Sonido (Salida)	5 W x 2		10 W x 2
Dimensiones (an. x al. x pr.) Cuerpo principal Con el soporte	561,8 x 349,1 x 65,2 mm 561,8 x 384,2 x 163,8 mm	643,4 x 396,5 x 62,9 mm 643,4 x 435,0 x 163,4 mm	730,4 x 433,8 x 54,6 mm 730,4 x 482,8 x 192,6 mm
Peso Sin el soporte Con el soporte	3,9 kg 4,1 kg	3,8 kg 4,2 kg	5,5 kg 7,1 kg
Nombre del modelo	HG40EE690	HG49EE690	HG55EE690
Resolución de pantalla	1920 x 1080		
Giro del soporte	20˚ / 60˚ / 90˚		
Tamaño de pantalla (Diagonal)	40 pulgadas	49 pulgadas	55 pulgadas
Sonido (Salida)	10 W x 2		
Dimensiones (an. x al. x pr.) Cuerpo principal Con el soporte	917,6 x 539,2 x 54,2 mm 917,6 x 591,1 x 226,5 mm	1105,8 x 645,0 x 54,6 mm 1105,8 x 697,0 x 226,5 mm	1241,6 x 721,4 x 54,5 mm 1241,6 x 773,3 x 226,5 mm
Peso Sin el soporte Con el soporte	8,5 kg 11,4 kg	13,1 kg 16,0 kg	16,0 kg 18,9 kg

✎ El diseño y las especificaciones pueden cambiar sin previo aviso.

✎ Para obtener información sobre la fuente de alimentación y el consumo de energía, consulte la etiqueta adherida al producto.

✎ Besök samsung.com/uk/aboutsamsung/samsungelectronics/corporatecitizenship/data_corner.html om du vill veta mer om Samsungs miljöengagemang och om produktspecifika lagenliga skyldigheter (t.ex. REACH).

Dimensiones

Vista frontal / vista lateral

- HG24EE690

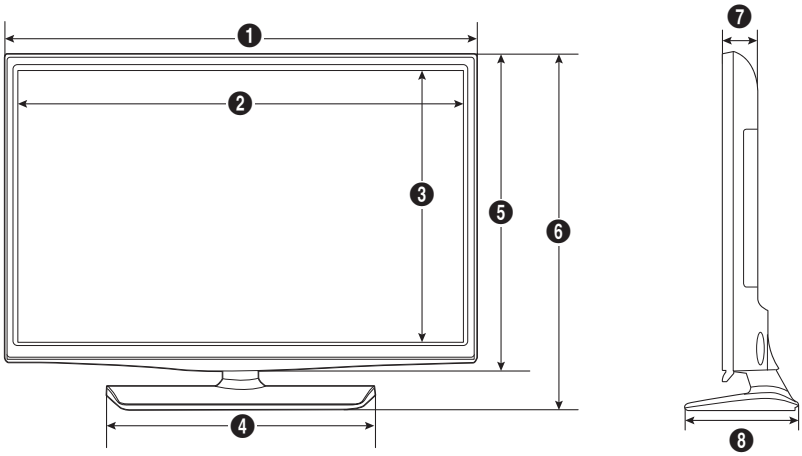

(Unidad: mm)

	❶	❷	❸	❹	❺	❻	❼	❽
HG24EE690	561,8	523,3	295,2	226,7	349,1	384,2	65,2	163,8

- HG28EE690

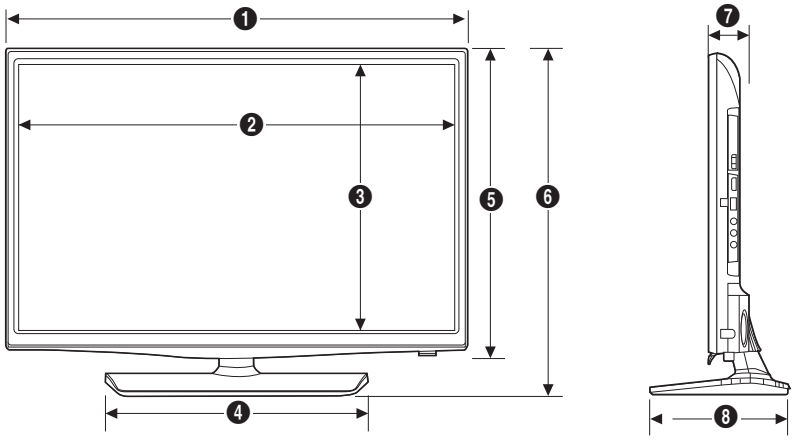

(Unidad: mm)

	❶	❷	❸	❹	❺	❻	❼	❽
HG28EE690	643,4	609,5	347,0	311,4	396,5	435,0	62,9	163,4

- HG32EE690 / HG40EE690 / HG49EE690 / HG55EE690

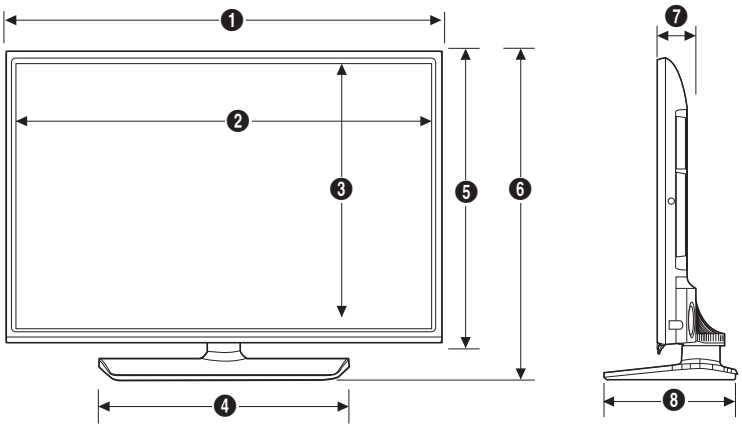

(Unidad: mm)

	❶	❷	❸	❹	❺	❻	❼	❽
HG32EE690	730,4	701,4	395,7	449,2	433,8	482,8	54,6	192,6
HG40EE690	917,6	888,6	501,1	556,5	539,2	591,1	54,2	226,5
HG49EE690	1105,8	1076,8	607,0	556,5	645,0	697,0	54,6	226,5
HG55EE690	1241,6	1212,6	683,4	556,5	721,4	773,3	54,5	226,5

Detalle del panel de terminales/vista posterior

✎ Detailed dimensions can be checked at Displaysolutions.samsung.com.

Detalle de la base del soporte

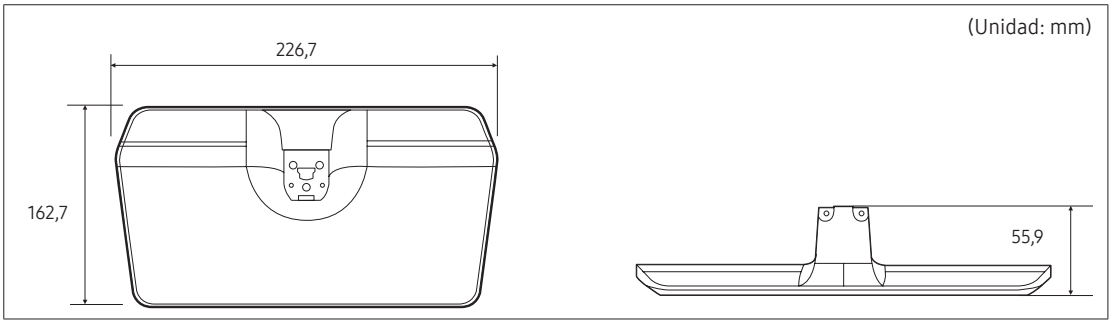

- HG28EE690

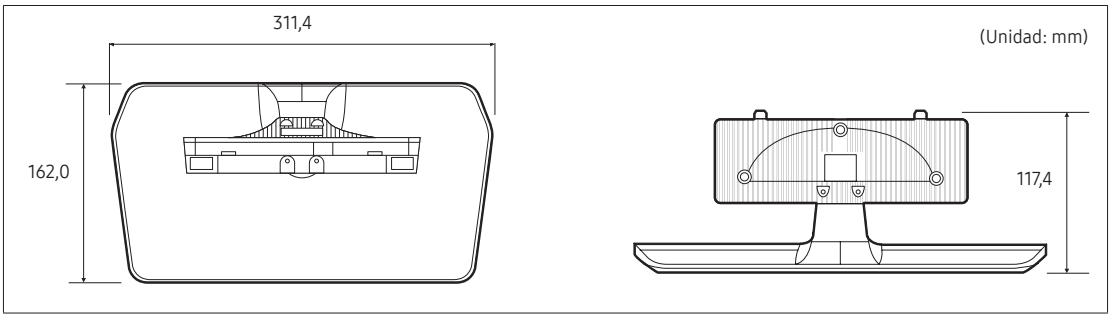

- HG32EE690 / HG40EE690 / HG49EE690 / HG55EE690

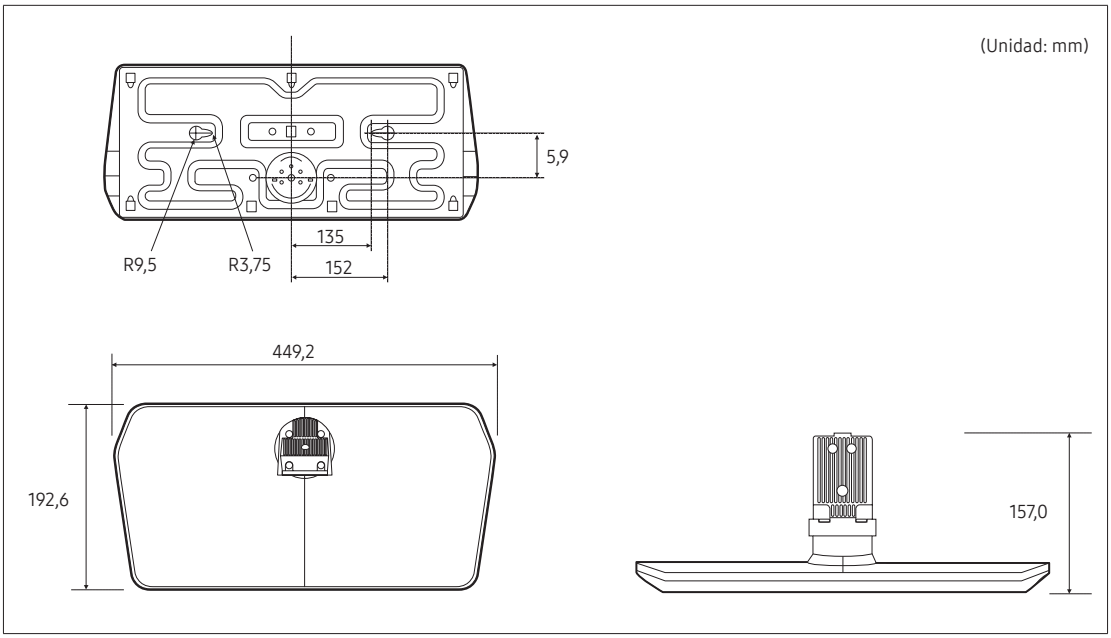

✎ NOTA: Las ilustraciones no son necesariamente a escala. Algunas dimensiones se pueden cambiar sin previo aviso. Consulte las dimensiones antes de instalar su televisor. No nos hacemos responsables de errores tipográficos o de impresión.

Licencia

DOLBY DIGITAL PLUS	Fabricado bajo licencia de Dolby Laboratories. Dolby y el símbolo de la doble D son marcas comerciales de Dolby Laboratories.
dts Premium Sound | 5.1	For DTS patents, see http://patents.dts.com. Manufactured under license from DTS, Inc. DTS, the Symbol, DTS in combination with the Symbol, DTS Premium Sound|5.1, DTS Digital Surround, DTS Express, and DTS Neo2:5 are registered trademarks or trademarks of DTS, Inc. in the United States and/or other countries. © DTS, Inc. All Rights Reserved.
dts Studio Sound	For DTS patents, see http://patents.dts.com. Manufactured under license from DTS Licensing Limited. DTS, the Symbol, DTS in combination with the Symbol, and DTS Studio Sound are registered trademarks or trademarks of DTS, Inc. in the United States and/or other countries. © DTS, Inc. All Rights Reserved.
HDMI	The terms HDMI and HDMI High-Definition Multimedia Interface, and the HDMI Logo are trademarks or registered trademarks of HDMI Licensing LLC in the United States and other countries.
DIVX HD	This DivX Certified® device has passed rigorous testing to ensure it plays DivX® video. To play purchased DivX movies, first register your device at vod.divx.com. Find your registration code in the DivX VOD section of your device setup menu. DivX Certified® to play DivX® video up to HD 1080p, including premium content. DivX®, DivX Certified® and associated logos are trademarks of DivX, LLC and are used under license. Covered by one or more of the following U.S. patents: 7,295,673; 7,460,668; 7,515,710; 8,656,183; 8,731,369; RE45,052.

Open Source License Notice
Open Source used in this product can be found on the following webpage. (http://opensource.samsung.com)
Open Source Licence Notice is written only English.

SAMSUNG

Contacte con SAMSUNG WORLDWIDE

Si tiene alguna pregunta o comentario referente a los productos Samsung, contacte con nuestro centro de atención al cliente.

Country	Customer Care Centre ☎	Web Site
AUSTRIA	0800-SAMSUNG (0800-7267864) [Only for Dealers] 0810-112233	www.samsung.com/at/support
BELGIUM	02-201-24-18	www.samsung.com/be/support (Dutch) www.samsung.com/be_fr/support (French)
BOSNIA	055 233 999	www.samsung.com/support
BULGARIA	*3000 Цена в мрежата 0800 111 31, Безплатна телефонна линия	www.samsung.com/bg/support
CROATIA	072 726 786	www.samsung.com/hr/support
CZECH	800 - SAMSUNG (800-726786)	www.samsung.com/cz/support
	Samsung Electronics Czech and Slovak, s.r.o. V Parku 2323/14, 148 00 - Praha 4	
DENMARK	70 70 19 70	www.samsung.com/dk/support
FINLAND	030-6227 515	www.samsung.com/fi/support
FRANCE	01 48 63 00 00	www.samsung.com/fr/support
GERMANY	0180 6 SAMSUNG bzw. 0180 6 7267864* (*0,20 €/Anruf aus dem dt. Festnetz, aus dem Mobilfunk max. 0,60 €/Anruf)	www.samsung.com/de/support
CYPRUS	8009 4000 only from landline, toll free	www.samsung.com/gr/support
GREECE	80111-SAMSUNG (80111 726 7864) only from land line (+30) 210 6897691 from mobile and land line	
HUNGARY	0680SAMSUNG (0680-726-786) 0680PREMIUM (0680-773-648)	http://www.samsung.com/hu/support
ITALIA	800-SAMSUNG (800.7267864)	www.samsung.com/it/support
LUXEMBURG	261 03 710	www.samsung.com/be_fr/support
MONTENEGRO	020 405 888	www.samsung.com/support
SLOVENIA	080 697 267 (brezplačna številka)	www.samsung.com/si/support
NETHERLANDS	0900-SAMSUNG (0900-7267864) (€ 0,10/Min)	www.samsung.com/nl/support
NORWAY	815 56480	www.samsung.com/no/support
POLAND	801-172-678* lub +48 22 607-93-33* * (koszt połączenia według taryfy operatora)	www.samsung.com/pl/support
PORTUGAL	808 20 7267	www.samsung.com/pt/support
ROMANIA	*8000 (apel in retea) 08008-726-78-64 (08008-SAMSUNG) Apel GRATUIT	www.samsung.com/ro/support
SERBIA	011 321 6899	www.samsung.com/rs/support
SLOVAKIA	0800 - SAMSUNG (0800-726 786)	www.samsung.com/sk/support
SPAIN	34902172678	www.samsung.com/es/support
SWEDEN	0771 726 7864 (0771-SAMSUNG)	www.samsung.com/se/support
SWITZERLAND	0800 726 78 64 (0800-SAMSUNG)	www.samsung.com/ch/support (German) www.samsung.com/ch_fr/support (French)
UK	0330 SAMSUNG (7267864)	www.samsung.com/uk/support
EIRE	0818 717100	www.samsung.com/ie/support
LITHUANIA	8-800-77777	www.samsung.com/lt/support
LATVIA	8000-7267	www.samsung.com/lv/support
ESTONIA	800-7267	www.samsung.com/ee/support
TURKEY	444 77 11	www.samsung.com/tr/support

© 2016 Samsung Electronics Co. Reservados todos los derechos.