Refrigerator

User manual

Free Standing Appliance

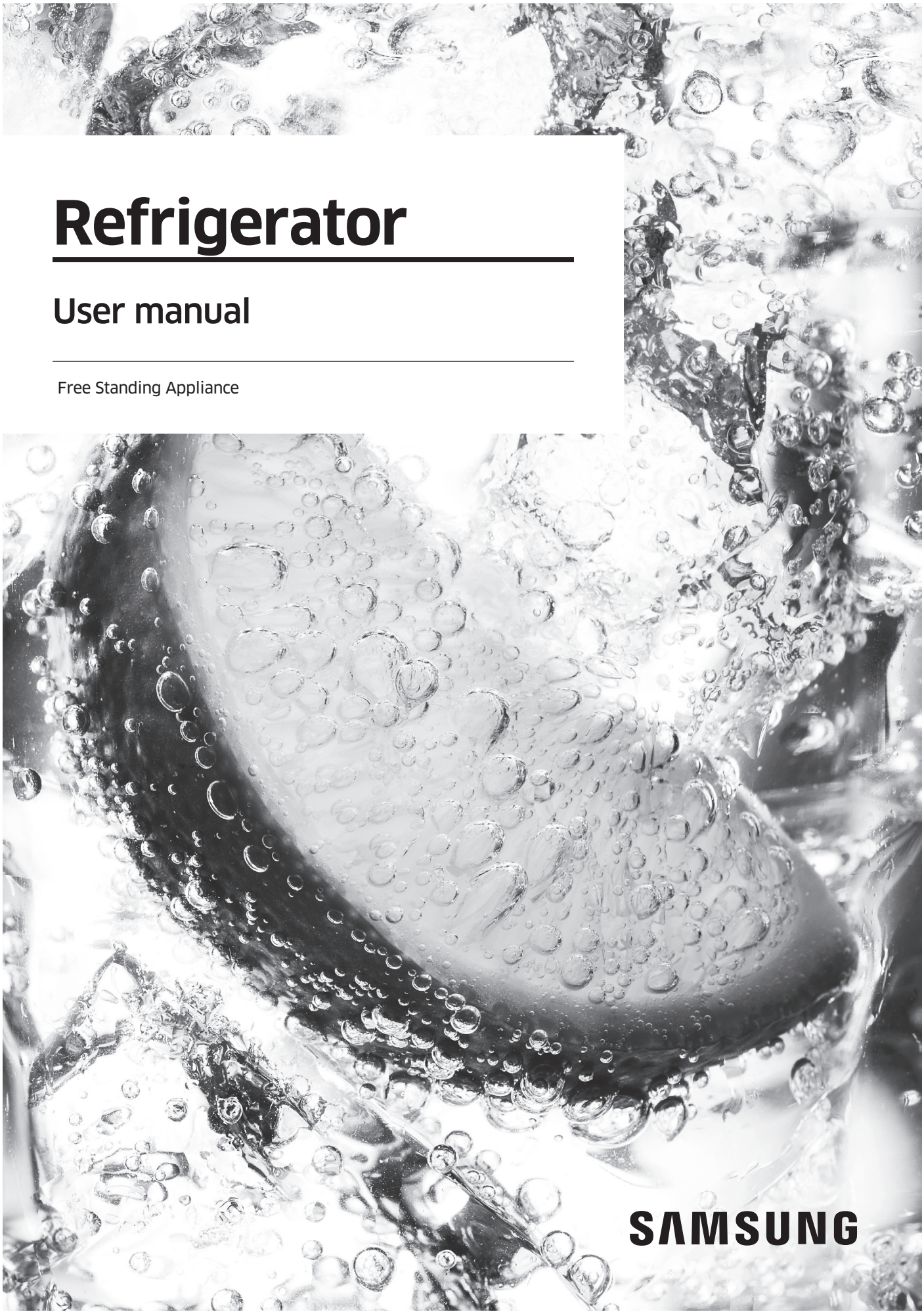

Untitled-1 1 2016-02-23 10:33:07

Content

Content

Safety information 3

Important safety symbols and precautions: 4
CE Notice 4
Severe warning signs for transportation and site 4
Critical installation warnings 5
Installation cautions 7
Critical usage warnings 7
Usage cautions 10
Cleaning cautions 12
Critical disposal warnings 12
Additional tips for proper usage 13
Saving Energy Tips 14
This appliance is intended to be used in household and similar applications such as 14
Instructions about the WEEE 15

Installation 16

Refrigerator at a glance 16
Door removal for entrance 18
Step-by-step installation 25

Operations 32

Feature panel 32
Samsung Smart Home 37
Special features 42

Maintenance 47

Handle and care 47
Cleaning 51
Replacement 51

Troubleshooting 54

General 54
Samsung Smart Home 56

Untitled-1 2 2016-02-23 10:33:07

Safety information

- Before using your new Samsung Refrigerator, please read this manual thoroughly to ensure that you know how to operate the features and functions that your new appliance offers safely and efficiently.
- This appliance is not intended for use by persons (including children) with reduced physical, sensory, or mental capabilities, or those who lack experience and knowledge, unless they have been given supervision or instruction concerning the use of the appliance by a person responsible for their safety.
- This appliance can be used by children aged from 8 years and above and persons with reduced physical, sensory or mental capabilities or lack of experience and knowledge if they have been given supervision or instruction concerning use of the appliance in a safe way and understand the hazards involved. Children shall not play with the appliance. Cleaning and user maintenance shall not be made by children without supervision.
- Warnings and Important Safety Instructions in this manual do not cover all possible conditions and situations that may occur. It is your responsibility to use common sense, caution, and care when installing, maintaining, and operating your appliance.
- Because these following operating instructions cover various models, the characteristics of your refrigerator may differ slightly from those described in this manual and not all warning signs may be applicable. If you have any questions or concerns, contact your nearest service center or find help and information online at www.samsung.com.
- R-600a or R-134a is used as a refrigerant. Check the compressor label on the rear of the appliance or the rating label inside the fridge to see which refrigerant is used for your refrigerator. When this product contains flammable gas (Refrigerant R-600a), contact your local authority in regard to safe disposal of this product.
- In order to avoid the creation of a flammable gas-air mixture if a leak in the refrigerating circuit occurs, the size of the room in which the appliance may be sited depends on the amount of refrigerant used.
- Never start up an appliance showing any signs of damage. If in doubt, consult your dealer. The room must be 1 m^3 in size for every 8 g of R-600a refrigerant inside the appliance. The amount of refrigerant in your particular appliance is shown on the identification plate inside the appliance.
- Refrigerant squirting out of the pipes could ignite or cause an eye injury. When refrigerant leaks from the pipe, avoid any naked flames and move anything flammable away from the product and ventilate the room immediately.
  - Failing to do so may result in fire or explosion.
- It is hazardous for anyone other than an Authorised Service Person to service this appliance. In Queensland – the authorized Service Person MUST hold a Gas Work Authorisation or Licence for hydrocarbon refrigerants, to carry out Servicing or repairs which involve the removal of covers. (For Australia only)

Untitled-1 3 2016-02-23 10:33:07

Safety information

Important safety symbols and precautions:

Please follow all safety instructions in this manual. This manual uses the following safety symbols.

⚠ **WARNING**

Hazards or unsafe practices that may result in **severe personal injury, property damage, and/or death**.

⚠ **CAUTION**

Hazards or unsafe practices that may result in **severe personal injury and/or property damage**.

NOTE

Useful information that helps users understand or benefit from the refrigerator.

These warning signs are here to prevent injury to you and others.
Please follow them carefully.
After reading this section, keep it in a safe place for future reference.

CE Notice

This refrigerator has been determined to be in compliance with the Low Voltage Directive (2006/95/EC), the Electromagnetic Compatibility Directive (2004/108/EC), RoHS Directive (2011/65/EU), Commission Delegated Regulation (EU) No 1060/2010 and the Eco-Design Directive (2009/125/EC) implemented by Regulation (EC) No 643/2009 of the European Union. (For products sold in European Countries only.)

Severe warning signs for transportation and site

⚠ **WARNING**

- When transporting and installing the appliance,care should be taken to ensure that no parts of the refrigerating circuit are damaged.
  - Refrigerant leaking from the pipe work could ignite or cause an eye injury. If a leak is detected, avoid any naked flames or potential sources of ignition and air the room in which the appliance is standing for several minutes.
  - This appliance contains a small amount of isobutane refrigerant (R-600a), a natural gas with high environmental compatibility that is, however, also combustible. When transporting and installing the appliance, care should be taken to ensure that no parts of the refrigerating circuit are damaged.

Untitled-1 4 2016-02-23 10:33:08

- When transporting and installing the refrigerator, do not touch the water hose on the back side of the refrigerator.
  - This may damage the refrigerator and as a result the water dispenser can not be used.

Critical installation warnings

⚠ **WARNING**

- Do not install the refrigerator in a damp location or place where it may come in contact with water.
  - Deteriorated insulation on electrical parts may cause an electric shock or fire.
- Do not place this refrigerator in direct sunlight or expose it to the heat from stoves, room heaters, or other appliances.
- Do not plug several appliances into the same multiple power strip. The refrigerator should always be plugged into its own individual electrical outlet which has a voltage rating that matches the voltage listed on the refrigerator's rating plate.
  - This provides the best performance and also prevents overloading of house wiring circuits, which could cause a fire hazard from overheated wires.
- If the wall socket is loose, do not insert the power plug.
  - There is a risk of electric shock of fire.
- Do not use a power cord that has cracks or abrasion damage along its length or at either end.
- Do not bend the power cord excessively or place heavy objects on it.
- Do not pull or excessively bend the power cord.
- Do not twist or tie the power cord.
- Do not hook the power cord over a metal object, place a heavy object on the power cord, insert the power cord between objects, or push the power cord into the space behind the appliance.
- When moving the refrigerator, be careful not to roll over or damage the power cord.
  - This may result in an electric shock or fire.
- Never unplug your refrigerator by pulling on the power cord. Always grip the plug firmly and pull straight out from the outlet.
  - Damage to the cord may cause a short-circuit, fire, and/or electric shock.
- Do not store explosive substances such as aerosol cans with a flammable propellant in this appliance.
- Do not install this appliance near a heater or inflammable material.
- Do not install this appliance in a location where gas may leak.
  - This may result in an electric shock or fire.

Untitled-1 5 2016-02-23 10:33:08

Safety information

- This refrigerator must be properly located and installed in accordance with the instructions in this manual before you use it.
- Connect the power plug in the proper position with the cord hanging down.
  - If you connect the power plug upside down, the wire can get cut off and cause a fire or electric shock.
- Make sure that the power plug is not crushed or damaged by the back of the refrigerator.
- Keep the packing materials out of reach of children.
  - There is a risk of death from suffocation if a child puts the packing materials on his or her head.
- The appliance must be positioned so that the plug is accessible after installation.
  - Failing to do so may result in an electric shock or fire due to electric leakage.
- Do not install this appliance in a humid, oily or dusty location, in a location exposed to direct sunlight and water (rain drops).
  - Deteriorated insulation of electrical parts may cause an electric shock or fire.
- If any dust or water is in the refrigerator, pull out power plug and contact your Samsung Electronics service center.
  - Otherwise there is a risk of fire.
- Do not stand on top of the appliance or place objects (such as laundry, lighted candles, lighted cigarettes, dishes, chemicals, metal objects, etc.) on the appliance.
  - This may result in an electric shock, fire, problems with the product, or injury.
- You need to remove all the protective plastic film before you initially plug the product in.
- Children should be supervised to ensure that they do not play with the snap rings used for door adjustment or the water tube clips.
  - There is risk of death by suffocation if a child swallows a snap ring or water tube clip. Keep the snap rings and water tube clips out of children's reach.
- The refrigerator must be safely grounded.
  - Always make sure that you have grounded the refrigerator before attempting to investigate or repair any part of the appliance. Power leakages can cause severe electric shock.
- Never use gas pipes, telephone lines, or other potential lightning attractors as an electrical ground.
  - You must ground the refrigerator to prevent any power leakages or electric shocks caused by current leakage from the refrigerator.
  - This may result in an electric shock, fire, explosion, or problems with the product.
- Plug the power plug into the wall socket firmly. Do not use a damaged power plug, damaged power cord, or loose wall socket.
  - This may result in an electric shock or fire.

Untitled-1 6 2016-02-23 10:33:08

- If the power cord is damaged, have it replaced immediately by the manufacturer or one of its service agents.
- The fuse on the refrigerator must be changed by a qualified technician or service company.
  - Failing to do so may result in an electric shock or personal injury.

Installation cautions

⚠ **CAUTION**

- Allow sufficient space around the refrigerator and install it on a flat surface.
  - Keep the ventilation space in the appliance enclosure or mounting structure clear of obstructions.
- Allow the appliance to stand for 2 hours before loading foods after installation and turning on.
- We strongly recommend you have a qualified technician or service company install the refrigerator.
  - Failing to do so may result in an electric shock, fire, explosion, problems with the product, or injury.
- Overload on any one door may fell the refrigerator, causing physical injury.

Critical usage warnings

⚠ **WARNING**

- Do not insert the power plug into a wall socket with wet hands.
  - This may result in an electric shock.
- Do not store articles on the top of the appliance.
  - When you open or close the door, the articles may fall and cause personal injury and/or material damage.
- Do not insert hands, feet or metal objects (such as chopsticks, etc.) into the bottom or the back of the refrigerator.
  - This may result in an electric shock or injury.
  - Any sharp edges may cause a personal injury.
- Do not touch the inside walls of the freezer or products stored in the freezer with wet hands.
  - This may cause frostbite.
- Do not put a container filled with water on the refrigerator.
  - If spilled, there is a risk of fire or electric shock.

Untitled-1 7 2016-02-23 10:33:08

Safety information

- Do not keep volatile or flammable objects or substances (benzene, thinner, propane gas, alcohol, ether, LP gas, and other such products) in the refrigerator.
  - This refrigerator is for storing food only.
  - This may result in fire or explosion.
- Children should be supervised to ensure that they do not play with the appliance.
  - Keep fingers out of “pinch point” areas. Clearances between the doors and cabinet are necessarily small. Be careful when you open the doors if children are in the area.
- Do not let children hang on the door or door bins. A serious injury may occur.
- Do not let children go inside the refrigerator. They could become trapped.
- Do not insert your hands into the bottom area under the appliance.
  - Any sharp edges may cause personal injury.
- Do not store pharmaceutical products, scientific materials, or temperature sensitive products in the refrigerator.
  - Products that require strict temperature controls must not be stored in the refrigerator.
- Do not place or use electrical appliance inside the refrigerator/freezer, unless they are of a type recommended by the manufacturer.
- If you smell pharmaceutical or smoke, pull out power plug immediately and contact your Samsung Electronics service center.
- If any dust or water is in Refrigerator, pull out power plug and contact your Samsung Electronics service center.
  - Otherwise there is a risk of fire.
- Do not let children step on a drawer.
  - The drawer may break and cause them to slip.
- Do not leave the doors of the refrigerator open while the refrigerator is unattended and do not let children enter inside the refrigerator.
- Do not allow babies or children go inside the drawer.
  - It can cause death from suffocation by entrapment or personal injury.
- Do not overfill the refrigerator with food.
  - When you open the door, an item may fall out and cause personal injury or material damage.
- Do not spray volatile material such as insecticide onto the surface of the appliance.
  - As well as being harmful to humans, it may also result in an electric shock, fire, or problems with the product.
- Never put fingers or other objects into the water dispenser hole, ice chute and ice maker bucket.
  - It may cause a personal injury or material damage.
- Do not use or place any substances sensitive to temperature such as flammable sprays, flammable objects, dry ice, medicine, or chemicals near or inside of the refrigerator.

Untitled-1 8 2016-02-23 10:33:08

- Do not use a hair dryer to dry the inside of the refrigerator. Do not place a lighted candle in the refrigerator for removing bad odours.
  - This may result in an electric shock or fire.
- Fill the water tank, ice tray and water cubes only with potable water (mineral water or purified water).
  - Do not fill the tank with tea, juice or sports drink, this may damage the refrigerator.
- Do not stand on top of the appliance or place objects (such as laundry, lighted candles, lighted cigarettes, dishes, chemicals, metal objects, etc.) on the appliance. This may result in an electric shock, fire, problems with the product, or injury. Do not put a container filled with water on the appliance.
  - If spilled, there is a risk of fire or electric shock.
- Do not use mechanical devices or any other means to accelerate the defrosting process, other than those recommended by the manufacturer.
- Do not damage the refrigerant circuit.
- Never stare directly at the UV LED lamp for long periods of time.
  - This may result in eye strain due to the ultraviolet rays.
- Do not put fridge shelf in upside down. Shelf stopper could not work.
  - It may cause a personal injury because of glass shelf drop.
- Keep fingers out of “pinch point” areas. Clearances between the doors and cabinet are necessarily small. Be careful when you open the doors if children are in the area.
- If a gas leak is detected, avoid any naked flames or potential sources of ignition, and air the room in which the appliance is standing for several minutes.
  - Do not touch the appliance or power cord.
  - Do not use a ventilating fan.
  - A spark may result in explosion or fire.
- Use only the LED Lamps provided by the manufacturer or its service agents.
- Bottles should be stored tightly together so that they do not fall out.
- This product is intended only for the storage of food in a domestic environment.
- Never put fingers or other objects into the water dispenser hole, ice chute and ice maker bucket.
  - It may cause a personal injury or material damage.
- Do not attempt to repair, disassemble, or modify the refrigerator yourself.
- Unauthorized modifications can cause safety problems. To reverse an unauthorized modification, we will charge the full cost of parts and labor.
- Do not use any fuse (such as cooper, steel wire, etc.) other than a standard fuse.
- If your refrigerator needs to be repaired or reinstalled, contact your nearest service center.
  - Failing to do so may result in an electric shock, fire, problems with the product, or injury.

Untitled-1 9 2016-02-23 10:33:08

Safety information

- If the interior or exterior LED lamp has gone out, contact your nearest service center.
- If the refrigerator emits a burning smell or smoke, unplug the refrigerator immediately and contact your Samsung Electronics service center.
  - Failing to do so may result in an electric or fire hazards.
- Pull the power plug out of the socket before changing the interior lamps of the refrigerator
  - Otherwise, there is a risk of electric shock.
- If you experience difficulty changing a non-LED light, contact a Samsung service center.
- If the product is equipped with LED lamps, do not disassemble the Lamp Covers and LED lamps yourself.
  - Contact a Samsung service center.
- Plug the power plug into the wall socket firmly.
- Do not use a damaged power plug, damaged power cord or loose wall socket.
  - This may result in an electric shock or fire.

Usage cautions

⚠ **CAUTION**

- Do not re-freeze frozen foods that have thawed completely. Do not place carbonated or fizzy drinks in the freezer compartment. Do not put bottles or glass containers in the freezer.
  - When the contents freeze, the glass may break and cause personal injury.
- Use only the ice maker provided with the refrigerator.
- Have the refrigerator's water supply connected only to a potable water supply. To operate the ice maker properly, water pressure of 20 ~ 125 psi (138 ~ 862 kPa) is required. If you will be away from home for a long period of time (on vacation, for example) and won't be using the water or ice dispensers, close the water valve.
  - Otherwise, water leakage may occur.
- If you won't be using the refrigerator for a very long period of time, (3 weeks or more) empty the refrigerator including the ice bucket, unplug it, close the water valve, wipe excess moisture from the inside walls, and leave the doors open to prevent odors and mold.
- To get the best performance from the product:
  - Do not place food too close to the vents at the rear of the refrigerator as this can obstruct free air circulation in the refrigerator compartment.
  - Wrap food up properly or place it in airtight containers before putting it into the refrigerator.

Untitled-1 10 2016-02-23 10:33:08

- Do not place glass bottles or carbonated beverages into the freezer. They can freeze and break. Broken beverage containers can cause injury.
- Please observe maximum storage times and expiration dates of frozen goods.
- There is no need to disconnect the refrigerator from the power supply if you will be away for less than three weeks. However, if you will be away for more than three weeks, remove all the food and ice in the ice bucket, unplug the refrigerator, close the water valve, wipe excess moisture from the inside walls, and leave the doors open to prevent odors and mold.

- Do not place glass or bottles or carbonated beverages into the freezer.
  - The container may freeze and break, and this may result in injury.
- Do not place carbonated or fizzy drinks in the freezer compartment. Do not put bottles or glass containers in the freezer.
  - When the contents freeze, the glass may break and cause personal injury and property damage.
- Service Warranty and Modification.
  - Any changes or modifications performed by a 3rd party on this finished appliance are not covered under Samsung warranty service, nor is Samsung responsible for safety issues that result from 3rd party modifications.
- Do not block the air vents inside the refrigerator.
  - If the air vents are blocked, especially with a plastic bag, the refrigerator can be over cooled. If a cooling period lasts too long, the water filter may break and cause water leakage.
- Use only the ice-maker provided with the refrigerator.
- Wipe excess moisture from the inside and leave the doors open.
  - Otherwise, odor and mold may develop.
- If the refrigerator is disconnected from the power supply, you should wait for at least five minutes before plugging it back in.
- If you have a long vacation planned or do not intend to use the refrigerator for a long period of time, (3 weeks or more) empty the refrigerator including the ice bucket, pull out the power plug, close the water valve, wipe excess moisture from the inside walls, and leave the doors open to prevent odors and mold.
- When the refrigerator got wet by water, pull out the power plug and contact your Samsung Electronics service center.
- Do not strike or apply excessive force to any glass surface.
  - Broken glass may result in a personal injury and/or property damage.
- Fill the water tank and ice cube trays with potable water only (tap water, mineral water, or purified water).
  - Do not fill the tank with tea or a sports drink. This may damage the refrigerator.

Untitled-1 11 2016-02-23 10:33:08

Safety information

- If the refrigerator is flooded, make sure to contact your nearest service center.
  - There is a risk of electric shock or fire.

Cleaning cautions

⚠ **CAUTION**

- Do not spray water directly on the inside or outside the refrigerator.
  - There is a risk of fire or electric shock.
- Do not use a hair dryer to dry the inside of the refrigerator.
- Do not place a lighted candle in the refrigerator to remove bad odors.
  - This may result in an electric shock or fire.
- Do not spray cleaning products directly on the display.
  - Printed letters on the display may come off.
- If any foreign substance such as water has entered the appliance, unplug the power plug and contact your nearest service center.
  - Failing to do so may result in an electric shock or fire.
- Use a clean, dry cloth to remove any foreign matter or dust from the power plug blades. Do not use a wet or damp cloth when cleaning the plug.
  - Otherwise, there is a risk of fire or electric shock.
- Do not clean the appliance by spraying water directly onto it.
- Do not use benzene, thinner, or Clorox, Chloride for cleaning.
  - They may damage the surface of the appliance and may cause a fire.
- Before cleaning or performing maintenance, unplug the appliance from the wall socket.
  - Failing to do so may result in an electric shock or fire.

Critical disposal warnings

⚠ **WARNING**

- Please dispose of the packaging material from this product in an environmentally friendly manner.
- Ensure that none of the pipes on the back of the refrigerator are damaged prior to disposal.
- R-600a or R-134a is used as a refrigerant. Check the compressor label on the rear of the appliance or the rating label inside the fridge to see which refrigerant is used for your refrigerator. If this refrigerator contains flammable gas (Refrigerant R-600a), contact your local authority in regard to safe disposal of this product.

Untitled-1 12 2016-02-23 10:33:08

- When disposing of this refrigerator, remove the door/door seals and door latch so that small children or animals cannot become trapped inside. Children should be supervised to ensure that they do not play with the appliance. If trapped inside, a child may get hurt or suffocate to death.
  - If trapped inside, the child may become injury and suffocate to death.
- Cyclopentane is used in the insulation. The gases in the insulation material require a special disposal procedure. Please contact your local authorities in regard to the environmentally safe disposal of this product.
- Keep all packaging materials well out of the reach of children, as packaging materials can be dangerous to children.
  - If a child places a bag over his or her head, the child could suffocate.

Additional tips for proper usage

- In the event of a power failure, call the local office of your electric company and ask how long the failure is going to last.
  - Most power failures that are corrected in an hour or two will not affect your refrigerator temperatures. However, you should minimize the number of door openings while the power is off.
  - Should the power failure last more than 24 hours, remove and discard all frozen food.
- The refrigerator might not operate consistently (frozen contents can thaw or temperatures can become too warm in the frozen food compartment) if sited for an extended period of time in a location where ambient air temperatures are constantly below the temperatures for which the appliance is designed.
- In case of particular foods, keeping it under refrigeration can have a bad effect on preservation due to its properties.
- Your appliance is frost free, which means there is no need to manually defrost your appliance. This will be carried out automatically.
- Temperature rise during defrosting complies with ISO requirements. If you want to prevent an undue rise in the temperature of frozen food while the appliance defrosts, wrap the frozen food in several layers of newspaper.
- Do not re-freeze frozen foods that have thawed completely.
- The temperature of two star section (sections) or compartment (compartments) which have two star symbol (**) is slightly higher than other freezer compartment (compartments).
  The two star section (sections) or compartment (compartments) is (are) based on the instruction and/or the condition as delivered.

Untitled-1 13 2016-02-23 10:33:08

Safety information

Saving Energy Tips

- Install the appliance in a cool, dry room with adequate ventilation. Ensure that it is not exposed to direct sunlight and never put it near a direct source of heat (a radiator, for example).
- Not to block any vents and grilles is recommended for energy efficiency.
- Allow warm food to cool down before placing it in the appliance.
- Put frozen food in the refrigerator to thaw. You can then use the low temperatures of the frozen products to cool food in the refrigerator.
- Do not keep the door of the refrigerator open for too long when putting food in or taking food out. The shorter the time the door is open, the less frost build-up you'll have in the freezer.
- It is recommended to install the refrigerator with clearance to the back and sides. This will help reduce power consumption and keep your energy bills lower.
- For the most efficient use of energy, please keep the all inner fittings such as baskets, drawers, shelves on the position supplied by manufacturer.

This appliance is intended to be used in household and similar applications such as

- staff kitchen areas in shops, offices and other working environments;
- farm houses and by clients in hotels, motels and other residential type environments;
- bed and breakfast type environments;
- catering and similar non-retail applications.

Untitled-1 14 2016-02-23 10:33:08

Instructions about the WEEE

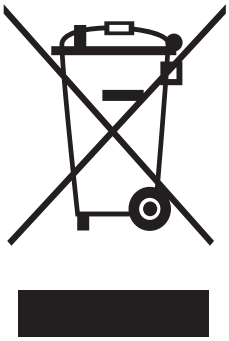

Correct Disposal of This Product (Waste Electrical & Electronic Equipment)

(Applicable in countries with separate collection systems)

This marking on the product, accessories or literature indicates that the product and its electronic accessories (e.g. charger, headset, USB cable) should not be disposed of with other household waste at the end of their working life. To prevent possible harm to the environment or human health from uncontrolled waste disposal, please separate these items from other types of waste and recycle them responsibly to promote the sustainable reuse of material resources.

Household users should contact either the retailer where they purchased this product, or their local government office, for details of where and how they can take these items for environmentally safe recycling.

Business users should contact their supplier and check the terms and conditions of the purchase contract. This product and its electronic accessories should not be mixed with other commercial wastes for disposal.

Untitled-1 15 2016-02-23 10:33:09

Installation

Follow these instructions carefully to ensure a proper installation of this refrigerator and to prevent accidents before using it.

⚠ **WARNING**

- Use the refrigerator only for its intended purpose as described in this manual.
- Any servicing must be performed by a qualified technician.
- Dispose of the product packaging material in compliance with the local regulations.
- To prevent electric shock, unplug the power cord before servicing or replacements.

Refrigerator at a glance

NOTE

The actual image and provided component parts of the refrigerator may differ, depending on the model and the country.

For more information, see the Layout section.

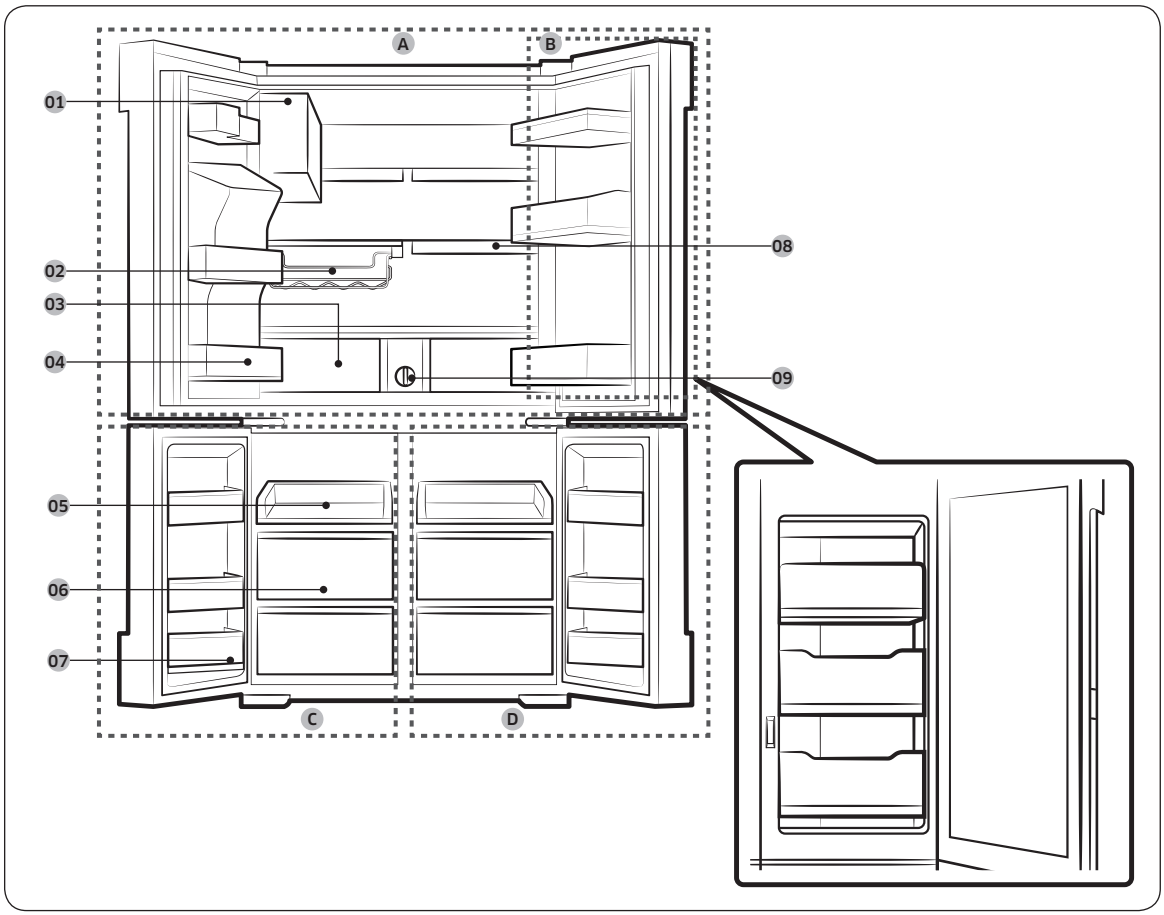

Untitled-1 16 2016-02-23 10:33:09

01 Auto Ice Maker
02 Wine Rack *
03 EZ Fresh Vegetable & Fruit Drawers
04 Fridge Multi-Purpose Guard
05 Easy Slide-Shelf
06 Dry Food and Meat Storage Bin
07 Freezer door Bins
08 Quick Space Shelf
09 Water filter

A. Fridge
B. Showcase Door
C. Freezer
D. Cool Select+

* applicable models only

⚠ CAUTION

- When the inner case is open, do not open the show case. The show case is likely to be pushed back and may be damaged.
- When closing the show case, make sure the show case is closed properly. If you close the show case properly, you will hear a clicking sound.

NOTE

- For energy efficiency, keep all shelves, drawers, and baskets in their original positions.
- When closing the door, make sure the vertical hinged section is in the correct position to avoid scratching the other door.
- If the vertical hinged section is reversed, put it back into the correct position, and then close the door.
- Moisture may form at times on the vertical hinged section.
- If you close a door by force, the other door may open.
- When the door opens, the interlock switch automatically disables the auger motor of the ice maker for safety reasons.
- If the internal or external LED lamp is out of order, contact a local Samsung service center.

To secure more room for storage in the freezer compartment

Remove one or more optional accessories such as shelf or shelves, and their supports, all of which can be removed manually without a tool.

- These optional accessories do not affect thermal and mechanical performance.
- A declared storage volume of the freezer is based on the nonexistence of those optional accessories.
- For best energy efficiency, make sure all shelves, drawers, and bins are placed in their original position.

Untitled-1 17 2016-02-23 10:33:09

Installation

Door removal for entrance

If the refrigerator cannot pass through the entrance due to its size, follow these instructions:

Tools required (not provided)

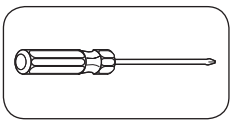

Philips screwdriver

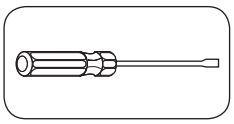

Flat-heat screwdriver

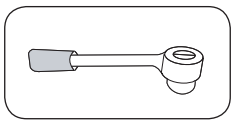

Socket spanner (10 mm)

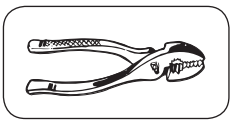

Pliers

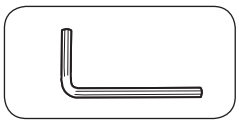

Allen spanner (4 mm)

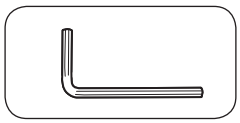

Allen spanner (5 mm)

Detach the fridge doors

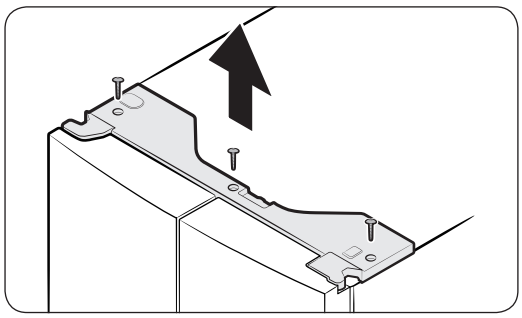

1. With the door closed, use a Philips screwdriver to remove the screws (x3) from the top cover. Pull up and remove the top cover with the connectors.

Untitled-1 18 2016-02-23 10:33:09

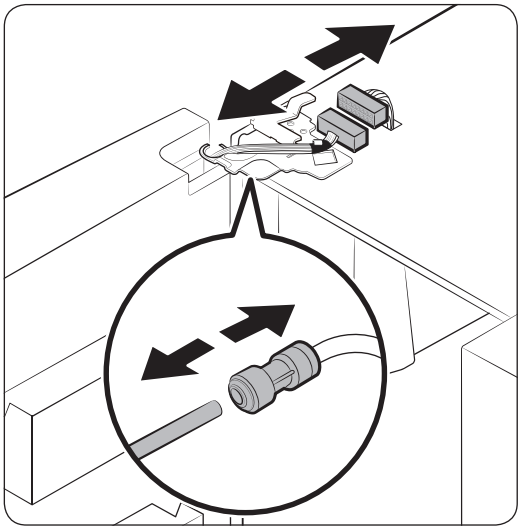

2. Disconnect the two connectors on the left door. The position of the connectors differs with the model.

⚠ **CAUTION**

- Do not remove both doors simultaneously. Make sure to remove one door at a time. Otherwise, any of the doors may fall and cause physical injury.
- Make sure the refrigerator powers off before disconnecting the connectors.

3. Disconnect the water tube from the coupler on the left door as shown.

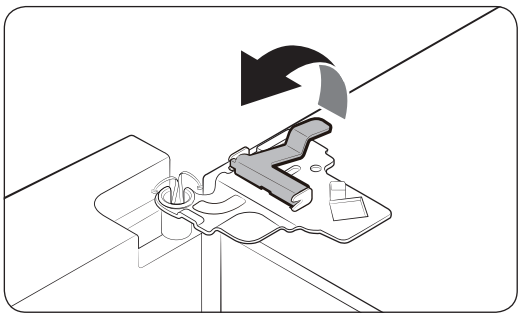

4. Gently draw up the clamp in several steps. To prevent finger injuries, do not apply a sudden force to the clamp.

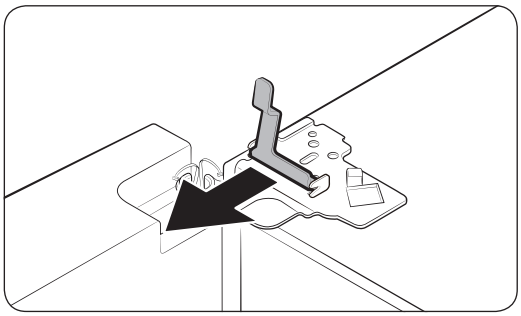

5. Pull up the clamp to remove.

Untitled-1 19 2016-02-23 10:33:10

Installation

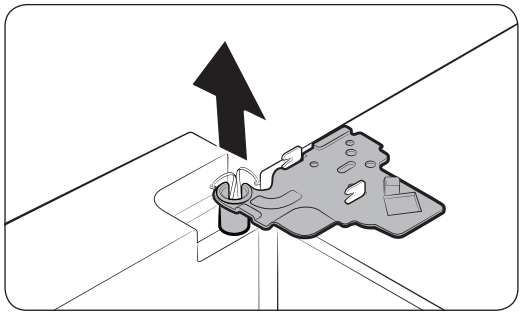

6. Open the door by 90 degrees. While holding the door, remove the top hinge.

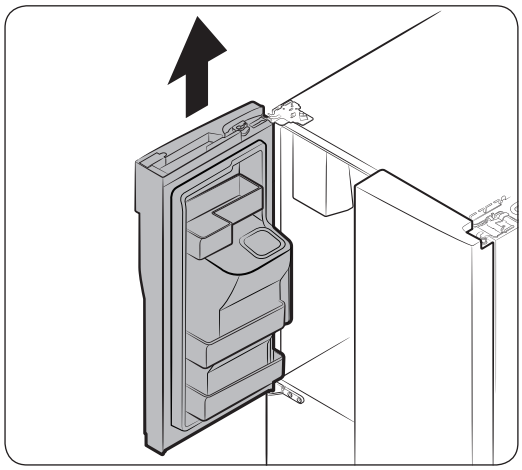

7. Gently pull up the door vertically to remove. Do not apply excessive force to the door. The door may fall, causing physical injury.
8. Lay the door down on a flat surface.
9. Repeat the above steps for the other door.

Detach the freezer doors

⚠ **CAUTION**

- Be sure to remove the fridge doors before removing the freezer doors.
- Use caution when disconnecting the bottom connectors.

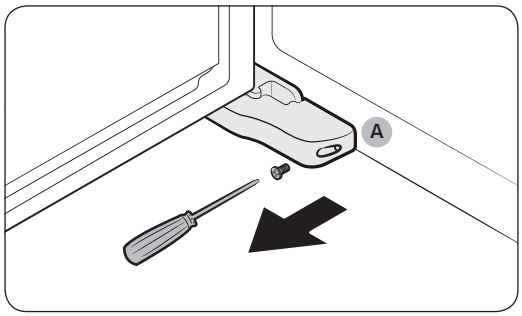

1. With the freezer door open, use a Philips screwdriver to remove the screw holding the **cover (A)** of the adjustable leg.

Untitled-1 20 2016-02-23 10:33:10

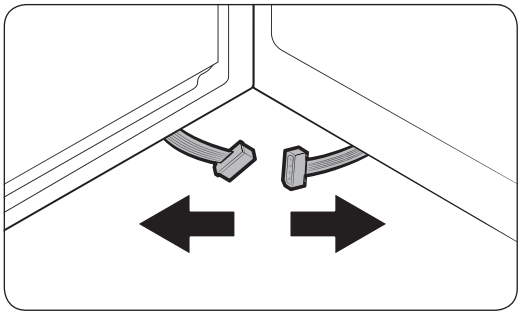

2. Then, disconnect the connectors.

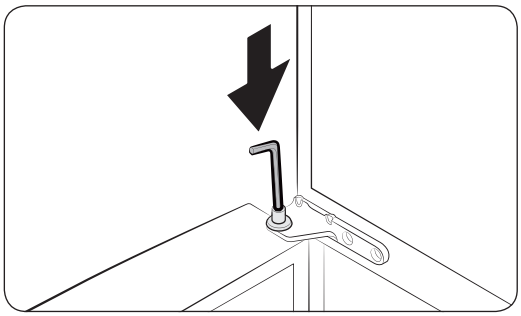

3. Locate the hinge shaft. While holding the door with one hand, use a flat-head screwdriver or wrench to press down the shaft. Make sure to hold the door to prevent the door from falling.

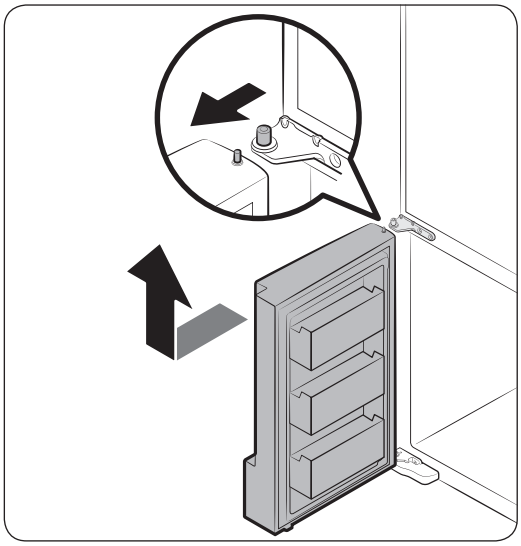

4. To prevent contact with the middle hinge, slightly tilt the door to the front, and then lift it up to remove.
5. Repeat the above steps for the other door.

Untitled-1 21 2016-02-23 10:33:11

Installation

Reattach the freezer doors

⚠ **CAUTION**

- Before reattaching the doors, make sure all the electrical connectors are properly connected.
- The freezer door must be reattached before the fridge door.
- Be careful not to damage or step on the wires during this process.

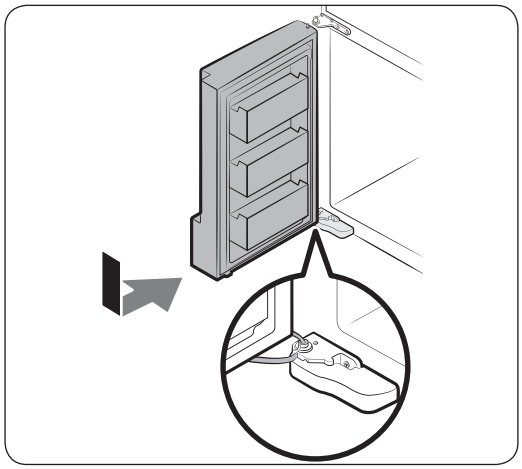

1. Insert the freezer door into the bottom hinge while pushing the freezer door in the arrow direction.

⚠ **CAUTION**

- Be careful not to damage or step on the wires during this process.

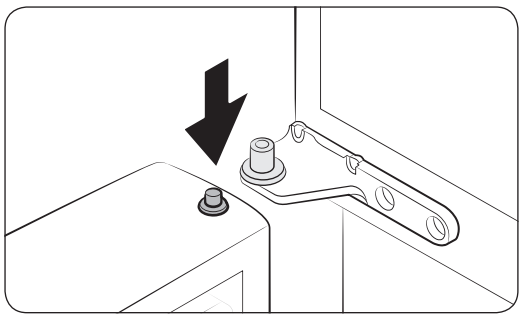

2. While pressing down the hinge shaft of the door, reinsert the door into the middle hinge.

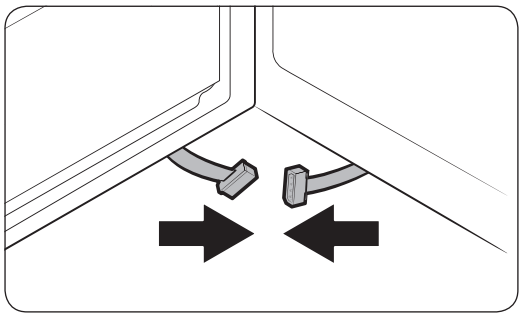

3. With the door open, connect the bottom connectors in the arrow directions.

Untitled-1 22 2016-02-23 10:33:11

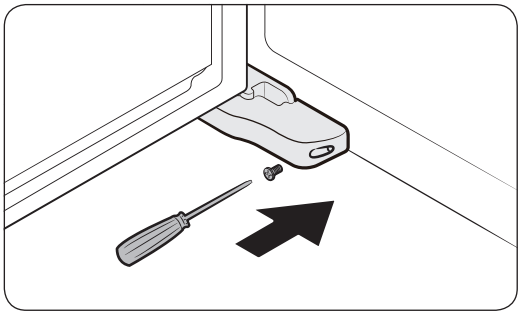

4. Attach the levelling foot cover using a Philips screwdriver. Use caution not to damage or step on the connectors.
5. Repeat the above steps for the other door.

Reattach the fridge doors

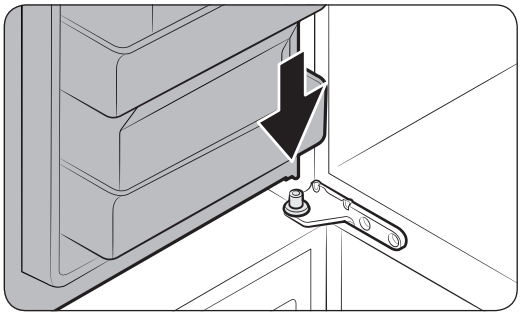

1. While holding the door open by more than 90 degrees, reinsert it into the middle hinge.

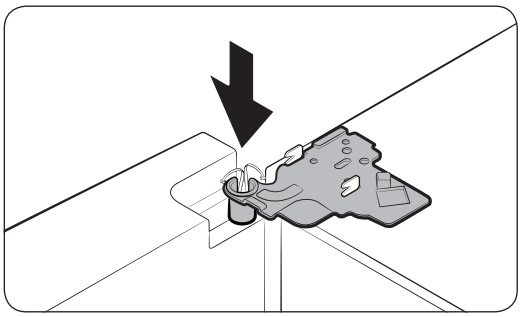

2. Put the top hinge into its position, and then insert into the top hole of the door.

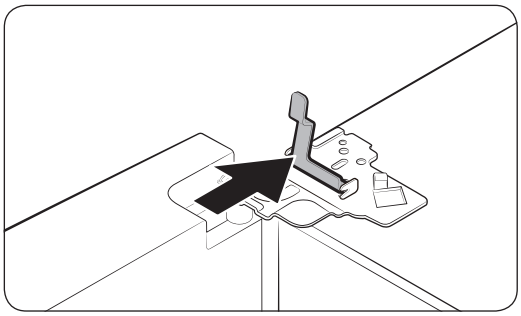

3. Insert the clamp in the arrow direction.

Untitled-1 23 2016-02-23 10:33:12

Installation

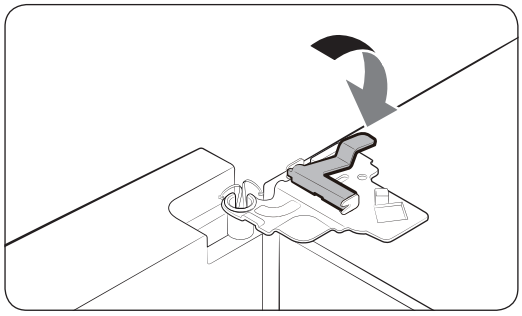

4. Draw back the clamp as shown.

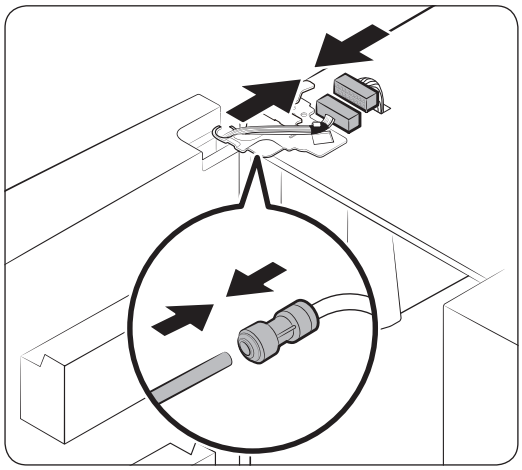

5. Connect the wire connectors.

⚠ **CAUTION**

- Make sure the wire connectors are connected properly. Otherwise, the display does not operate.

6. Connect the water tube.

⚠ **CAUTION**

- To prevent water leaks, make sure the red clips tighten the coupler properly.
- Keep the clips out of children's reach.

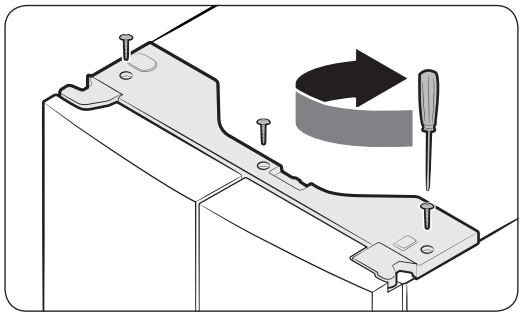

7. Repeat the above steps for the other door.

8. Attach the top cover with the front side first, and then press down on its back to fit into position. Then, tighten the screws (x3).

Untitled-1 24 2016-02-23 10:33:12

Step-by-step installation

STEP 1 Select a site

Site requirements:

- Solid, level surface without carpeting or flooring that may obstruct ventilation
- Away from direct sunlight
- Adequate room for opening and closing the door
- Away from a heat source
- Room for maintenance and servicing
- Temperature range: between 10 °C and 43 °C

Effective temperature range

The refrigerator is designed to operate normally in the temperature range specified by its class rating.

Class	Symbol	Ambient Temperature range (°C)	
		IEC 62552 (ISO 15502)	ISO 8561
Extended Temperate	SN	+10 to +32	+10 to +32
Temperate	N	+16 to +32	+16 to +32
Subtropical	ST	+16 to +38	+18 to +38
Tropical	T	+16 to +43	+18 to +43

NOTE

The cooling performance and power consumption of the refrigerator may be affected by the ambient temperature, the door-opening frequency, and the location of the refrigerator. We recommend adjusting the temperature settings as appropriate.

Untitled-1 25 2016-02-23 10:33:12

Installation

Installation

Clearance

See the pictures and table below for space requirements for installation.

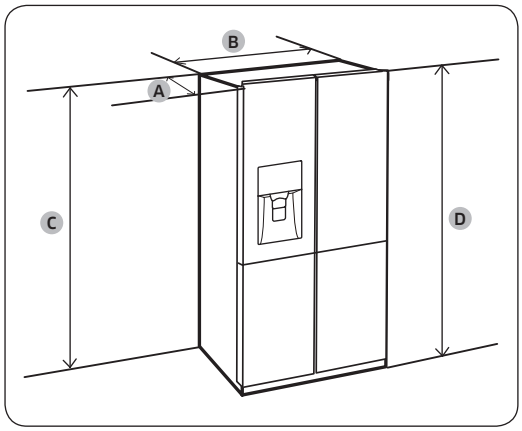

Depth “A”	871
Width “B”	908
Height “C”	1797
Overall Height “D”	1825

(unit: mm)

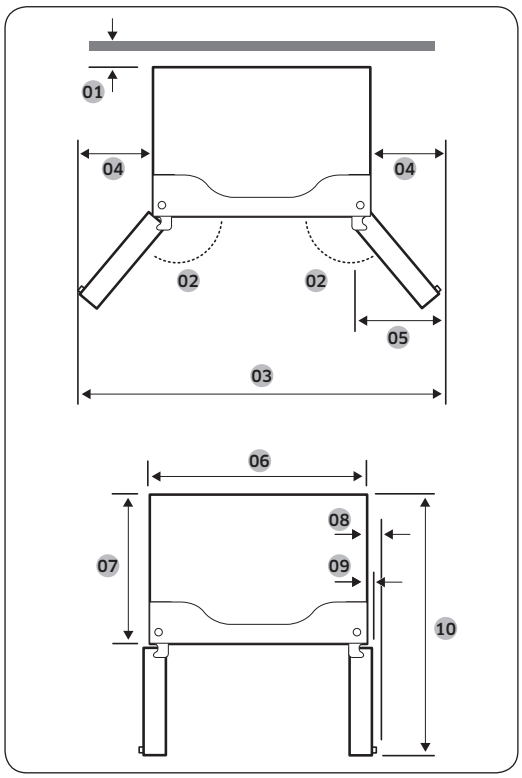

01 50 mm
02 125°
03 1515 mm
04 303 mm
05 305 mm
06 908 mm
07 748 mm
08 70 mm
09 43 mm
10 1221 mm

NOTE

The measurements in the above table may differ, depending on the measuring method.

Untitled-1 26 2016-02-23 10:33:13

STEP 2 WiFi connection

You can control the refrigerator remotely using the Smart Home Dongle that is sold separately. To purchase the Smart Home Dongle, visit www.samsung.com and follow the product information about the dongle.

⚠ **CAUTION**

- The Samsung Smart Home Dongle comes in two types: one that is dedicated to Samsung smart TVs, and the other one that is dedicated to Samsung home appliances.
- You must purchase the Samsung Smart Home Dongle dedicated to home appliances. Any other dongles may cause system failure.

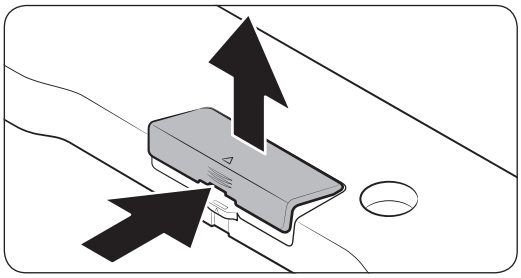

1. Press to unlock the arrow area of the dongle cover.
2. Open up the dongle cover.

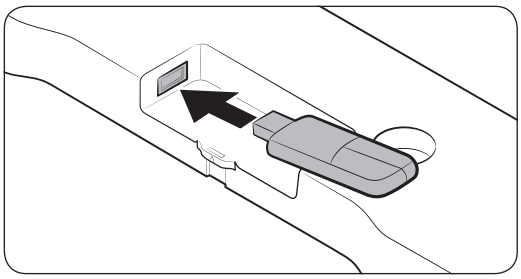

3. Insert the Smart Home Dongle into the dongle port in the correct direction.

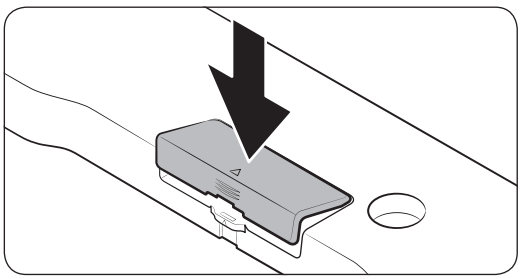

4. Insert the upper area of the dongle cover first, and then close to lock as shown.

Untitled-1 27 2016-02-23 10:33:13

Installation

STEP 3 Flooring

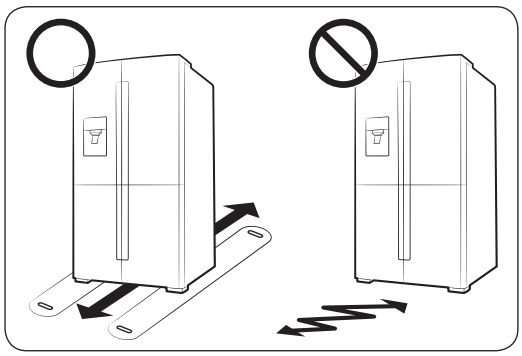

- The surface to install the refrigerator must support a fully loaded refrigerator.
- To protect the floor, put a large piece of cardboard on each leg of the refrigerator.
- Once the refrigerator is in its final position, do not move it unless necessary to protect the floor. If you have to, use a thick paper or cloth such as old carpets along the movement path.

NOTE

If the refrigerator cannot pass through the entrance due to its size, see the Door removal for entrance section in the Maintenance chapter.

STEP 4 Adjust the levelling feet

CAUTION

- The refrigerator must be levelled on a flat, solid floor. Failing to do so can cause damage to the refrigerator or physical injury.
- Levelling must be performed with an empty refrigerator. Make sure no food items remain inside the refrigerator.
- For safety reasons, adjust the front side a little higher than the rear side.

The refrigerator can be levelled using the rear legs that have a special screw (leveller) for levelling purposes. Use a flat-head screwdriver for levelling.

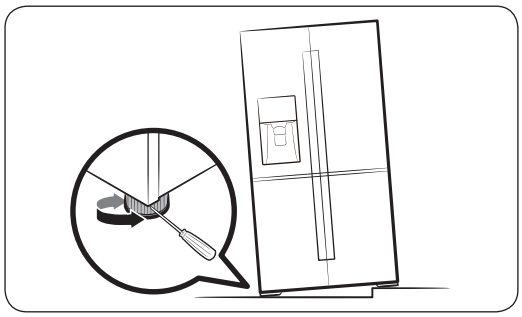

- To adjust the height of the left side: Insert a flat-head screwdriver into the leveller of the left side rear leg. Turn the leveller clockwise to raise, or turn it counter clockwise to lower.
- To adjust the height of the right side: Insert a flat-head screwdriver into the leveller of the right side rear leg. Turn the leveller clockwise to raise, or turn it counter clockwise to lower.

Untitled-1 28 2016-02-23 10:33:13

STEP 5 Adjust the door height as well as the door gap

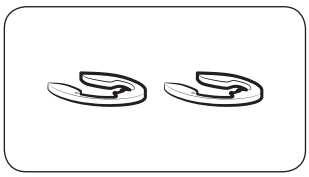

Snap ring

The height of a door can be adjusted using the provided snap rings, which come in 4 different sizes (1 mm, 1.5 mm, 2 mm, and 2.5 mm).

To adjust the height of a door

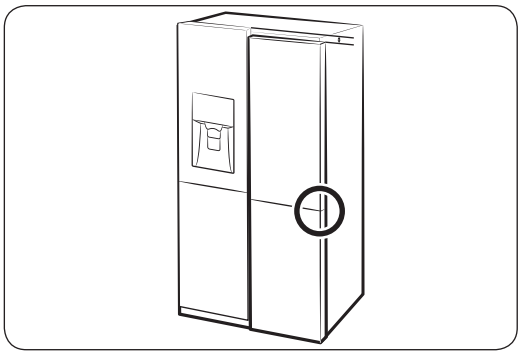

1. Check the height difference between the doors, and then raise and hold the lower door.

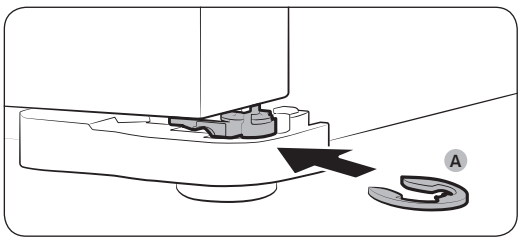

2. Insert a suitable-sized snap ring (A) between the door and the hinge as shown.

⚠ **CAUTION**

- Insert only one snap ring for this purpose. Two or more snap rings may slip out or make a rubbing noise.
- Keep the snap rings out of children's reach, and keep them for future use.
- Do not raise the door too much. The door can contact and damage the top cover.

Untitled-1 29 2016-02-23 10:33:14

Installation

STEP 6 Connect to a water source

⚠ **CAUTION**

- The new hose-sets supplied with the appliance are to be used and that old hose-sets should not be reused.
- The water line must be connected by a qualified technician.
- The warranty for your refrigerator does not cover the water line installation. The water line installation will be performed at your own costs unless the installation fee is included in the retailer's price.
- Samsung takes no responsibility for the water line installation. If water leaks occur, contact the installer of the water line.

To connect the cold water pipe to the water filtering hose

⚠ **CAUTION**

- Make sure the water filtering hose is connected to a cold, potable water source pipe. Connecting to the hot water pipe may cause the purifier to malfunction.

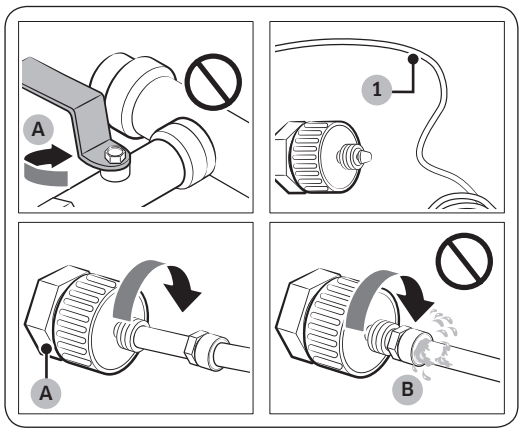

A. Close Main Water pipe

B. No gap

1. Shut off the water supply by closing the main water valve.
2. Locate the cold, potable water pipe (1).
3. Follow the Water Line Installation to connect to the water pipe.
4. When connection is complete, open the main water valve and dispense about 3 liters of water. This is to remove impurities inside the pipe.

Untitled-1 30 2016-02-23 10:33:14

To connect the water filtering hose to the water line

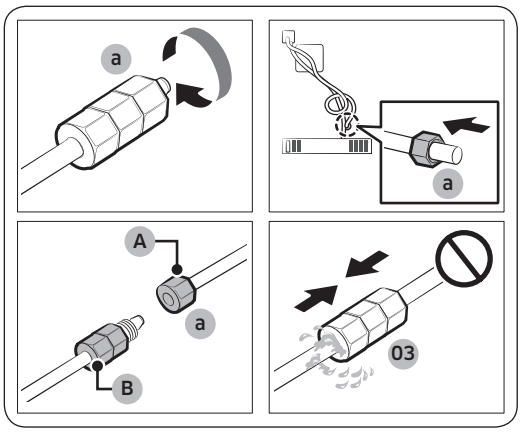

A. Water Line from unit
B. Water Line from Kit

1. Loosen and remove the **compression nut (a)** from the water line of the refrigerator, and insert it to the water filtering hose.
2. Tighten up the **compression nut (a)** to connect the water filtering hose and the water line.
3. Open the main water valve and check for any leaks.
4. If there are no leaks, dispense about a 3 liters of water before actually using the refrigerator to remove impurities inside the water filtering system.

To repair the water line

⚠ **CAUTION**

The waterline must be repaired by a qualified professional. If you encounter a water leak, contact a local Samsung service centre or the installer of the waterline.

STEP 7 Initial settings

By completing the following steps, the refrigerator should be fully functioning.

1. Plug the power cord into the wall socket to turn the refrigerator on.
2. Open the door, and check if the interior light lights up.
3. Set the temperature to the coldest, and wait for about an hour. Then, the freezer will be slightly chilled, and the motor will run smoothly.
4. Wait until the refrigerator reaches the set temperature. Now the refrigerator is ready for use.

STEP 8 Final check

When installation is complete, confirm that:

- The refrigerator is plugged into an electrical outlet and grounded properly.
- The refrigerator is installed on a flat, level surface with a reasonable clearance from the wall or the cabinet.
- The refrigerator is level and is sitting firmly on the floor.
- The door opens and closes freely, and the interior light turns on automatically when you open the door.

Untitled-1 31 2016-02-23 10:33:14

Operations

Feature panel

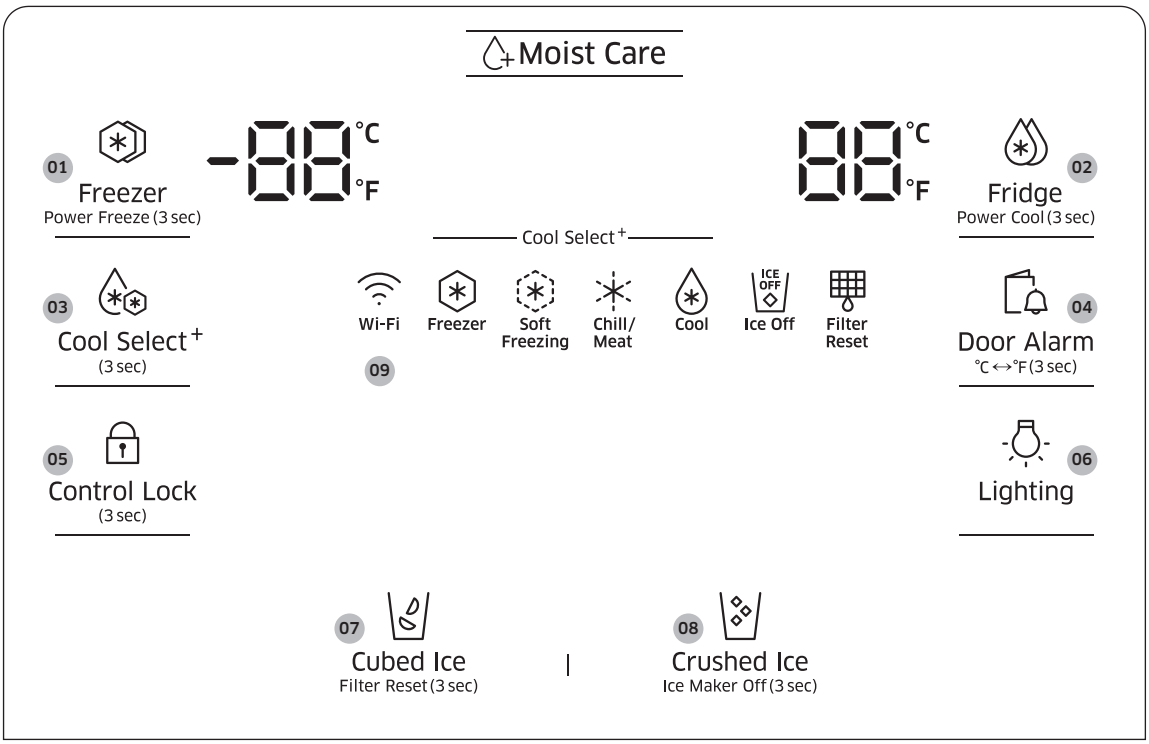

01 Freezer / Power Freeze

02 Fridge / Power Cool

03 Cool Select+

04 Door Alarm / °C ↔°F

05 Control Lock

06 Lighting

07 Cubed Ice / Filter Reset

08 Crushed Ice / Ice Maker Off

09 Network connection

Untitled-1 32 2016-02-23 10:33:14

01 Freezer / Power Freeze (3 sec)

Freezer	The **Freezer** button can be used to set the freezer temperature, or to activate Power Freeze. Available temperatures are between -15 °C and -23 °C.
Power Freeze	Power Freeze speeds up the freezing process at maximum fan speed. The freezer keeps running at full speed for several hours and then returns to the previous temperature. • To activate Power Freeze, press and hold **Freezer** for 3 seconds. The corresponding indicator ( ) lights up, and the refrigerator speeds up the cooling process for you. • To deactivate, press and hold **Freezer** for 3 seconds again. The freezer returns to the previous temperature setting. • To freeze large amounts of food, activate Power Freeze for at least 20 hours before putting food in the freezer. **NOTE** Using Power Freeze increases power consumption. Make sure you turn it off to return to the previous temperature if you do not intend to use it.

02 Fridge / Power Cool (3 sec)

Fridge	The **Fridge** button can be used to set the fridge temperature, or to activate/deactivate Power Cool. You can manually adjust the cooling temperature for the fridge. The temperature indicator informs you of the currently set or selected temperature. Keep pressing **Fridge** to select a desired temperature between 1 °C and 7 °C.
Power Cool	Power Cool speeds up the cooling process at maximum fan speed. This is useful to quickly cool food that spoils quickly, or after the door is left open for some time. The fridge keeps running at full speed for several hours and then returns to the previous temperature. Press and hold **Fridge** for 3 seconds.

NOTE

When you change the temperature on the panel, the panel displays the actual temperature inside the refrigerator until the temperature matches the temperature you set. Then, the panel displays the new set temperature. Note that it will take time for the refrigerator to reach the new temperature. This is normal. During this time, you need not set the temperature again.

Untitled-1 33 2016-02-23 10:33:15

03 Cool Select+

With the Cool Select function, you can arrange food items in the Cool Select Room in an organized manner, which is located on the bottom right of the refrigerator. Press and hold **Cool Select+** for 3 seconds, and then press to cycle through the modes. When a desired mode is selected, release the button. There are 4 modes available as below:

Freezer	Select **Freezer** to set the Cool Select Room to the same temperature as the freezer. This is useful to keep frozen food fresh.
Soft Freezing	Select **Soft Freezing** to set the Cool Select Room to -5 °C. This is useful to keep meat and fish fresh for an extended time.
Chill/Meat	Select **Chill/Meat** to set the Cool Select Room to -1 °C. This is useful to keep deli like steak, fish, bacon and cheese.
Cool	Select **Cool** to set the Cool Select Room to 2 °C. This is useful to keep food for general purposes, such as keeping water, juice, soft drinks, and beer.

⚠ **CAUTION**

- When switching or turning off the function, meat blood or food moisture may come out due to temperature difference.
- Do not store meat or food in the Cool Select Room with the fridge settings. The meat or food may spoil.

NOTE

If the button does not activate, make sure the button is unlocked. Press and hold **Control Lock** for more than 3 seconds until the lock icon turns off. Then, press and hold **Cool Select+** for more than 3 seconds to change the mode.

04 Door Alarm / °C ↔°F (3 sec)

Door Alarm	You can set the alarm for a reminder. If the door is left open for more than 2 minutes, the alarm will sound with the Alarm indicator blinking. You can toggle to enable and disable the alarm by pressing **Door Alarm**. The alarm is enabled by factory default.
°C ↔°F	The **Door Alarm** button can be used to switch the temperature scale between Celsius and Fahrenheit. To switch the temperature scale, press and hold **Door Alarm** for 3 seconds to change the current temperature scale.

Untitled-1 34 2016-02-23 10:33:15

05 Control Lock (3 sec)

Control Lock	To prevent accidental manipulation, press and hold **Control Lock** for 3 seconds. All controls will be disabled with the indicator (🔒) on. To deactivate, press and hold again for 3 seconds. The controls will be enabled as normal.
Device authentication	When connecting the refrigerator to Samsung Smart Home App or Samsung smart devices such as Samsung Smart TVs, follow the app's or device's onscreen instructions and press and hold **Control Lock** for 5 seconds. The temperature panel displays "**on**" for 5 seconds before proceeding with the authentication procedure. Note that the Control Lock function will be not affected by this authentication.

06 Lighting

Lighting	By default, the dispenser lamp turns on only when the dispenser is used. To keep the dispenser lamp turning on, press **Lighting**. The lighting indicator also turns on. To turn the lamp off, press **Lighting** again.

Untitled-1 35 2016-02-23 10:33:15

07 Cubed Ice / Filter Reset (3 sec)

Cubed Ice	You can select an ice type. Press **Cubed Ice** to dispense cubed ice. The corresponding indicator turns on.
Filter Reset	After about 6 months (approximately 1200 L) of using the original water filter, the Filter indicator blinks red to remind you that the filter needs to be replaced. If this happens, replace the filter, and press and hold **Cubed Ice** for 3 seconds. The filter lifecycle will be reset and the Filter indicator turns off. **NOTE** • Some regional areas have relatively large amounts of lime contained in the water. This may reduce the lifecycle of the filter. In these areas, you will have to replace the water filter more often than specified above. • If water is not dispensing properly, replace the water filter because this happens when the water filter is clogged.

08 Crushed Ice / Ice Maker Off (3 sec)

Crushed Ice	You can select an ice type. Press **Crushed Ice** to dispense Crushed Ice. The corresponding indicator turns on.
Ice Maker Off	To disable ice making, press and hold for 3 seconds. In this mode, ice making is disabled even if you press **Cubed Ice** or **Crushed Ice**.

Untitled-1 36 2016-02-23 10:33:15

09 Network connection

You can use the optional Smart Home Dongle (sold separately) to control and monitor your refrigerator through the Samsung Smart Home app. For more information, see the Samsung Smart Home section.

NOTE

- Recommended encryption systems include WPA/TKIP and WPA2/AES. Any newer or unstandardized Wi-Fi authentication protocols are not supported.
- Wireless networks may be affected by the surrounding wireless communication environment.
- If your Internet service provider has registered the MAC address of your PC or modem for identification, the Smart Home Dongle may fail to connect to the Internet. If this happens, contact your Internet service provider for technical assistance.
- To configure the wireless access point (AP) settings, see the user manual of the AP.
- The firewall settings of your network system may prevent Internet connection. Contact your Internet service provider for technical assistance. If this symptom continues, contact a local Samsung service center or retailer.
- The Smart Home Dongle supports Wi-Fi 2.4 GHz with IEEE 802.11 b/g/n and Soft-AP protocols.
- Unauthorized Wi-Fi wireless routers may fail to connect to applicable Smart Home Dongle.

Samsung Smart Home

Installation

Visit the Google Play Store, Galaxy Apps, or Apple App Store and search for “Samsung Smart Home”. Download and install the Samsung Smart Home app provided by Samsung Electronics to your smart device.

NOTE

- The Samsung Smart Home app is designed for Android 4.0 (ICS) or higher, or iOS 7.0 or higher, and is optimized for Samsung smartphones (Galaxy S and Galaxy Note series).
- For improved performance, the Samsung Smart Home app is subject to change without notice, or discontinued support according to the manufacturer’s policy.

Samsung account

You are required to register your Samsung account to use the app. If you don’t have a Samsung account, follow the app’s onscreen instructions to create a free Samsung account.

Getting started

1. Insert the Smart Home Dongle into the corresponding port of your refrigerator.

Untitled-1 37 2016-02-23 10:33:15

2. Run the Samsung Smart Home app and log in with your Samsung account. iPhone users are required to provide the login information each time they access the app.
3. Access **Device** > the **+** icon, and then tap **Refrigerator**.
4. Follow the onscreen instructions to provide the necessary information about the router, and then tap **Next**.
5. Press and hold **Fridge** for more than 5 seconds until the "AP" message appears on the display. Your refrigerator will be registered with the app.
6. When the device registration is complete, the refrigerator icon will appear on the Samsung Smart Home app.
7. Tap the refrigerator icon to open the refrigerator page.
8. When a network connection is established, the Wi-Fi icon lights up on your refrigerator.

Refrigerator app

Integrated control

You can monitor and control your refrigerator at home as well as while on the move.

- Tap the refrigerator icon on the Samsung Smart Home to open the refrigerator page.
- Check the operation status or notification of your refrigerator, and change options or settings if necessary.

NOTE

Some options or settings of the refrigerator may not be available for remote control.

Untitled-1 38 2016-02-23 10:33:15

Key features

Register Samsung smart home appliances to the Samsung Smart Home server for remote access.

Menu overview

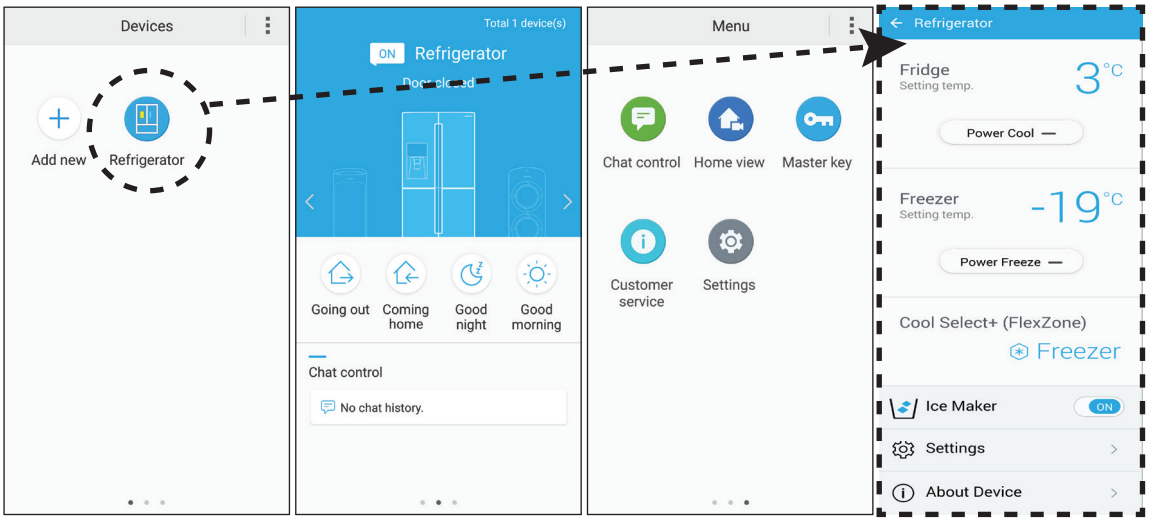

- Tap **Refrigerator** to open the settings page of the refrigerator.
- Swipe to move to the next page.

Chat control	You can control your Samsung smart home appliances remotely, or check the operating status.
Home view (applicable models only)	By using the built-in camera of a Samsung smart home appliance, you can monitor your living room. This is available only with applicable models.
Master key	The master key is designed to control the locking system for different user activities such as going out, coming home, going to bed at night, and waking up in the morning. This is available only with applicable models.
Customer service	The user manual is downloadable, and the contact information for customer support is also provided.
Settings	You can check the connected device as well as the software information (version and open-source licenses), and add devices or select a country. You can simulate the operation of the current device for demonstration purposes.

Untitled-1 39 2016-02-23 10:33:16

Operations

Refrigerator settings

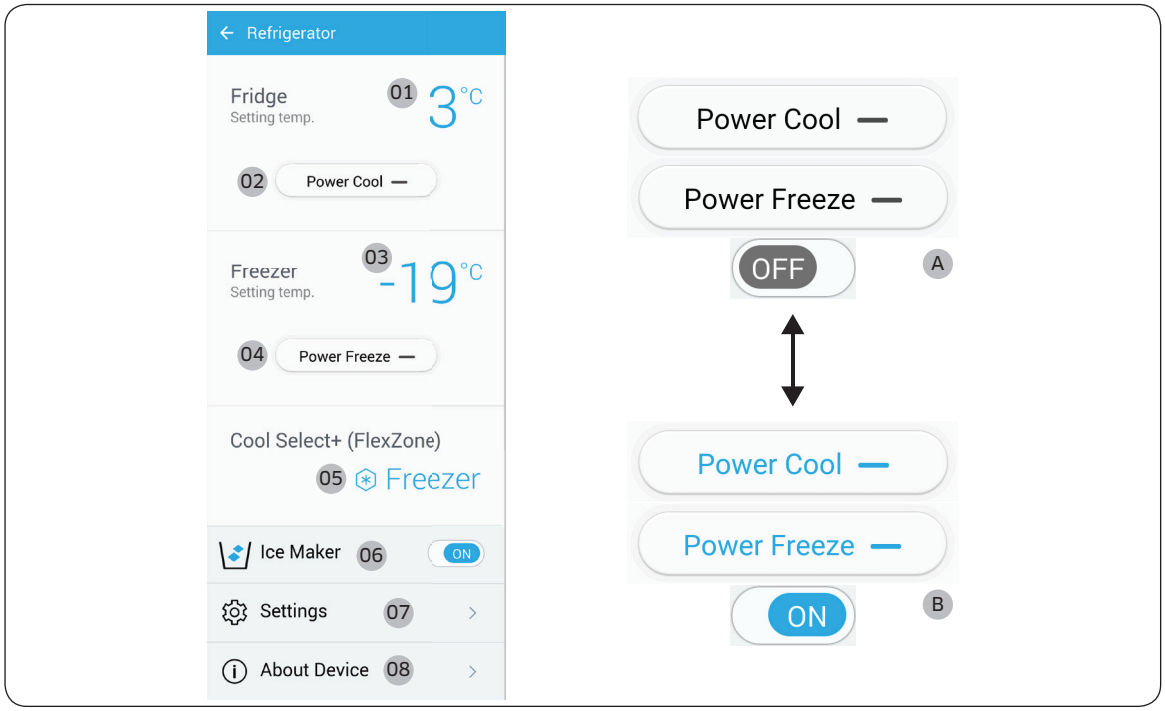

A : Disabled (black)

B : Enabled (blue)

Fridge	**01** Displays the currently set fridge temperature. **02** You can turn on or off Power Cool, and check the current settings.
Freezer	**03** Displays the currently set freezer temperature. **04** You can turn on or off Power Freeze, and check the current settings.
Cool Select+ (FlexZone)	**05** Displays the current mode setting.
Ice Maker	**06** You can turn on or off Ice Maker, and check the current settings as well as the ice making status.

Untitled-1 40 2016-02-23 10:33:17

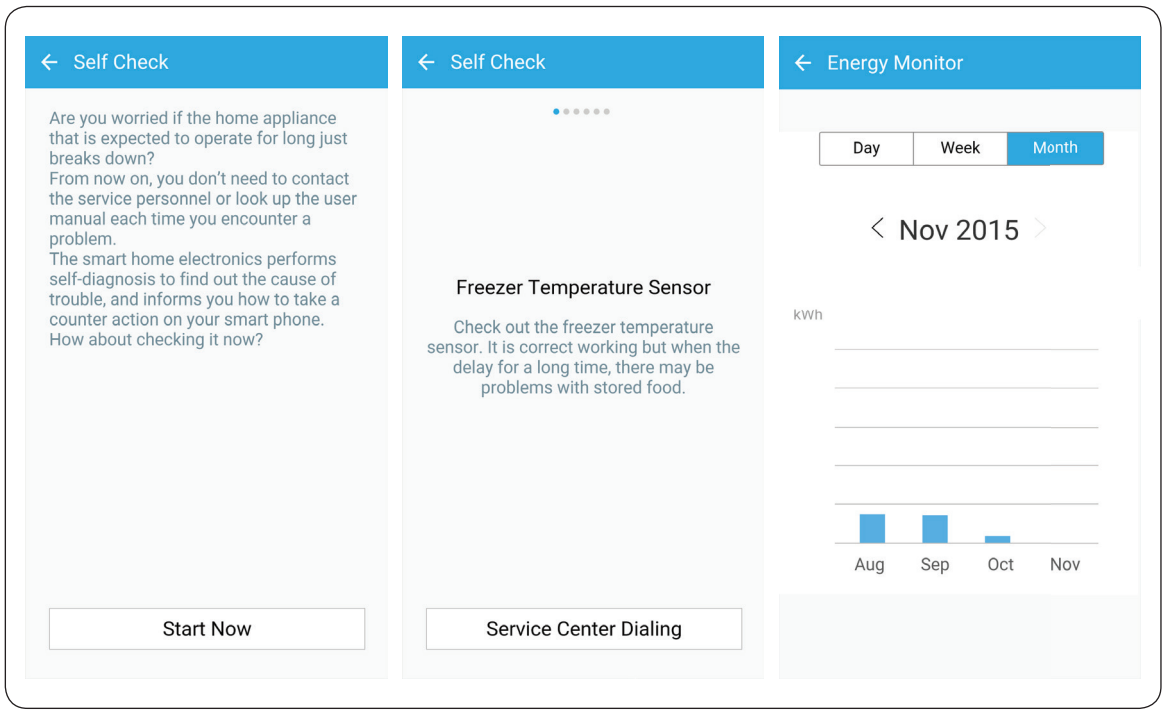

Settings	**07** On the Settings screen, you can monitor the energy usage status of your refrigerator in a preferred format. Supported formats are daily, weekly, or monthly cumulative energy consumption reports covering a max of the last 180 days.
About Device	**08** Displays the product information including the current version, tutorial, Self Check, and Help Desk. The user manual is downloadable, and the contact information for customer support is also provided. Self Check By referencing Self Check, you can check the diagnostic results of your refrigerator. If the refrigerator detects an issue to check, it displays detailed information about the issue that can be used for customer service.

Untitled-1 41 2016-02-23 10:33:18

Operations

Special features

The refrigerator has features convenient for you.

Water dispenser

With the water dispenser, you can dispense water without opening the fridge door.

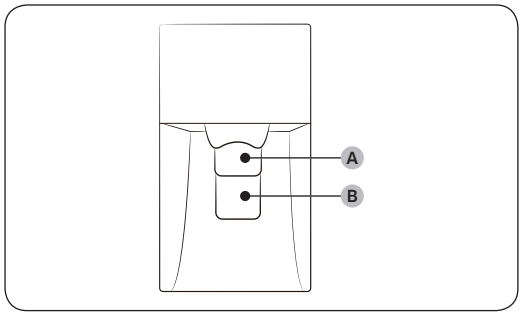

The water dispenser offers 3 options: chilled water, cubed ice, and crushed ice.

If you do not want to dispense ice, simply press **water lever (B)**.

With the Ice Maker enabled,

1. Press to select an ice type.
2. Put a water glass on the **ice lever (A)** and push it. Ice is dispensed from the dispenser.
3. Then, put the glass on the **water lever (B)** and push it. Water is dispensed from the dispenser.

NOTE

- To get ice and water, push the **ice lever (A)** first for ice, then move your glass down and press the **water lever (B)** for water.
- If you push both levers at once, only the first pushed lever operates.
- To prevent spills, wait 1 second before removing the glass after dispensing.
- Make sure the glass is in line with the dispenser to prevent the dispensed water from spilling out.
- If you do not use the water dispenser for 2-3 days, the dispensed water may have an abnormal smell or taste. This is not a system failure. Discard the first 1-2 glasses of water.

Untitled-1 42 2016-02-23 10:33:18

Ice maker

The refrigerator has a built-in ice maker that automatically dispenses ice so that you can enjoy filtered water with cubed or crushed ice to your preference.

Ice making

To ensure proper ice making and keep the ice bucket available with ice after using the refrigerator for the first time, follow these instructions:

1. Let the refrigerator operate for at least 24 hours to ensure optimal performance.
2. Dispense the first 4 to 6 ice cubes into a glass.
3. Wait another 8 hours and dispense another 4 to 6 ice cubes.
4. Then, wait another 16 hours and dispense the first glass-full of ice.

NOTE

- If you consume all the ice at once, you must wait 8 hours before dispensing the first 4 to 6 cubes. This ensures that the ice bucket is filled with ice properly.
- The ice cubes generated rapidly may look white, which is normal.

Diagnosis

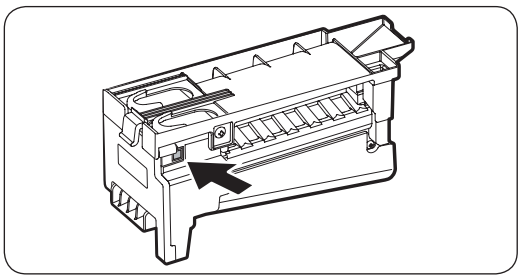

If ice does not dispense, first check the ice maker.

To check the ice maker

1. Press **Test** on the side of the ice maker. You will hear a chime (ding-dong) at the press of the button.
2. You will hear another chime if the ice maker operates properly.

CAUTION

- If the ice making chime rings repeatedly, contact the waterline installer or a local Samsung service center.
- Do not press the button repeatedly after the ice tray is filled with ice or water. Water may overflow or ice may jam.
- Do not put food in the ice bucket. The frozen food may damage the ice maker, especially when opening or closing the door.
- When the refrigerator recovers power supply after a power failure, the ice bucket may contain a mix of melted and jammed ice cubes, resulting in a system failure. To prevent this, make sure to empty the ice bucket before using the refrigerator.
- Do not put fingers or other objects into the dispenser hole or the ice maker. This may cause physical injury or property damage.

Untitled-1 43 2016-02-23 10:33:18

Operations

- When reinserting the ice maker tray, make sure that the tray is properly centered at the entrance. Otherwise, the tray may be stuck.

Ice Maker Off

If you press Ice Maker to turn the ice maker off, make sure to remove all ice cubes from the ice bucket. Remaining ice cubes may clump together, making it difficult to remove them.

To remove the ice bucket

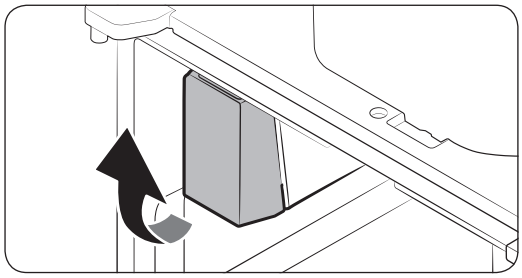

1. Hold the bottom of the ice bucket with one hand and hold the side with the other hand.
2. Gently lift up and pull out.

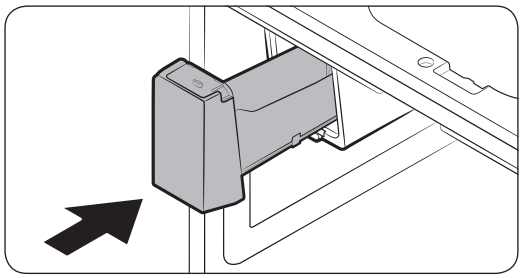

3. Remove the remaining ice cubes and put the ice bucket back into place.

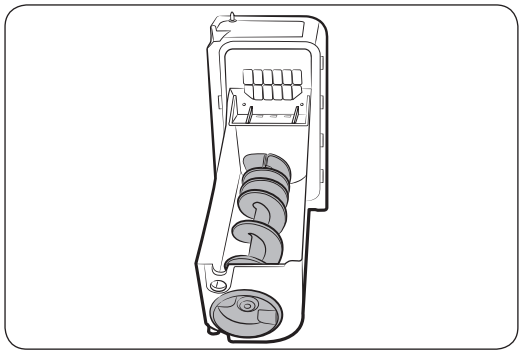

If the ice bucket is not firmly inserted, turn the ice screw by 90 degrees and try again.

NOTE

- If you remove the ice bucket, the NO ICE indicator blinks.
- Removal of the ice bucket does not affect the thermal and mechanical performance of the refrigerator.

Untitled-1 44 2016-02-23 10:33:18

Water clouding

Water supplied to the refrigerator flows through a core alkaline filter of any kind. During this filtering process, the water that has flowed through the filter increases in the water pressure and becomes saturated with oxygen and nitrogen. This causes the water to look misty or cloudy temporarily when dispensed. This is normal and the water will look clear after a few seconds.

Wine Rack

The refrigerator ships with the wine rack, which can be positioned in one of 3 positions: under the shelf, in the partition guide or on top of the sliding shelf of the Cool select room. Availability of the position depends on the model.

Under the shelf

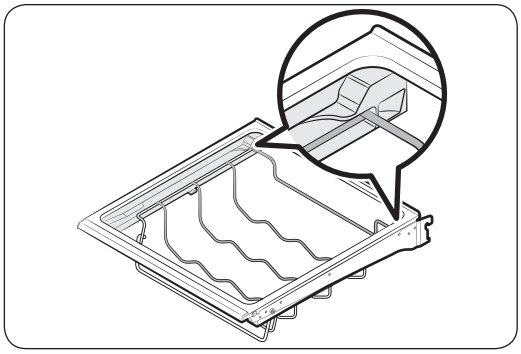

Insert the wine rack under the shelf of the fridge. Make sure to insert it to the end as marked in the figure.

In the partition guide

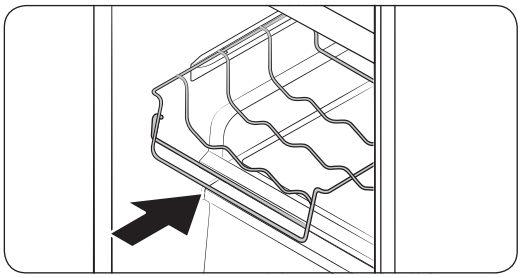

Insert the wine rack in the partition guide of the Cool select room.

- Make sure the front of the wine rack fits in the partition guide on the inner left-hand side of the Cool select room.

Untitled-1 45 2016-02-23 10:33:19

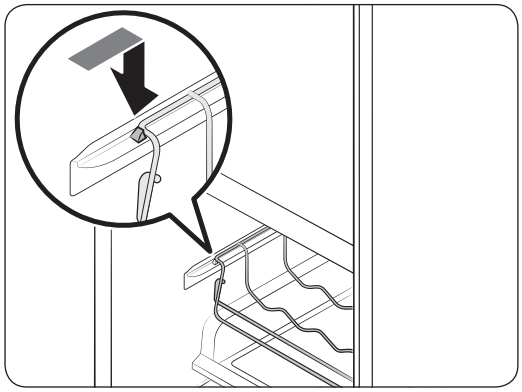

On the sliding shelf

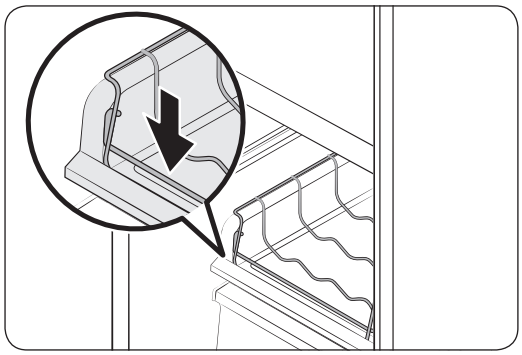

Insert the wine rack on top of the sliding shelf of the Cool select room, normally below the partition guide.

⚠ CAUTION

- Do not store wine bottles in the freezer. The bottles freeze and break, causing physical injury.
- Do not store wine bottles in two rows. The bottles may fall, causing physical injury.
- Do not store the wine bottles taller than 330 mm in height. The bottles may break when you close the door, causing physical injury.

Untitled-1 46 2016-02-23 10:33:19

Maintenance

Handle and care

Icemaker bucket

If you do not dispense ice for an extended period, ice may form clumps inside the bucket. If this happens, remove and empty the icemaker bucket.

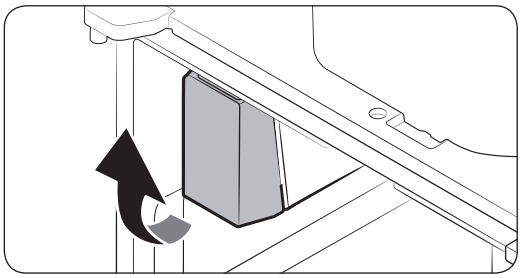

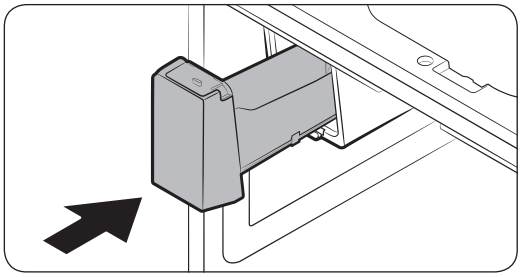

1. To remove the ice maker bucket, gently lift it up and pull out slowly while holding the bottom of the bucket with one hand and the side with the other hand.
2. Lift up and pull the bucket out. Empty the bucket.
3. When done, put the bucket back into position. If the bucket does not fit in, turn the helix screw by 90 degrees and try again.

CAUTION

- Do not apply excessive force to the bucket cover. The cover may break.
- Do not forcefully close the door. Water may spill over the ice maker.
- To prevent injury, make sure to clean up any ice or water that has fallen on the floor.
- To prevent accidents or injury, do not let children play with the water dispenser or the ice maker.
- Do not put your hand or an object into the ice chute. This may cause physical injury or product damage.
- Use only the provided ice bucket. Third-party ice buckets may cause a system failure.
- Use only potable water that is connected to the water supply line.

NOTE

- The required water pressure for ice making is between 20 psi and 125 psi.
- If the Ice Off indicator blinks, remove and reinsert the ice bucket. Make sure it is reinserted properly.
- Any sound from the ice maker is normal, which outputs during the ice making process.
- While the door is open, neither the ice maker nor the water dispenser operates.

Untitled-1 47 2016-02-23 10:33:19

Maintenance

Tempered glass shelves (fridge)

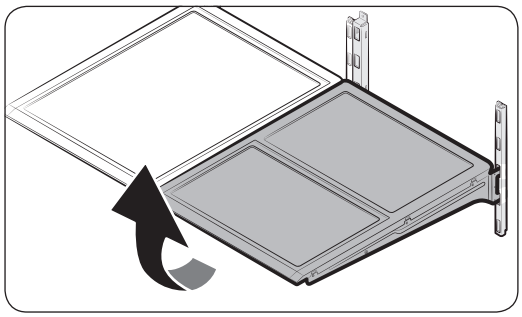

- To remove a shelf, fully open the corresponding door. Hold the front of the shelf, and then gently lift up and slide out.

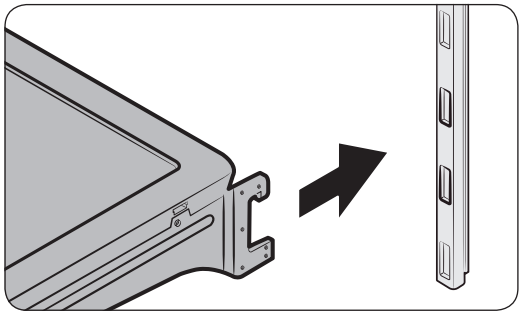

- To reinsert, lower the rear side of the shelf and insert into the shelf hooks. Then, lower the front side to slide in to the end.

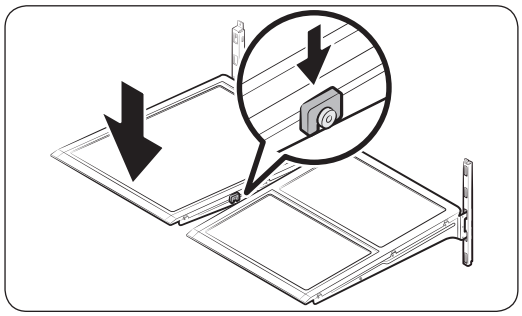

⚠ **CAUTION**

- The tempered glass shelves are heavy. Use caution when removing them.
- The shelf must be inserted correctly. Do not insert upside down.
- Glass containers may scratch the surface of glass shelves.

Door bins

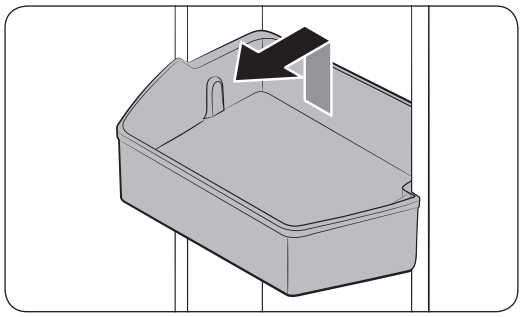

To remove the top door bin, hold the front sides of the bin, and then gently lift up to remove.

To reinsert, insert the door bin to the end of the marked line.

Hold the rear of the door bin with both hands, and then press down to fit into the marked line.

Untitled-1 48 2016-02-23 10:33:20

Vegetable & fruit drawers

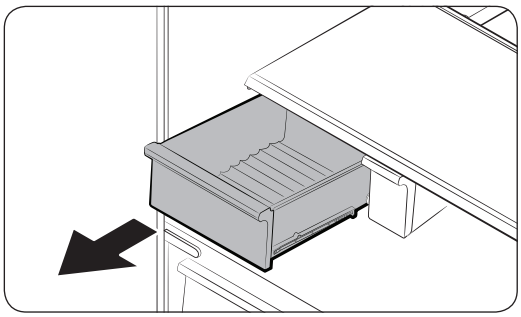

Gently lift up the front of the drawer and slide out.

It is recommended to remove the door bins before removing the drawer. This is to prevent damage to the door bins.

Vegetable shelf

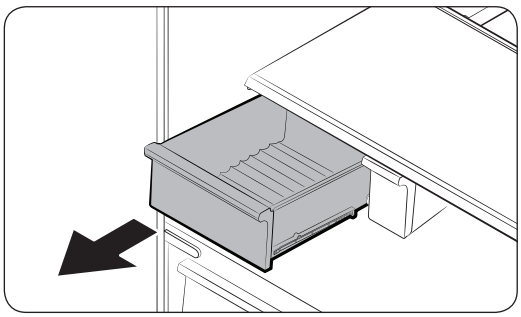

1. Slide out the left-sided vegetable drawer.

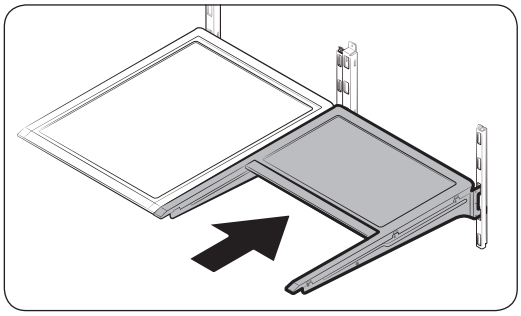

2. Slide in the right-sided foldable shelf.

Untitled-1 49 2016-02-23 10:33:20

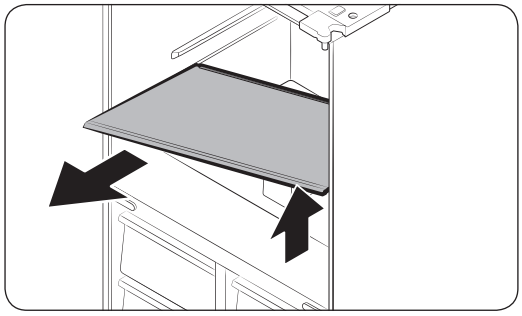

3. While supporting the vegetable shelf with one hand, slide out with the other hand.

NOTE

Using the space that is revealed after removing the foldable shelf, take out the vegetable shelf.

To reinsert, follow the steps above in the reverse order.

Ice bucket

To remove the ice bucket, see the Maintenance section on page 47.

Untitled-1 50 2016-02-23 10:33:20

Cleaning

Interior and exterior

⚠ **WARNING**

- Do not use benzene, thinner, or home/car detergent such as Clorox™ for cleaning purposes. They may damage the surface of the refrigerator and cause a fire.
- Do not spray water onto the refrigerator. This may cause electric shock.
- Do not put fingers or other objects into the dispenser hole.

Regularly use a dry cloth to remove all foreign substances such as dust or water from the power plug terminals and contact points.

1. Unplug the power cord.
2. Use a moistened, soft, lint-free cloth or paper towel to clean the refrigerator's interior and exterior.
3. When done, use a dry cloth or paper towel to dry well.
4. Plug in the power cord.

Replacement

Water filter

⚠ **WARNING**

- Do not use third-party water filters. Use only Samsung-provided or -approved filters.
- Unapproved filters may leak and damage the refrigerator, causing electric shock. Samsung holds no responsibility for any damage that may occur from use of third-party water filters.

The filter indicator ( ) turns red as a reminder that lets you know it is time to replace the water filter. Before replacing the filter, make sure the water supply line is shut off.

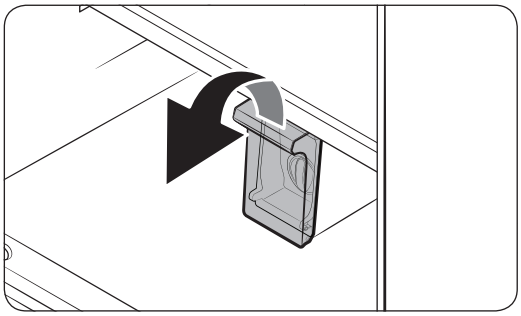

1. Open the filter cover.

Maintenance

Untitled-1 51 2016-02-23 10:33:20

Maintenance

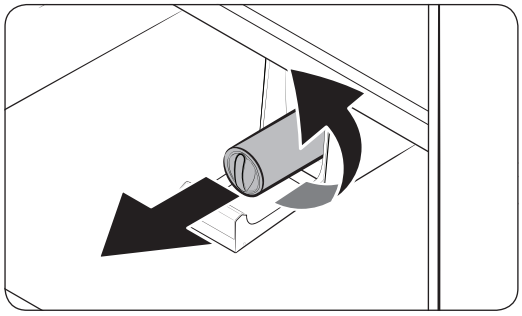

2. Turn the knob of the filter cartridge counter clockwise by 90 degrees (1/4 turn). The filter cartridge unlocks.
3. Pull out to remove the cartridge.
   - If the water filter is contaminated severely, the cartridge may not be easily removable. In that case, pull out by force.
   - To prevent water leaks from the opening, keep the cartridge in line while removing it.

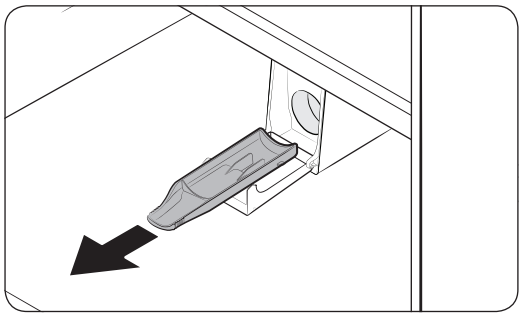

NOTE

To prevent overflow, empty and dry the water filter tray.

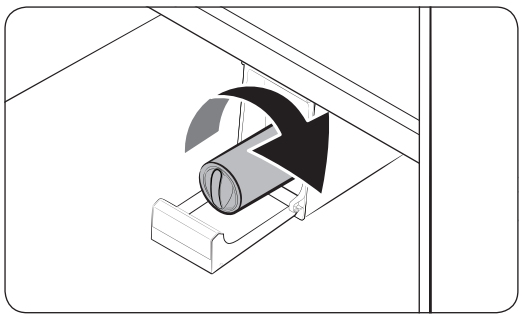

4. Insert a new filter cartridge. Use only Samsung-provided or -approved filters.

Untitled-1 52 2016-02-23 10:33:20

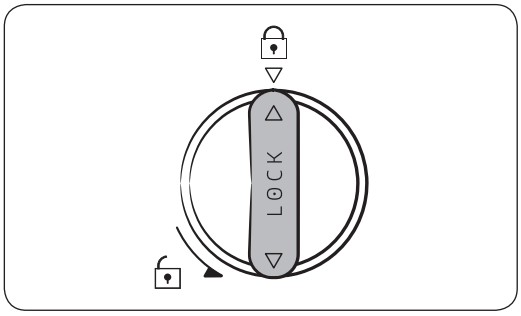

5. Turn the cartridge knob clockwise to lock into place.
6. Press and hold **Crushed Ice** on the feature panel for 3 seconds to reset the filter. The filter indicator ( ) turns off.
7. When replacing is complete, open the water valve and run water through the dispenser for about 7 minutes. This is to remove impurities and air from the water line.

NOTE

- A newly installed filter may cause the water dispenser to spurt water briefly. This is because of air entering the waterline.
- This replacement process cause the refrigerator to drip water onto the floor. Simply wipe up with dry cloths.

Reverse osmosis water filtration system

The water pressure of the water supply system to a reverse osmosis water filtration system must be between 35 psi and 120 psi (241 kPa and 827 kPa).

The water pressure of the reverse osmosis water filtration system to the refrigerator's cold water line must be at least 40 psi (276 kPa). If the water pressure is below the specified:

- Check if the sediment filter in the reverse osmosis system is blocked. Replace the filter if necessary.
- Refill the water tank in the reverse osmosis system with water.
- If your refrigerator has a water filter, it may further reduce the water pressure when used in conjunction with a reverse osmosis system. Remove the water filter.

For more information or servicing, contact a licensed plumbing professional.

Ordering a new filter

To purchase a new water filter, contact a local Samsung service center.

LED Lamps

To replace the lamps of the refrigerator, contact a local Samsung service centre.

WARNING

The lamps are not user-serviceable. Do not attempt to replace a lamp yourself. This can cause electric shock.

Untitled-1 53 2016-02-23 10:33:21

Troubleshooting

If you encounter an abnormal situation with the refrigerator, first check the table below and try the suggestions.

General

Symptom	Action
Does not operate or cool.	• Make sure the power cord is connected properly. • Make sure the temperature control is set correctly. Try setting to a lower temperature. • Make sure to keep the refrigerator away from direct sunlight or a heat source. Failing to do so may affect the cooling performance. • Make sure the refrigerator has enough room from the rear and side walls or the cabinet. Failing to do so may affect the cooling performance. • Too much food may block the ventilation of the refrigerator. To keep the refrigerator in normal operation, do not put too much food inside.
Food in the fridge freezes.	• Check if the temperature control is set to the lowest temperature. If so, change to a higher or the optimal temperature. • This happens if the ambient temperature is too low. Set the temperature higher. • Check if food containing a high portion of water is put in the coldest area of the fridge or near the cooling vent. If so, move the food to other shelves in the fridge.
Emits noises.	• Make sure the refrigerator is installed on a stable, flat surface. • Make sure the refrigerator has enough room from the rear and side walls or the cabinet. • Make sure to keep the refrigerator from impurities or foreign objects inside or underneath. • The refrigerator may produce a ticking sound from inside, which occurs when the various accessories contract or expand. This is not a system failure.

Untitled-1 54 2016-02-23 10:33:21

Symptom	Action
The front corners and sides become warm and form condensation.	• To prevent condensation from forming, the refrigerator has heat-proof piping in the front corners. If the ambient temperature rises, this equipment may not work effectively. This is not a system failure. • Make sure the door is closed properly. Condensation may form if you leave the door open for some time. • Condensation may form on the exterior surface of the refrigerator if humid air comes into contact with the cool surface of the refrigerator.
The ice maker does not make ice.	• You must wait for 12 hours until the refrigerator makes ice. • Make sure the freezer is set below 0 °C (or -5 °C in warm ambient air).
Produces a bubbling sound.	• The refrigerator makes this sound during the cooling process, which is normal.
A bad smell comes from inside the refrigerator.	• Check for any spoiled food. We recommend cleaning the refrigerator on a regular basis and removing any spoiled or suspect food items. • Make sure strong smelling food is wrapped up airtight.
Frost forms on the interior walls.	• Make sure no food blocks the vents of the refrigerator. It is also important to arrange food items evenly for ventilation. • Make sure the door is closed properly.
Condensation forms on the interior walls or around vegetables.	• This happens when food containing a high portion of water is stored uncovered, or the door has been left open for a while. • Make sure food is covered or put in sealed containers.

Untitled-1 55 2016-02-23 10:33:21

Troubleshooting

Samsung Smart Home

Symptom	Action
Could not find “Samsung Smart Home” on the app market.	• The Samsung Smart Home app is available on smartphones that run Android 4.0 (ICS) or higher, or iOS 7.0 or higher.
The Samsung Smart Home app fails to operate.	• The Samsung Smart Home app is available on applicable models only. • The old Samsung Smart Refrigerator app cannot connect with Samsung Smart Home models.
The Samsung Smart Home app is installed but is not connected to my refrigerator.	• You must log into your Samsung account to use the app. • Make sure that your router is operating normally. • Make sure that the Smart Home Dongle is inserted properly. If the Wi-Fi icon on the refrigerator’s display is off, this indicates that no network connection has been established yet. In this case, use the Samsung Smart Home app to connect and register your refrigerator to the access point (AP) of your house.
Could not log into the app.	• You must log into your Samsung account to use the app. • If you don’t have a Samsung account, follow the app’s onscreen instructions to create one.
An error message appears when I try to register my refrigerator.	• Easy Connection may fail due to the distance from your access point (AP) or electrical interference from the surrounding environment. Wait a moment and try again.
The Samsung Smart Home app is successfully connected to my refrigerator but does not run.	• Exit and restart the Samsung Smart Home app, or disconnect and reconnect the router. • Remove the Smart Home Dongle, and reconnect it in a moment.

Untitled-1 56 2016-02-23 10:33:21

Memo

Memo

Memo

SAMSUNG

Contact SAMSUNG WORLD WIDE

If you have any questions or comments relating to Samsung products, please contact the SAMSUNG customer care center.

Country	Contact Center	Web Site
IRAN	021-8255 [CE] 021-42132 [HHP]	www.samsung.com/iran/support

DA68-03378D-00

SAMSUNG

سامسونگ
فقط با ضمانت سام سرویس
WWW.samserviceco.com

سام
سرویس

ازهر جای دنیا با سامسونگ تماس بگیرید

چنانچه هر سوال یا توضیحاتی در مورد محصولات سامسونگ دارید, لطفا با مرکز خدمات مشتریان سامسونگ تماس حاصل فرمایید.

کشور	مرکز تماس	وب سایت
IRAN	021-8255 [CE] 021-42132 [HHP]	www.samsung.com/iran/support

یادداشت

یادداشت

Samsung Smart Home

علامت	اقدام
نمی توانید "Samsung Smart Home" را در بازار برنامه ها پیدا کنید.	• برنامه Samsung Smart Home در تلفن های هوشمندی که Android ۴,۰ (ICS) به بالا یا iOS ۷,۰ به بالا را اجرا می کنند موجود است.
برنامه Samsung Smart Home کار نمی کند.	• برنامه Samsung Smart Home تنها در مدل های مربوطه موجود است. • برنامه قدیمی Samsung Smart Refrigerator را نمی توان به مدل های Samsung Smart Home وصل کرد.
برنامه Samsung Smart Home نصب شده ولی به یخچال وصل نمی شود.	• باید با استفاده از این برنامه در حساب سامسونگ خود وارد شوید. • مطمئن شوید که روتر به طور عادی کار می کند. • مطمئن شوید که دانگل Smart Home به طور صحیح وارد شده است. اگر نماد وای فای در نمایشگر یخچال خاموش است، نشانگر اینست که اتصال شبکه هنوز برقرار نشده است. در این صورت، از برنامه Samsung Smart Home برای اتصال استفاده کرده و یخچال را در نقطه دسترسی (AP) منزل خود ثبت کنید.
نمی توان وارد برنامه شد.	• باید با استفاده از این برنامه در حساب سامسونگ خود وارد شوید. • اگر حساب سامسونگ ندارید، دستورالعمل های روی صفحه برنامه را برای ایجاد آن دنبال کنید.
هنگامیکه سعی می کنم یخچال را ثبت کنم یک پیام خطا ظاهر می شود.	• اتصال آسان ممکن است به واسطه فاصله زیاد از نقطه دسترسی (AP) یا اختلال برقی از محیط اطراف اجرا نشود. لحظه ای صبر کرده و دوباره امتحان کنید.
برنامه Samsung Smart Home با موفقیت به یخچال وصل شده ولی اجرا نمی شود.	• از برنامه Samsung Smart Home خارج شده یا روتر را قطع و وصل کنید. • دانگل Smart Home را جدا کرده و آنرا لحظه ای بعد دوباره وصل کنید.

Untitled-2 53 2016-02-23 10:35:04

حل مشکلات

علامت	اقدام
بوی بدی از داخل یخچال به مشام می رسد.	• برای هرگونه غذای فاسد کنترل کنید. توصیه می کنیم که یخچال را به طور مرتب تمیز کرده و هرگونه اقلام غذایی فاسد یا مشکوک را خارج کنید. • مطمئن شوید غذایی که بوی تندی دارد به طور کیپ بسته بندی شده باشد.
برفک روی دیواره های داخلی ایجاد می شود.	• مطمئن شوید که اقلام غذایی هواگیرهای یخچال را مسدود نکرده باشند. این نکته نیز اهمیت دارد که اقلام غذایی را برای هواگیری به طور یکدست توزیع کنید. • مطمئن شوید که درب به طور صحیح بسته شده باشد.
تقطیر روی دیواره های داخلی یا در اطراف سبزیجات ایجاد می شود.	• این موضوع هنگامی اتفاق می کند که غذای حاوی مقدار زیادی آب به طور سر باز قرار داده شده باشد یا درب برای مدتی باز گذاشته شده باشد. • مطمئن شوید که غذا پوشیده شده باشد یا در محفظه های کیپ قرار دهید.

Untitled-2 52 2016-02-23 10:35:04

حل مشکلات

اگر با یک موقعیت غیرعادی در مورد یخچال مواجه شدید، ابتدا جدول زیر را کنترل کرده و توصیه ها را امتحان کنید.

عمومی

علامت	اقدام
کار یا سرد نمی کند.	• مطمئن شوید که سیم برق به طور صحیح وصل شده باشد. • مطمئن شوید که کنترل دما به طور صحیح تنظیم شده باشد. سعی کنید که روی دمای پایین تری بگذارید. • حتماً یخچال را از نور مستقیم خورشید یا منبع حرارتی دور نگه دارید. قصور در انجام اینکار ممکن است بر روی عملکرد سرد کردن تأثیر داشته باشد. • مطمئن شوید که یخچال به اندازه کافی از پشت و دیوارهای جانبی یا قفسه فاصله داشته باشد. قصور در انجام اینکار ممکن است بر روی عملکرد سرد کردن تأثیر داشته باشد. • مقدار زیادی غذا ممکن است هواگیر یخچال را مسدود کرده باشد. برای اینکه یخچال به طور عادی کار کند، آنرا با غذا انباشته نکنید.
غذا در یخچال یخ می زند.	• کنترل کنید که آیا کنترل دما روی پایین ترین درجه گذاشته شده است. در این صورت، روی دمای بالاتر یا بهینه بگذارید. • این موضوع هنگامی اتفاق می افتد که دمای محیط اطراف زیادی پایین باشد. دما را روی درجه بالاتری بگذارید. • کنترل کنید که آیا غذایی که مقدار زیادی آب دارد در سردترین منطقه یخچال یا نزدیک روزنه سرد کردن قرار دارد. در این صورت، غذا را به قفسه های دیگری در یخچال منتقل کنید.
سرو صدا ایجاد می کند.	• مطمئن شوید که یخچال روی یک سطح محکم و مسطح نصب شده باشد. • مطمئن شوید که یخچال به اندازه کافی از پشت و دیوارهای جانبی یا قفسه فاصله داشته باشد. • مطمئن شوید که آلودگی ها یا مواد خارجی را از داخل یا زیر یخچال پاک کنید. • صدای تیک در صورتی ممکن است در داخل یخچال ایجاد شود که ملحقات گوناگون منقبض یا منبسط می شوند. این موضوع نشانگر خرابی سیستم نیست.
گوشه های جلو و جانبی گرم شده و تقطیر ایجاد می شود.	• برای پیشگیری از ایجاد تقطیر، این یخچال حاوی لوله کشی ضد گرما در گوشه های جلویی می باشد. اگر دمای محیط اطراف بالا برود، این دستگاه ممکن است به طور مؤثر کار نکند. این موضوع نشانگر خرابی سیستم نیست. • مطمئن شوید که درب به طور صحیح بسته شده باشد. تقطیر در صورتی می تواند ایجاد شود که درب را برای مدتی باز بگذارید. • تقطیر در صورتی ممکن است روی سطح خارجی یخچال ایجاد شود که هوای مرطوب در تماس با سطح خنک یخچال قرار گیرد.
یخ ساز یخ درست نمی کند.	• باید ۱۲ ساعت صبر کنید تا یخچال یخ درست کند. • مطمئن شوید که درجه فریزر زیر ۰ درجه سانتی گراد (یا ۵- در هوای گرم محیط اطراف) گذاشته شده باشد.
صدای کف کردن ایجاد می کند.	• یخچال این صدا را در حین روال سرد کردن ایجاد می کند که عادی می باشد.

Untitled-2 51 2016-02-23 10:35:04

حفظ و نگهداری

سیستم فیلتر آب اسمز معکوس

فشار آب سیستم تغذیه آب به سیستم فیلتر آب اسمز معکوس باید بین ۳۵ و ۱۲۰ پوند بر اینچ مربع (۲۴۱ و ۸۲۷ کیلوپاسکال) باشد.

فشار آب سیستم فیلتر آب اسمز معکوس به لوله آب سرد یخچال باید حداقل ۴۰ پوند بر اینچ مربع (۲۷۶ کیلوپاسکال) باشد. اگر فشار آب زیر مقدار مشخص شده باشد:

- کنترل کنید که آیا فیلتر رسوبات در سیستم اسمز معکوس مسدود شده است. فیلتر را در صورت لزوم تعویض کنید.
- مخزن آب را در سیستم اسمز معکوس با آب مجدداً پر کنید.
- اگر یخچال شما فیلتر آب دارد، ممکن است هنگام استفاده همزمان با سیستم اسمز معکوس، فشار آب بیشتر کاهش پیدا کند. فیلتر آب را بردارید.

برای کسب اطلاعات بیشتر در مورد تعمیرات، با متخصص لوله کشی مجاز تماس بگیرید.

سفارش فیلتر جدید

برای خرید فیلتر آب جدید، با مرکز محلی خدمات سامسونگ تماس بگیرید.

لامپ های LED

برای تعویض لامپ های یخچال، با مرکز محلی خدمات سامسونگ تماس بگیرید.

⚠ **هشدار**

کاربران نمی توانند لامپ ها را تعمیر/تعویض کنند. سعی نکنید که لامپ را خودتان تعویض کنید. اینکار ممکن است موجب برق گرفتگی شود.

Untitled-2 50 2016-02-23 10:35:04

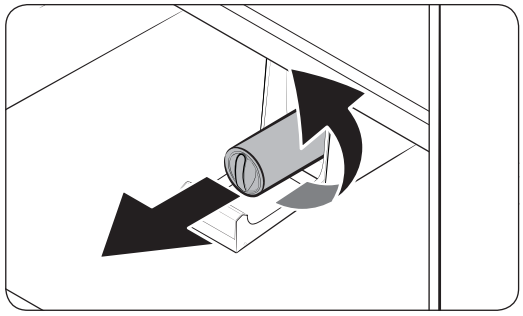

۲. دسته کارتریج فیلتر را به میزان ۹۰ درجه (۱/۴ دور) در جهت خلاف عقربه های ساعت بگردانید. قفل کارتریج فیلتر باز می شود.

۳. کارتریج را برای خارج کردن به بالا بکشید.

- اگر فیلتر آب بسیار آلوده شده باشد، ممکن است نتوان کارتریج را به آسانی خارج کرد. در این صورت، با زور بیرون بکشید.
- برای پیشگیری از نشت آب از روزنه، کارتریج در هنگام خارج کردن به خط نگه دارید.

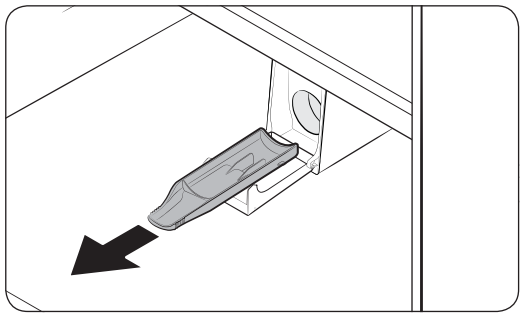

تذکر

برای پیشگیری از سر رفتن، **سینی فیلتر آب** را خالی و خشک کنید.

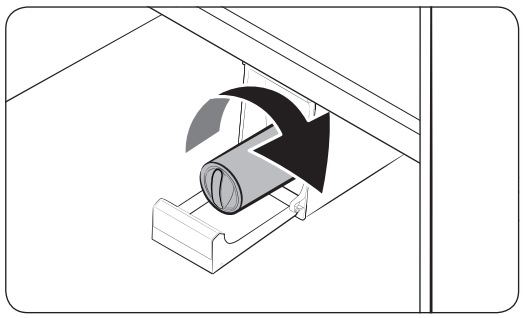

۴. کارتریج فیلتر جدید را وارد کنید. تنها از فیلتر های ارائه شده یا تأیید شده سامسونگ استفاده کنید.

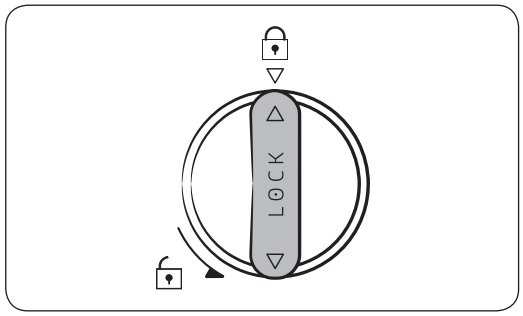

۵. دسته کارتریج را برای اینکه سرجایش قفل شود در جهت عقربه ساعت بگردانید.

۶. Crushed Ice (**یخ خرد شده**) را در پانل ویژگی برای ۳ ثانیه فشرده و نگه دارید تا فیلتر مجدداً تنظیم شود. نشانگر فیلتر (▦) خاموش می شود.

۷. هنگامیکه تعویض تمام شد، شیر آب را باز کرده و آب را برای ۷ دقیقه از طریق پخشگر جاری کنید. اینکار برای برطرف کردن آلودگی ها و هوا از لوله آب می باشد.

تذکر

- فیلتری که تازه نصب شده ممکن است موجب فوران آب از پخشگر آب به مدت کوتاه شود. این به خاطر وارد شدن هوا به لوله آب است.
- روال تعویض موجب می شود که یخچال روی کف اتاق آب بچکاند. صرفاً با پارچه خشک پاک کنید.

Untitled-2 49 2016-02-23 10:35:04

حفظ و نگهداری

تمیز کردن

داخل و خارج

⚠ هشدار

- از بنزن، تینر، شوینده خانگی/ماشین از قبیل Cloroxتم برای منظورات تمیز کردن استفاده نکنید. این مواد ممکن است به سطح یخچال آسیب وارد کرده و موجب آتشسوزی شوند.
- روی یخچال آب نپاشید. ممکن است موجب برق گرفتگی شود.
- انگشتان یا سایر اقلام را در سوراخ پخشگر قرار ندهید.

به طور مرتب از یک پارچه خشک برای برداشتن مواد خارجی از قبیل گرد و خاک یا آب از پایانه های دو شاخه و نقاط تماس استفاده کنید.

۱. سیم برق را از پریز قطع کنید.
۲. از پارچه یا حوله کاغذی مرطوب، نرم و بدون کرک برای تمیز کردن داخل و خارج یخچال استفاده کنید.
۳. کارتان که تمام شد، از پارچه یا حوله کاغذی خشک برای خشک کردن کامل استفاده کنید.
۴. سیم برق را به پریز وصل کنید.

تعویض

فیلتر آب

⚠ هشدار

- از فیلترهای آب تولید کنندگان ثالث استفاده نکنید. تنها از فیلتر های ارائه شده یا تأیید شده سامسونگ استفاده کنید.
- فیلترهای تأیید نشده ممکن است نشت کرده و به یخچال آسیب وارد کنند که موجب برق گرفتگی می شود. سامسونگ برای هرگونه آسیبی که ممکن است با استفاده از فیلترهای آب تولید کننده ثالث ایجاد شود، مسئولیتی قبول نمی کند.

نشانگر فیلتر (▦) به رنگ قرمز در آمده تا به شما یادآوری کند موقع عوض کردن فیلتر شده است. قبل از تعویض فیلتر، حتماً لوله تغذیه آب را ببندید.

۱. قاب فیلتر را باز کنید.

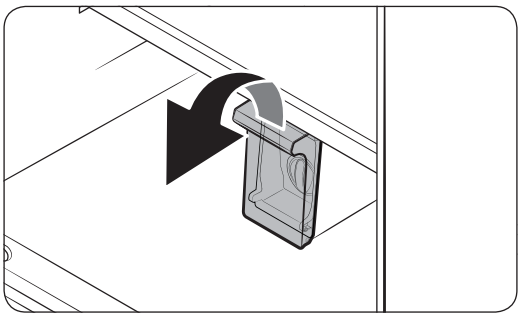

Untitled-2 48 2016-02-23 10:35:04

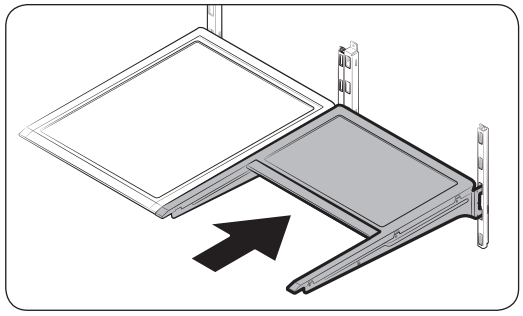

۲. قفسه تا شدنی سمت راست را به داخل بلغزانید.

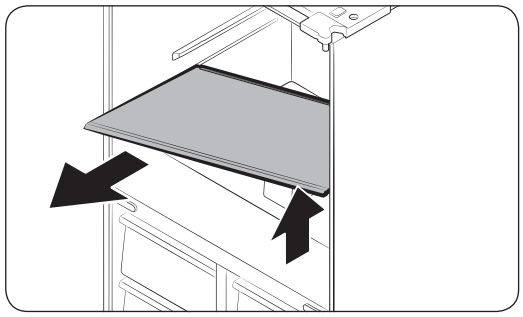

۳. در حالیکه قفسه سبزی را با یک دست گرفته اید، با دست دیگر به بیرون بکشید.

تذکر

با استفاده از فضایی که بعد از برداشتن قفسه تا شدنی ایجاد می شود، قفسه سبزی را خارج کنید.

برای وارد کردن دوباره، مراحل فوق را به ترتیب عکس اجرا کنید.

سطل یخ

برای برداشتن سطل یخ، به بخش نگهداری در صفحه ۶۴ مراجعه کنید.

Untitled-2 47 2016-02-23 10:35:05

حفظ و نگهداری

محفظه های روی درب

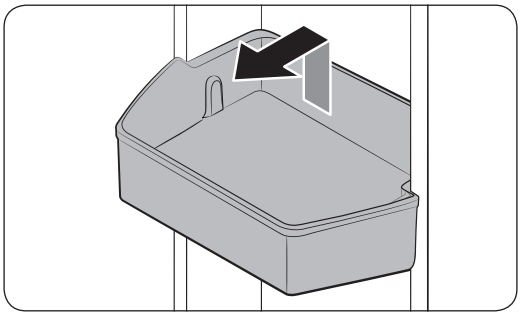

برای برداشتن محفظه فوقانی روی درب، سمت جلوی محفظه را گرفته و سپس با ملایمت آنرا بلند کنید تا برداشته شود.

برای وارد کردن دوباره، محفظه روی درب را تا انتهای خط علامت زده شده وارد کنید.

عقب محفظه روی درب را با دو دست گرفته و سپس به پایین فشار دهید تا در خط علامت زده شده جا بیفتد.

کشوهای سبزی و میوه

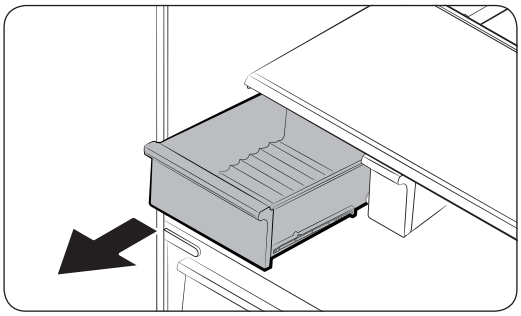

با ملایمت جلوی کشو را بلند کرده و به خارج بکشید.

توصیه می شود که محفظه های روی درب را قبل از برداشتن کشو خارج کنید. اینکار برای پیشگیری از وارد شدن آسیب به محفظه های روی درب می باشد.

قفسه سبزی

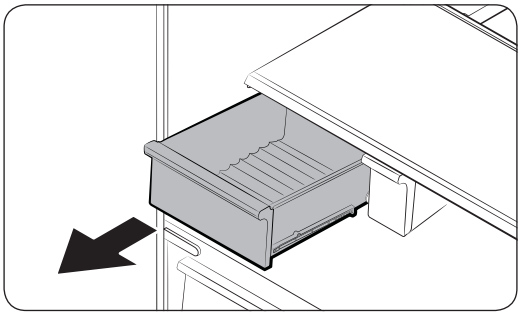

۱. کشوی سبزی سمت چپ را بیرون بکشید.

Untitled-2 46 2016-02-23 10:35:05

قفسه های شیشه آبدیده (یخچال)

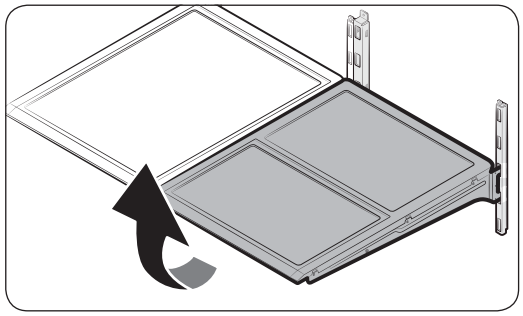

- برای برداشتن قفسه، درب مربوطه را کاملاً باز کنید. جلوی قفسه را گرفته و سپس با ملایمت بلند کرده و به بیرون بکشید.

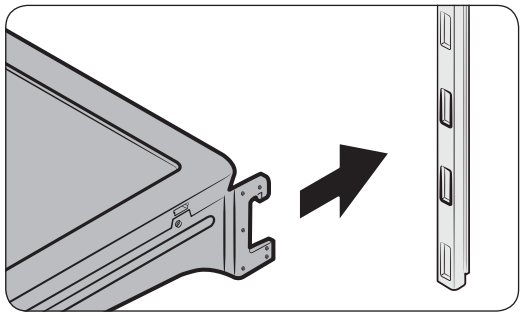

- برای وارد کردن دوباره، پشت قفسه را پایین برده و در قلاب های قفسه وارد کنید. سپس سمت جلوی را پایین برده و تا انتها به داخل بلغزانید.

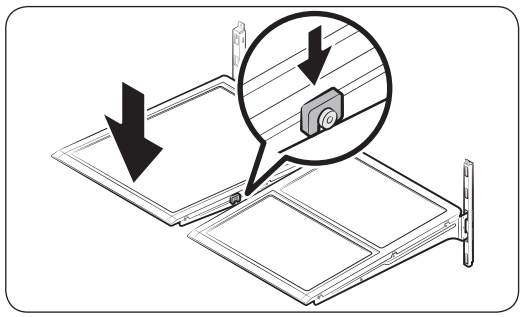

⚠ احتیاط

- قفسه های شیشه آبدیده سنگین هستند. هنگام برداشتن آنها مراقب باشید.
- قفسه را باید به طور صحیح وارد کرد. به طور وارونه وارد نکنید.
- محفظه های شیشه ای ممکن است سطح قفسه های شیشه ای را خراشیده کنند.

Untitled-2 45 2016-02-23 10:35:05

حفظ و نگهداری

استفاده و مراقبت

سطل یخ ساز

اگر برای مدت طولانی یخ ها را خارج نکنید، یخ ها ممکن است در داخل سطل به هم بچسبند. در این صورت، سطل یخ ساز را خارج کرده و خالی کنید.

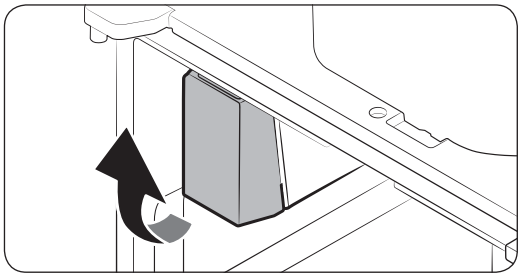

۱. برای خارج کردن سطل یخ ساز، آنرا با ملایمت بالا کشیده و آهسته بیرون بکشید در حالیکه زیر سطل را با یک دست و کنار آنرا با دست دیگر گرفته باشید.

۲. سطل را بلند کرده و بیرون بکشید. سطل را خالی کنید.

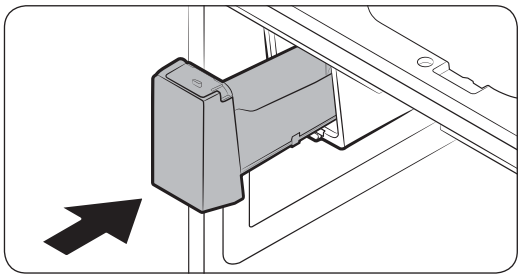

۳. کارتان که تمام شد، سطل را سر جایش قرار دهید. اگر سطل سر جایش قرار نمی گیرد، پیچ حلزونی را به میزان ۹۰ درجه گردانده و دوباره امتحان کنید.

احتیاط

- به درپوش سطل بیش از حد فشار وارد نکنید. درپوش ممکن است بشکند.
- درب را با فشار نبندید. آب ممکن است روی یخ ساز سرازیر شود.
- برای پیشگیری از مصدومیت، حتماً هرگونه یخ یا آبی را که روی زمین ریخته پاک کنید.
- برای پیشگیری از حوادث یا مصدومیت، نگذارید که کودکان با پخشگر آب یا یخ ساز بازی کنند.
- دست خود یا اشیاء را در خروجی یخ قرار ندهید. اینکار ممکن است موجب مصدومیت فیزیکی یا آسیب به محصول شود.
- تنها از سطل یخ ارائه شده استفاده کنید. سطل های یخ تولید کنندگان ثالث ممکن است موجب کار افتادگی سیستم شوند.
- تنها از آب قابل شرب استفاده کنید که به لوله تغذیه آب وصل شده باشد.

تذکر

- فشار آب لازم برای تولید یخ بین ۲۰ و ۱۲۵ پوند بر اینچ مربع می باشد.
- اگر نشانگر Ice Off (یخ خاموش) چشمک می زند، سطل یخ را خارج کرده و مجدداً وارد کنید. مطمئن شوید که به طور صحیح مجدداً وارد شده باشد.
- هرگونه صدا از یخ ساز عادیست، که در طول روال تولید یخ ایجاد می شود.
- در حالیکه درب باز است، یخ ساز یا پخشگر آب کار نمی کنند.

Untitled-2 44 2016-02-23 10:35:05

بالای قفسه کشویی

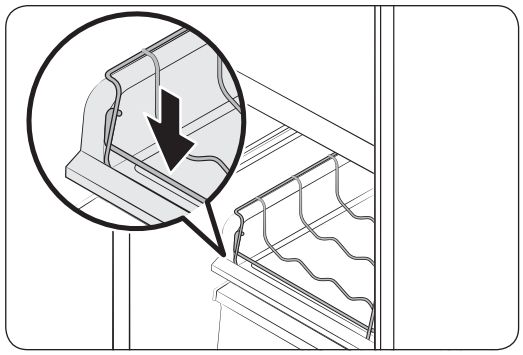

قفسه شراب را در بالای قفسه کشویی اتاقک انتخاب سرما وارد کنید که معمولاً زیر راهنمای جداسازی است.

⚠ احتیاط

- بطری های شراب را در فریزر قرار ندهید. بطری ها یخ بسته و خرد شده که موجب مصدومیت فیریکی می شود.
- بطری های شراب را در دو ردیف قرار ندهید. بطری ها ممکن است افتاده که موجب مصدومیت فیریکی می شود.
- بطری های شرابی که بیش از ۳۳۰ میلی متر ارتفاع دارند را قرار ندهید. بطری ها ممکن است هنگامیکه درب را می بندید خرد شده و موجب مصدومیت فیزیکی شوند.

Untitled-2 43 2016-02-23 10:35:06

زیر قفسه

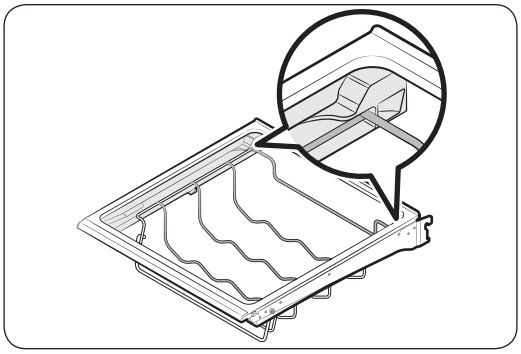

قفسه شراب را به زیر قفسه یخچال وارد کنید. مطمئن شوید که آنرا تا انتهایی که در نمودار علامت زده شده وارد کنید.

در راهنمای جداسازی

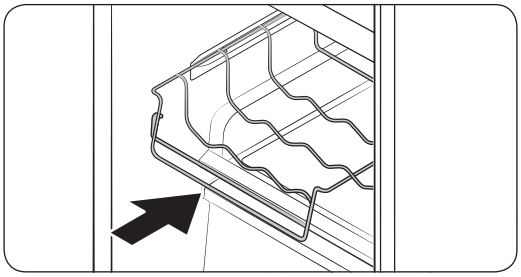

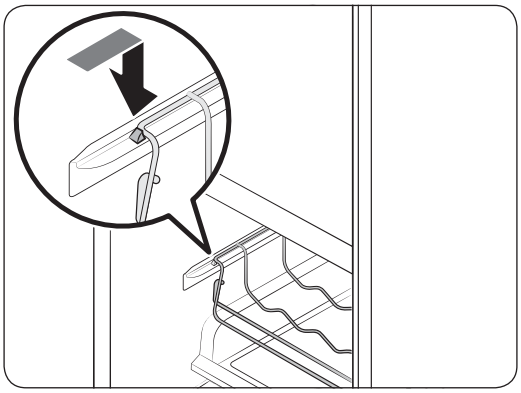

قفسه شراب را در راهنمای جداسازی اتاقک انتخاب سرما وارد کنید.

- مطمئن شوید که جلوی قفسه شراب در راهنمای جداسازی در سمت چپ داخلی اتاقک انتخاب سرما جا بیفتد.

Untitled-2 42 2016-02-23 10:35:06

برای برداشتن سطل یخ

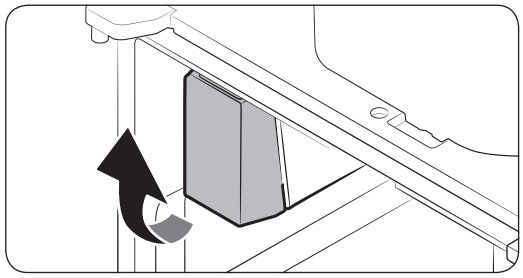

۱. زیر سطل یخ را با یک دست گرفته و کنار آنرا با دست دیگر بگیرید.
۲. با ملایمت بلند کرده و به بیرون بکشید.

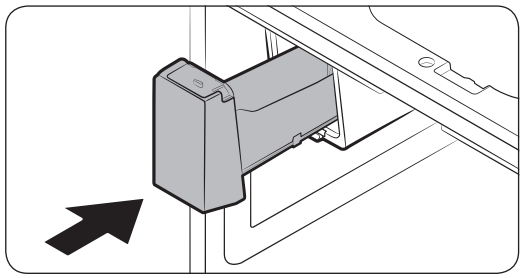

۳. قطعات یخ باقیمانده را خارج کرده و سطل یخ را سر جایش قرار دهید.

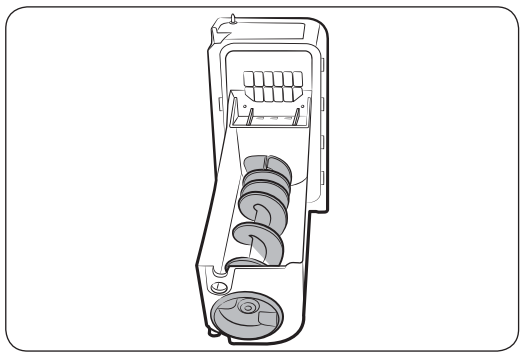

اگر سطل یخ به طور محکم وارد نشده، پیچ یخ را به میزان ۹۰ درجه گردانده و دوباره امتحان کنید.

تذکر

- در صورت برداشتن سطل یخ، نشانگر NO ICE (یخ نیست) چشمک می زند.
- برداشتن سطل یخ بر روی عملکرد دمایی و مکانیکی یخچال تأثیری ندارد.

کدر شدن آب

آب تغذیه شده به یخچال از طریق یک فیلتر هسته قلیایی از هر نوع عبور می کند. در طول این روال فیلترینگ، آب که از طریق فیلتر عبور کرده فشار آب را افزایش داده و با اکسیژن و نیتروژن اشباع می شود. این موضوع موجب غبار آلود یا کدر شدن موقت آب در هنگام خروج می شود. این موضوع عادی بوده و آب بعد از چند ثانیه شفاف به نظر خواهد آمد.

قفسه شراب

این یخچال به همراه قفسه شراب عرضه می شود که می تواند به ۳ وضعیت قرار داده شود: زیر قفسه، در راهنمای جداسازی یا در بالای قفسه کشویی اتاقک انتخاب سرما. موجود بودن وضعیت بستگی به مدل دارد.

Untitled-2 41 2016-02-23 10:35:06

موارد استفاده

یخ ساز

این یخچال یک یخ ساز توساخت دارد که به طور خودکار یخ تولید می کند تا بتوانید از آب فیلتر شده با یخ قالبی یا خرد شده به ترجیح خودتان بهره مند شوید.

تولید یخ

برای اطمینان از تولید مناسب یخ و در دسترس بودن سطل یخ حاوی یخ بعد از استفاده از یخچال برای اولین بار، این دستورالعمل ها را دنبال کنید.

۱. اجازه بدهید که یخچال برای حداقل ۲۴ ساعت کار کند تا کارآیی بهینه تضمین شود.
۲. ۴ تا ۶ قطعه یخ قالبی اول را در لیوان بریزید.
۳. ۸ ساعت دیگر صبر کرده و ۴ تا ۶ قطعه یخ قالبی دیگر را توزیع کنید.
۴. سپس برای ۱۶ ساعت دیگر صبر کرده و اولین لیوان پر از یخ را توزیع کنید.

تذکر

- اگر همه یخ ها را فوراً مصرف می کنید، باید ۸ ساعت قبل از توزیع ۴ تا ۶ قطعه یخ قالبی اول صبر کنید. اینکار پر شدن صحیح سطل یخ با یخ را تضمین می کند.
- یخ های قالبی که با سرعت تولید شوند ممکن است به نظر سفید بیایند که عادیست.

عیب شناسی

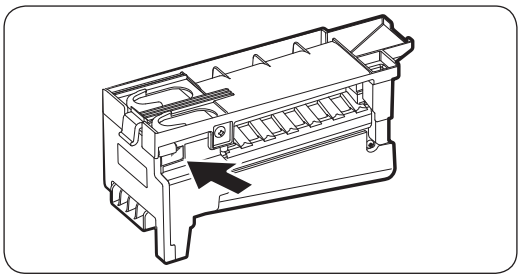

اگر یخ خارج نشد، ابتدا یخ ساز را کنترل کنید.

برای کنترل یخ ساز

۱. **آزمایش** را در کنار یخ ساز فشار دهید. یا فشردن این دکمه یک صدای زنگ (دینگ دانگ) خواهید شنید.
۲. اگر یخ ساز به طور صحیح کار می کند صدای زنگ دیگری را خواهید شنید.

احتیاط

- اگر زنگ یخ ساز مکرراً صدا می کند، با نصب کننده لوله آب یا مرکز محلی خدمات سامسونگ تماس بگیرید.
- بعد از اینکه سینی یخ با یخ یا آب پر شد، این دکمه را مکرراً فشار ندهید. آب ممکن است سرازیر شده یا یخ ممکن است گیر کند.
- مواد غذایی را در داخل سطل یخ قرار ندهید. غذای یخ زده مخصوصاً هنگام باز یا بستن درب ممکن است به یخ ساز آسیب وارد کند.
- هنگامیکه تغذیه نیرو بعد از قطع شدن برق به یخچال برقرار می شود، سطل یخ ممکن است مخلوطی از قطعات یخ آب شده و گیر کرده داشته باشد که در نتیجه از کار افتادگی سیستم است. برای پیشگیری از این مشکل، سطل یخ را حتماً قبل از استفاده از یخچال خالی کنید.
- انگشتان یا سایر اقلام را در سوراخ پخشگر یا یخ ساز قرار ندهید. اینکار ممکن است موجب مصدومیت فیزیکی یا آسیب به دارایی شود.
- هنگام وارد کردن مجدد سینی یخ ساز، مطمئن شوید که سینی به طور صحیح در مرکز ورودی باشد. در غیر اینصورت ممکن است که سینی گیر کند.

Ice Maker Off (یخ ساز خاموش)

اگر یخ ساز را برای خاموش کردن یخ ساز فشار می دهید، حتماً همه قطعات یخ را از سطل یخ خارج کنید. قطعات یخ باقیمانده ممکن است به هم چسبیده که خارج کردن آنها را مشکل می کند.

Untitled-2 40 2016-02-23 10:35:07

مشخصات ویژه

این یخچال ویژگی هایی برای آسودگی شما دارد.

پخشگر آب

با استفاده از پخش گر آب، می توانید از آب بدون باز کردن در یخچال استفاده کنید.

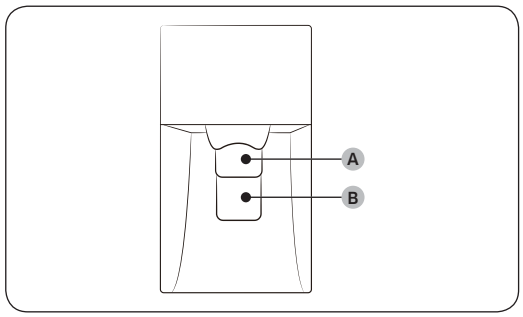

پخشگر آب ۳ گزینه را عرضه می کند: آب سرد، یخ قالبی و یخ خرد شده.

اگر نمی خواهید یخ توزیع شود، کافیست **اهرم آب (B)** را فشار دهید.

در حالیکه یخ ساز فعال شده،

۱. برای انتخاب نوع یخ فشار دهید.
۲. یک لیوان آب را روی **اهرم یخ (A)** قرار داده و آنرا فشار دهید. یخ از پخشگر خارج می شود.
۳. سپس، لیوان را روی **اهرم آب (B)** قرار داده و آنرا فشار دهید. آب از پخشگر خارج می شود.

تذکر

- برای تولید یخ و آب، ابتدا **اهرم یخ (A)** را برای یخ فشار داده و سپس لیوان را پایین برده و **اهرم آب (B)** را برای آب فشار دهید.
- اگر هر دو اهرم را با هم فشار دهید، تنها اهرمی که ابتدا فشرده شد کار می کند.
- برای پیشگیری از پاشیدن، ۱ ثانیه قبل از برداشتن لیوان بعد از توزیع صبر کنید.
- مطمئن شوید که لیوان با پخشگر هم سطح باشد تا از پاشیدن آب توزیع شده جلوگیری شود.
- اگر از پخشگر آب برای ۲ تا ۳ روز استفاده نمی کنید، آب توزیع شده ممکن است بو یا طعم غیرعادی داشته باشد. این موضوع نشانگر خرابی سیستم نیست. ۱ تا ۲ لیوان اول آب را دور بریزید.

Untitled-2 39 2016-02-23 10:35:07

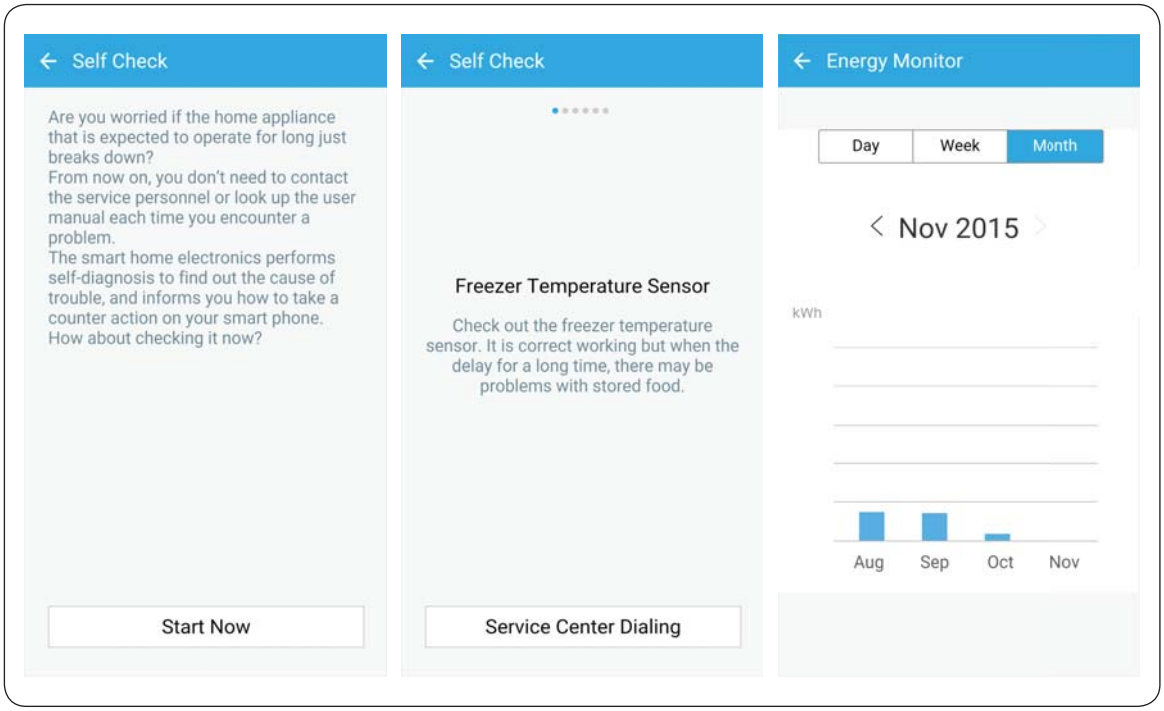

Settings (تنظیمات)	۰۷ در صفحه تنظیمات، می توانید بر وضعیت استفاده از انرژی یخچال در فرمت ترجیح داده شده نظارت کنید. فرمت های حمایت شده عبارتند از گزارشات مصرف انرژی روزانه، هفتگی یا ماهانه که حداکثر ۱۸۰ روز گذشته را پوشش می دهند.
About Device (در باره دستگاه)	۰۸ اطلاعات مربوط به محصول شامل ویرایش کنونی، کارآموزی، خود کنترل و میز راهنمایی را نشان می دهد. راهنمای کاربر قابل دانلود می باشد و اطلاعات تماس برای حمایت از مشتریان نیز ارائه شده است. **Self Check (خود کنترل)** با مراجعه به خود کنترل، می توانید نتایج عیب شناسی یخچال را کنترل کنید. اگر یخچال موضوعی را برای کنترل کردن شناسایی کند، اطلاعات مشروح در مورد موضوع را نمایش می دهد که می تواند مورد استفاده خدمات مشتریان قرار گیرد.

تنظیمات یخچال

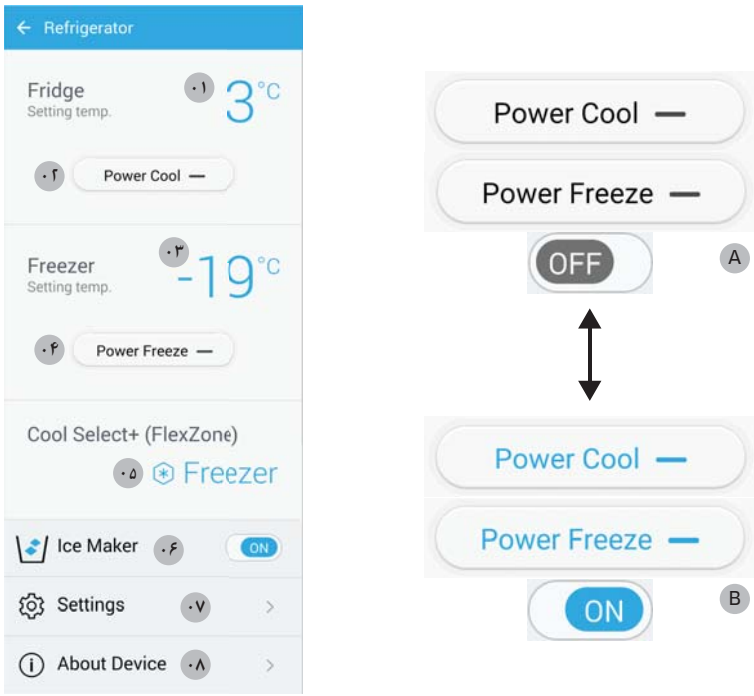

A : غیرفعال (سیاه)

B : فعال (آبی)

Fridge (یخچال)	۰۱ دمای تنظیم شده کنونی یخچال را نشان می دهد. ۰۲ می توانید Power Cool (سرد کردن پرقدرت) را روشن یا خاموش کرده و تنظیمات کنونی را کنترل کنید.
Freezer (فریزر)	۰۳ دمای تنظیم شده کنونی فریزر را نشان می دهد. ۰۴ می توانید Power Freeze (یخ زدن پرقدرت) را روشن یا خاموش کرده و تنظیمات کنونی را کنترل کنید.
Cool Select+ (FlexZone) (انتخاب سرما+ (ناحیه فلکس))	۰۵ تنظیم حالت کنونی را نشان می دهد.
Ice Maker (یخ ساز)	۰۶ می توانید Ice Maker (یخ ساز) را روشن یا خاموش کرده و تنظیمات کنونی به اضافه وضعیت تولید یخ را کنترل کنید.

Untitled-2 37 2016-02-23 10:35:07

موارد استفاده

ویژگی های کلیدی

وسائل Samsung smart home را برای دسترسی از راه دور در سرور Samsung Smart Home ثبت کنید.

مروری بر منو

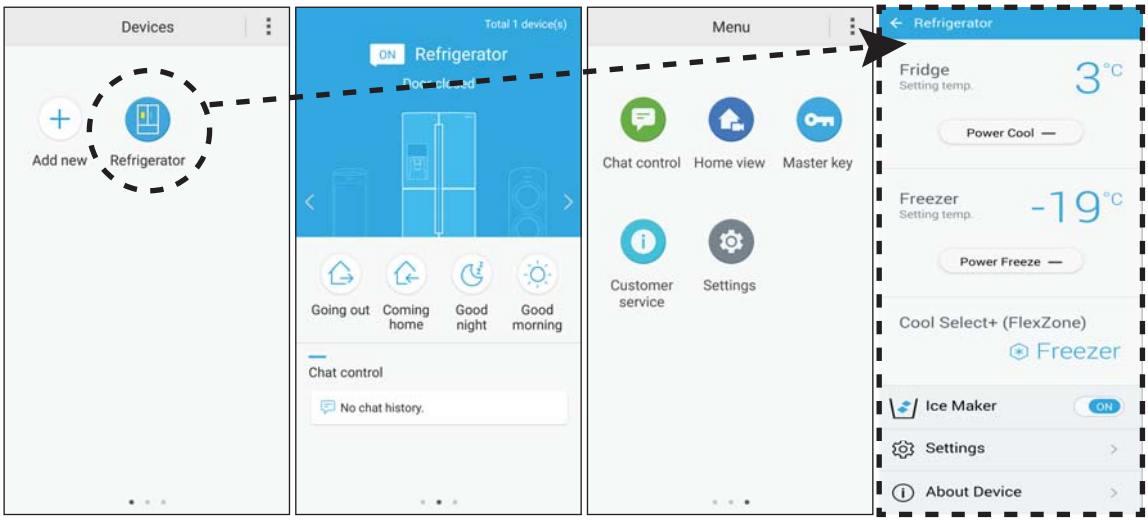

- روی Refrigerator (**یخچال**) برای باز کردن صفحه تنظیمات یخچال ضربه ملایم بزنید.
- برای رفتن به صفحه بعد بلغزانید.

Chat control (کنترل چت)	می توانید وسائل Samsung smart home را از راه دور کنترل کرده یا وضعیت کارکرد را مشاهده نمایید.
Home view (مشاهده منزل) (تنها مدل های مربوطه)	با استفاده از دوربین توساز وسائل Samsung smart home می توانید اتاق نشیمن خود را کنترل کنید. این ویژگی تنها برای مدل های مربوطه موجود است.
Master key (شاه کلید)	شاه کلید برای کنترل سیستم قفل کردن فعالیت های گوناگون کاربر از قبیل ترک منزل، بازگشت به منزل، به بستر رفتن در هنگام شب یا بیدار شدن در هنگام صبح طرحی شده است. این ویژگی تنها برای مدل های مربوطه موجود است.
Customer service (خدمات مشتریان)	راهنمای کاربر قابل دانلود می باشد و اطلاعات تماس برای حمایت از مشتریان نیز ارائه شده است.
Settings (تنظیمات)	می توانید دستگاه وصل شده و اطلاعات نرم افزار را کنترل کنید (ویرایش و جوازهای منبع باز) و دستگاه ها را اضافه کرده و کشور را انتخاب کنید. می توانید کارکرد دستگاه کنونی را برای منظورات نمایشی شبیه سازی کنید.

Untitled-2 36 2016-02-23 10:35:08

Samsung Smart Home

نصب

از Google Play Store, Galaxy Apps یا Apple App Store بازدید کرده و برای "Samsung Smart Home" جستجو کنید. برنامه Samsung Smart Home که توسط Samsung Electronics ارائه شده را به دستگاه هوشمند خود دانلود کرده و آنرا نصب کنید.

تذکر

- برنامه Samsung Smart Home برای Android ۴,۰ (ICS) به بالا یا iOS ۷,۰ به بالا طرحی شده و برای تلفن های هوشمند سامسونگ (سری های Galaxy S و Galaxy Note) بهینه شده است.
- برای کارآیی بهبود یافته، برنامه Samsung Smart Home منوط به تغییرات یا عدم ادامه حمایت براساس سیاست تولید کننده و بدون اطلاع قبلی می باشد.

حساب سامسونگ

لازم است که با استفاده از این برنامه در حساب سامسونگ خود ثبت نام کنید. اگر حساب سامسونگ ندارید، دستورالعمل های روی صفحه برنامه را برای ایجاد یک حساب سامسونگ رایگان دنبال کنید.

شروع به کار

۱. دانگل Smart Home را به درگاه مشابه یخچال وارد کنید.
۲. برنامه Samsung Smart Home را اجرا کرده و به حساب سامسونگ خود وارد شوید. کاربران iPhone لازم است که اطلاعات لاگین را هربار که به برنامه دسترسی پیدا می کنند، ارائه کنند.
۳. به نماد Device (**دستگاه**) > + دسترسی پیدا کرده و سپس روی Refrigerator (**یخچال**) ضربه ملایم بزنید.
۴. دستورالعمل های روی صفحه را برای ارائه اطلاعات لازم در مورد روتر دنبال کرده و سپس روی Next (**بعدی**) ضربه ملایم بزنید.
۵. Fridge (**یخچال**) را برای بیش از ۵ ثانیه فشار داده و نگه دارید تا اینکه پیام "AP" در نمایشگر ظاهر شود. یخچال شما با برنامه ثبت خواهد شد.
۶. هنگامیکه ثبت یخچال کامل شد، نماد یخچال در برنامه Samsung Smart Home ظاهر خواهد شد.
۷. روی نماد یخچال برای باز کردن صفحه یخچال ضربه ملایم بزنید.
۸. هنگامیکه اتصال شبکه برقرار شد، نماد وای فای در یخچال روشن می شود.

برنامه یخچال

کنترل ترکیب شده

می توانید یخچال را در منزل و در هنگام حرکت نظارت و کنترل کنید.

- برای بازکردن صفحه یخچال روی نماد یخچال در Samsung Smart Home ضربه ملایم بزنید.
- وضعیت یا اعلامیه استفاده از یخچال را کنترل کرده و گزینه ها یا تنظیمات را در صورت لزوم تغییر دهید.

تذکر

برخی گزینه ها یا تنظیمات یخچال ممکن است برای کنترل از راه دور موجود نباشند.

Untitled-2 35 2016-02-23 10:35:08

۰۹ اتصال شبکه

می توانید از دانگل انتخابی Smart Home (جداگانه به فروش می رسد) برای کنترل و نظارت بر یخچال از طریق برنامه Samsung Smart Home استفاده کنید. برای کسب اطلاعات بیشتر به بخش Samsung Smart Home مراجعه کنید.

تذکر

- سیستم های رمز گذاری توصیه شده شامل WPA/TKIP و WPA2/AES می شوند. از هرگونه پروتکل تأیید وای فای جدیدتر یا استانده نشده حمایت نمی شود.
- شبکه های بی سیم ممکن است تحت تأثیر محیط ارتباطی بی سیم در اطراف قرار گیرند.
- اگر ارائه کننده خدمات اینترنتی شما آدرس MAC کامپیوتر یا مودم شما را برای شناسایی ثبت کرده باشد، دانگل Smart Home ممکن است نتواند به اینترنت وصل شود. در این صورت، برای دریافت کمک فنی با ارائه کننده خدمات اینترنتی خود تماس بگیرید.
- برای پیکربندی تنظیمات نقطه دسترسی (AP) بی سیم، به راهنمای کاربر AP مراجعه کنید.
- تنظیمات فایروال سیستم شبکه ممکن است از اتصال اینترنت جلوگیری کند. برای دریافت کمک فنی با ارائه کننده خدمات اینترنتی خود تماس بگیرید. اگر این مشکل ادامه پیدا کرد، با مرکز یا فروشنده محلی خدمات سامسونگ تماس بگیرید.
- دانگل Smart Home از وای فای ۲٫۴ گیگا هرتز با پروتکل های IEEE 802.11 b/g/n و Soft-AP پشتیبانی می کند.
- روترهای بی سیم وای فای غیرمجاز ممکن است نتوانند با دانگل Smart Home مربوطه اتصال پیدا کنند.

Untitled-2 34 2016-02-23 10:35:09

۰۶ روشنایی

Lighting (روشنائی)	به طور پیش فرض، لامپ پخشگر تنها در هنگام استفاده از پخشگر روشن می شود. برای روشن نگه داشتن لامپ پخشگر، Lighting (**روشنایی**) را فشار دهید. نشانگر روشنایی نیز روشن می شود. برای خاموش کردن لامپ، Lighting (**روشنایی**) را دوباره فشار دهید.

۰۷ یخ قالبی / تنظیم مجدد فیلتر (۳ ثانیه)

Cubed Ice (**یخ قالبی**)	می توانید نوع یخ را انتخاب کنید. Cubed Ice (**یخ قالبی**) را برای توزیع یخ قالبی فشار دهید. نشانگر مربوطه روشن می شود.
Filter Reset (**تنظیم مجدد فیلتر**)	پس از گذشت ۶ ماه (تقریباً ۱۰۰ لیتر) استفاده از فیلتر اصلی آب، نشانگر فیلتر به رنگ قرمز چشمک می زند تا به شما یادآوری کند که لازم است فیلتر تعویض شود. در این صورت، فیلتر را تعویض کرده و Cubed Ice (**یخ قالبی**) را برای ۳ ثانیه فشار دهید. چرخه دوام فیلتر مجدداً تنظیم شده و نشانگر فیلتر خاموش خواهد شد. **تذکر** • برخی مناطق محلی مقدار نسبتاً زیادی آهک در آب دارند. این موضوع ممکن است چرخه دوام فیلتر را کاهش دهد. در این مناطق باید فیلتر آب را بیش از آنچه در فوق ذکر شد تعویض کنید. • اگر آب به طور صحیح توزیع نمی شود، فیلتر آب را تعویض کنید چون این موضوع هنگامی پیش می آید که فیلتر آب مسدود شده باشد.

۰۸ یخ خرد شده / یخ ساز خاموش (۳ ثانیه)

Crushed Ice (**یخ خرد شده**)	می توانید نوع یخ را انتخاب کنید. Crushed Ice (**یخ خرد شده**) را برای توزیع یخ خرد شده فشار دهید. نشانگر مربوطه روشن می شود.
Ice Maker Off (**یخ ساز خاموش**)	برای غیرفعال سازی تولید یخ، برای ۳ ثانیه فشرده و نگه دارید. در این حالت تولید یخ غیر فعال می شود حتی اگر Cubed Ice (**یخ قالبی**) یا Crushed Ice (**یخ خرد شده**) را فشار دهید..

Untitled-2 33 2016-02-23 10:35:09

Soft Freezing (یخ زدن نرم)	Soft Freezing (**یخ زدن نرم**) را برای تنظیم دمای محفظه انتخاب سرد روی ۵- درجه سانتی گراد انتخاب کنید. این گزینه برای تازه نگه داشتن گوشت و ماهی برای مدت تمدید شده مفید است.
Chill/Meat (سرد/گوشت)	Chill/Meat (**سرد/گوشت**) را برای تنظیم دمای محفظه انتخاب سرد روی ۱- درجه سانتی گراد انتخاب کنید. این گزینه برای نگه داری خوراک آماده از قبیل استیک، ماهی، بیکن و پنیر مفید است.
Cool (خنک)	Cool (**خنک**) را برای تنظیم دمای محفظه انتخاب سرد روی ۲ درجه سانتی گراد انتخاب کنید. این گزینه برای نگهداری خوراک برای منظورات عمومی از قبیل نگهداری آب، آب میوه، نوشابه و آبجو مفید است.

احتیاط

- هنگامیکه این قابلیت را خاموش کنید، خون گوشت یا رطوبت غذا ممکن است به واسطه تفاوت دما خارج شود.
- گوشت یا غذا را با تنظیمات یخچال در محفظه انتخاب سرد نگه ندارید. گوشت یا غذا ممکن است فاسد شوند.

تذکر

اگر دکمه فعال نمی شود، مطمئن شوید که قفل دکمه باز شده باشد. Control Lock (**قفل کنترل**) را برای بیش از ۳ ثانیه فشرده و نگه دارید تا نماد قفل خاموش شود. سپس Cool Select+ (**انتخاب خنک+**) را برای بیش از ۳ ثانیه فشرده و نگه دارید تا حالت تغییر کند.

۰۴ زنگ اخبار درب / °C↔°F (۳ ثانیه)

Door Alarm (زنگ اخبار درب)	می توانید آلارم را برای یادآوری تنظیم کنید. اگر درب را برای بیش از ۲ دقیقه باز بگذارید، آلارم در حالیکه نشانگر آلارم چشمک می زند، صدا خواهد کرد. می توانید توسط فشردن Door Alarm (**زنگ اخبار درب**) بین فعال و غیرفعال تبدیل کنید. آلارم توسط پیش فرض کارخانه فعال می شود.
°C↔°F	از دکمه Door Alarm (**زنگ اخبار درب**) می توان برای تغییر مقیاس دما بین سانتی گراد و فارنهایت استفاده کرد. برای تغییر مقیاس دما، Door Alarm (**زنگ اخبار درب**) را برای ۳ ثانیه فشرده و نگه دارید تا مقیاس کنونی دما تغییر کند.

۰۵ قفل کنترل (۳ ثانیه)

Control Lock (قفل کنترل)	برای پیشگیری از دستکاری اتفاقی، Control Lock (**قفل کنترل**) را برای ۳ ثانیه فشرده و نگه دارید. همه کنترل ها در حالیکه نشانگر (🔒) روشن است غیرفعال خواهند شد. برای غیرفعال سازی، برای ۳ ثانیه دوباره فشرده و نگه دارید. کنترل ها به طور عادی فعال خواهند شد.
Device authentication (تأیید دستگاه)	هنگام اتصال یخچال به برنامه Samsung Smart Home یا دستگاه های هوشمند سامسونگ از قبیل تلویزیون های Samsung Smart، دستورالعمل های روی صفحه برنامه یا دستگاه را دنبال کرده و Control Lock (**قفل کنترل**) را برای ۵ ثانیه فشرده و نگه دارید. "on"(**روشن**) قبل از ادامه روال تأیید برای ۵ ثانیه روی پانل دما نشان داده می شود. توجه کنید که این روال تأیید بر روی قابلیت Control Lock (**قفل کنترل**) تأثیری نخواهد داشت.

Untitled-2 32 2016-02-23 10:35:09

۰۱ فریزر / یخ زدن پرقدرت (۳ ثانیه)

Freezer (فریزر)	از دکمه Freezer (**فریزر**) میتوان برای تنظیم دمای فریزر یا برای فعال سازی Power Freeze (یخ زدن پرقدرت) استفاده کرد. دماهای موجود بین ۱۵- و ۲۳- درجه سانتی گراد است.
Power Freeze (یخ زدن پرقدرت)	Power Freeze (یخ زدن پرقدرت) روال منجمد کردن را به حداکثر سرعت فن سرعت می بخشد. فریزر برای چندین ساعت به حداکثر سرعت کار کرده و سپس به دمای قبلی بر می گردد. • برای فعال سازی Power Freeze (یخ زدن پرقدرت)، برای ۳ ثانیه Freezer (**فریزر**) را فشرده و نگه دارید. نشانگر مربوطه ( ) روشن شده و یخچال روال سرد کردن را سریع می کند. • برای غیرفعال سازی، Freezer (**فریزر**) را دوباره برای ۳ ثانیه فشرده و نگه دارید. فریزر به تنظیم دمای قبلی برمی گردد. • برای منجمد کردن مقدار زیادی غذا، Power Freeze (یخ زدن پرقدرت) را قبل از قرار دادن غذا در فریزر برای حداقل ۲۰ ساعت فعال کنید. **تذکر** استفاده از یخ زدن پرقدرت مصرف نیرو را افزایش می دهد. اگر در نظر ندارید که از آن استفاده کنید، حتماً برای بازگشت به دمای قبلی آنرا خاموش کنید.

۰۲ یخچال / سرد کردن پرقدرت (۳ ثانیه)

Fridge (یخچال)	از دکمه Fridge (**یخچال**) میتوان برای تنظیم دمای یخچال یا برای فعال سازی Power Cool (سرد کردن پرقدرت) استفاده کرد. می توانید دمای سرد کردن یخچال را به طور دستی تنظیم کنید. نشانگر دما، دمای تنظیم یا انتخاب شده کنونی را به شما اطلاع می دهد. برای انتخاب دما بین ۱ و ۷ درجه سانتی گراد به فشردن Fridge (**یخچال**) ادامه دهید.
Power Cool (سرد کردن پرقدرت)	Power Cool (سرد کردن پرقدرت) روال سرد کردن را به حداکثر سرعت فن سرعت می بخشد. این گزینه برای سرد کردن سریع غذایی که به سرعت خراب می شود یا بعد از اینکه درب برای مدتی باز گذاشته شده باشد مفید است. یخچال برای چندین ساعت به حداکثر سرعت کار کرده و سپس به دمای قبلی بر می گردد. Fridge (**یخچال**) را برای ۳ ثانیه فشرده و نگه دارید.

تذکر

هنگامیکه دما را روی پانل تغییر می دهید، پانل دمای واقعی در داخل یخچال را تا زمانی نشان می دهد که دما به آنچه تنظیم کرده اید برسد. سپس، پانل دمای تنظیم شده جدید را نشان می دهد. توجه کنید که مدتی طول می کشد تا یخچال به دمای جدید برسد. این موضوع عادیست. در طول این مدت، لازم نیست که دما را دوباره تنظیم کنید.

۰۳ انتخاب سرد+

با قابلیت Cool Select (انتخاب سرد)، می توانید اقلام غذایی را به صورت سازمان یافته در محفظه انتخاب سرد قرار دهید که در پایین سمت راست یخچال قرار دارد. Cool Select+ (**انتخاب سرد+**) را برای ۳ ثانیه فشرده و نگه دارید و سپس برای دور زدن در حالت ها فشار دهید. هنگامیکه حالت مورد نظر انتخاب شد، دکمه را رها کنید. چهار حالت به ترتیب زیر وجود دارد:

Freezer (فریزر)	Freezer (**فریزر**) را برای تنظیم دمای محفظه انتخاب سرد روی همان دمای فریزر انتخاب کنید. این گزینه برای تازه نگه داشتن غذای یخ زده مفید است.

Untitled-2 31 2016-02-23 10:35:09

پانل ویژگی

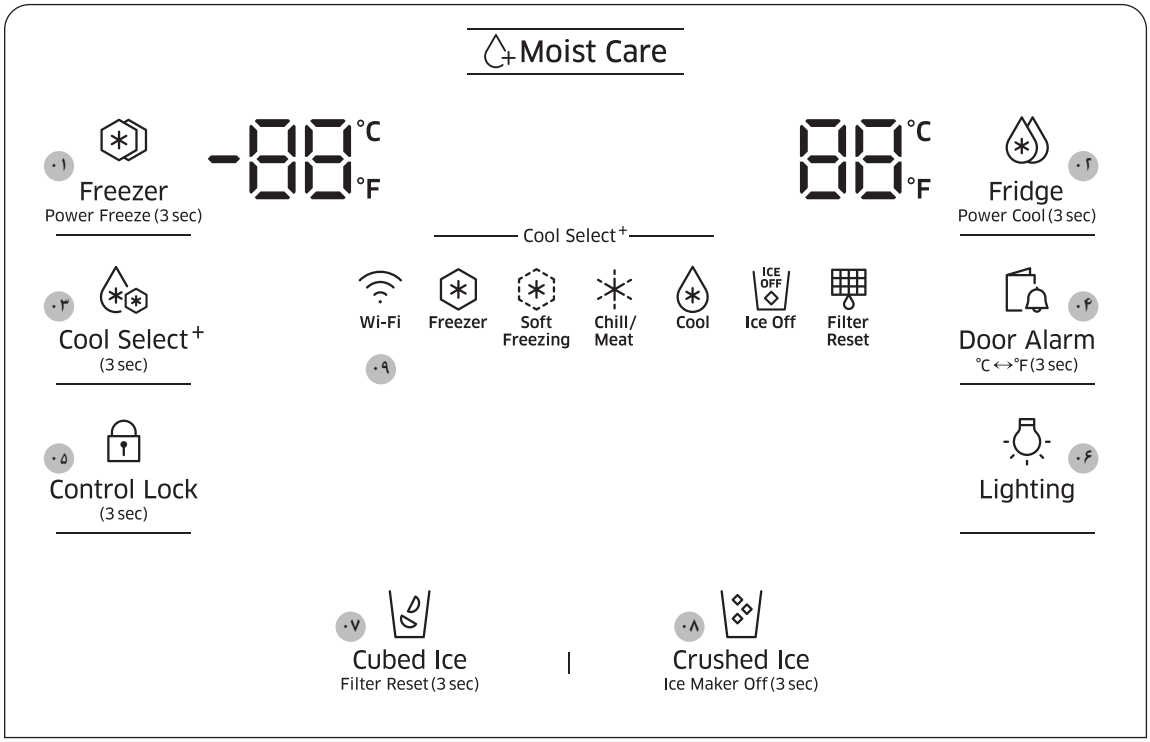

۰۱ Freezer (فریزر) / Power Freeze (یخ زدن پرقدرت)

۰۲ Fridge (یخچال) / Power Cool (سرد کردن پرقدرت)

۰۳ Cool Select+ (انتخاب سرد+)

۰۴ Door Alarm (زنگ اخبار درب) / °F ↔°C

۰۵ Control Lock (قفل کنترل)

۰۶ Lighting (روشنائی)

۰۷ Cubed Ice (یخ قالبی) / Filter Reset (تنظیم مجدد فیلتر)

۰۸ Crushed Ice (یخ خرد شده) / Ice Maker Off (یخ ساز خاموش)

۰۹ اتصال شبکه

Untitled-2 30 2016-02-23 10:35:09

برای اتصال خرطومی فیلتر آب به لوله آب

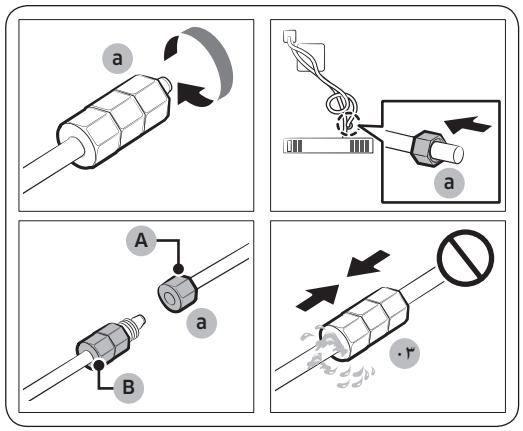

۱. **مهره تراکمی** (a) را از لوله آب یخچال شل کرده و بردارید و آنرا به خرطومی فیلتر آب وارد کنید.
۲. **مهره تراکمی** (a) را برای اتصال خرطومی فیلتر آب و لوله آب محکم کنید.
۳. شیر فلکه آب را باز کرده و مراقب هرگونه نشت باشید.
۴. اگر نشتی وجود ندارد. قبل از استفاده از یخچال در حدود ۳ لیتر آب را توزیع کنید تا کثافات داخل سیستم فیلتر آب خارج شوند.

A. لوله آب از دستگاه
B. لوله آب از کیت

برای تعمیر لوله آب

احتیاط

لوله آب باید توسط یک تکنسین مجرب تعمیر شود. اگر با نشت آب روبرو شدید. با مرکز تعمیرات محلی سامسونگ یا نصب کننده لوله آب تماس بگیرید.

مرحله ۷ تنظیمات اولیه

با انجام مراحل زیر. یخچال باید به طور کامل قابل استفاده باشد.

۱. سیم برق را به پریز وصل کنید تا یخچال روشن شود.
۲. درب را باز کرده و کنترل کنید که چراغ داخلی روشن شود.
۳. دما را روی سردترین درجه تنظیم کرده و برای در حدود یک ساعت منتظر شوید. سپس فریزر قدری سرد شده و موتور به طور یکنواخت کار خواهد کرد.
۴. منتظر شوید تا یخچال به دمای تنظیم شده برسد. اکنون یخچال برای استفاده آماده است.

مرحله ۸ کنترل نهایی

هنگامیکه نصب تمام شد. مراتب زیر را تأیید کنید:

- یخچال به پریز برقی که به طور صحیح زمینی شده وصل شده است.
- یخچال روی یک سطح صاف و تراز که فاصله قابل قبولی از دیوار یا قفسه دارد نصب شده است.
- یخچال تراز بوده و با ثبات روی کف اتاق قرار گرفته است.
- درب آزادانه باز و بسته می شود و چراغ داخلی هنگامیکه درب را باز می کنید به طور خودکار روشن می شود.

Untitled-2 29 2016-02-23 10:35:10

مرحله ۶ به منبع آب وصل کنید

احتیاط

- باید از مجموعه خرطومی ارائه شده جدید به همراه این دستگاه استفاده شده و از مجموعه خرطومی قدیمی نباید استفاده شود.
- لوله تغذیه آب باید توسط تکنسین مجرب وصل شود.
- ضمانت یخچال نصب لوله آب را پوشش نمی دهد. نصب لوله آب به هزینه خود شما انجام خواهد شد مگر اینکه دستمزد نصب در بهای فروشنده منظور شده باشد.
- سامسونگ مسئولیتی را در رابطه با نصب لوله آب قبول نمی کند. اگر آب نشت کرد، با نصب کننده لوله آب تماس بگیرید.

برای اتصال لوله آب سرد به خرطومی فیلتر آب

احتیاط

- مطمئن شوید که خرطومی فیلتر آب به لوله منبع آب سرد و قابل شرب وصل شده باشد. اتصال به لوله آب گرم ممکن است موجب خراب کار کردن تصفیه کننده شود.

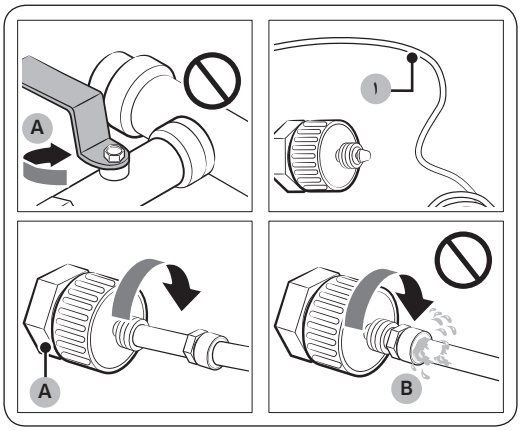

۱. تغذیه آب را توسط بستن شیر فلکه آب مسدود کنید.
۲. **لوله آب (۱)** سرد و قابل شرب را پیدا کنید.
۳. نصب لوله آب را برای اتصال به لوله آب مراعات کنید.
۴. هنگامیکه اتصال تمام شد، شیر فلکه آب را باز کرده و در حدود ۳ لیتر آب را توزیع کنید. اینکار برای خارج کردن کثافات داخل لوله است.

A. لوله جریان آب را ببندید
B. بدون فاصله

Untitled-2 28 2016-02-23 10:35:10

مرحله ۵ ارتفاع و شکاف درب را تنظیم کنید.

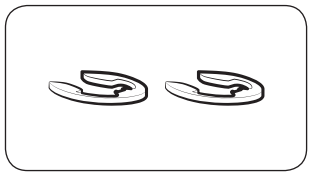

حلقه نگه دارنده

ارتفاع درب را می توان با استفاده از حلقه های نگه دارنده ارائه شده تنظیم کرد که در ۴ اندازه عرضه می شوند (۱، ۱/۵، ۲ و۲/۵ میلی متر).

برای تنظیم ارتفاع درب:

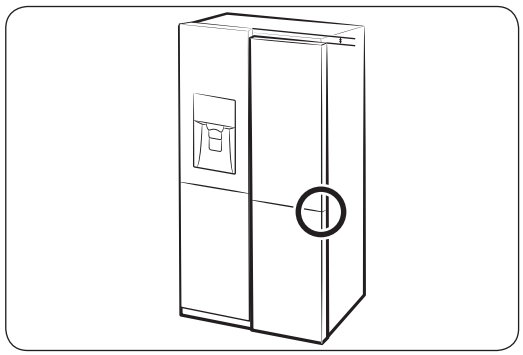

۱. تفاوت ارتفاع بین درب ها را کنترل کرده و سپس درب پایین تر را بالا برده و نگه دارید.

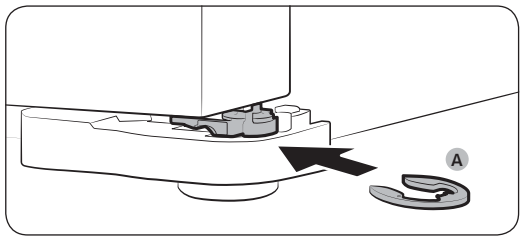

۲. یک **حلقه نگه دارنده** (A) مناسب را بین درب و لولا به طوریکه نشان داده شده وارد کنید.

⚠ احتیاط

- برای این منظور تنها یک حلقه نگه دارنده را وارد کنید. دو حلقه نگه دارنده یا بیشتر ممکن است به بیرون بلغزند یا صدای اسطکاک ایجاد کنند.
- حلقه های نگه دارنده را از دسترس کودکان دور نگه دارید و آنها را برای استفاده در آینده نگه دارید.
- درب را زیادی بالا نبرید. درب ممکن است با قاب فوقانی تماس پیدا کرده و به آن آسیب وارد کند.

Untitled-2 27 2016-02-23 10:35:10

مرحله ۳ کف اتاق

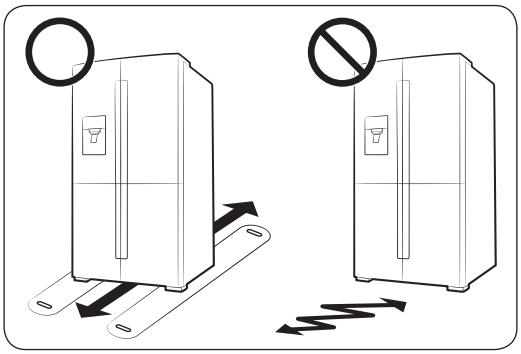

- سطحی که یخچال روی آن نصب می شود باید یک یخچال کاملاً پر را تحمل کند.
- برای محافظت از کف اتاق، یک مقوای بزرگ را زیر هر پایه یخچال قرار دهید.
- زمانیکه یخچال در مکان نهایی خود قرار گرفت، آنرا حرکت ندهید مگر اینکه برای محافظت از کف اتاق لازم باشد. اگر لازم بود از یک کاغذ یا پارچه ضخیم از قبیل فرش کهنه در امتداد مسیر حرکت استفاده کنید.

تذکر

اگر یخچال به خاطر اندازه اش از ورودی رد نمی شود، به برداشتن درب برای بخش ورودی در فصل حفظ و نگهداری مراجعه کنید.

مرحله ۴ پایه های تراز کردن را تنظیم کنید

احتیاط

- یخچال باید روی یک سطح صاف و محکم تراز شود. قصور در انجام اینکار ممکن است موجب آسیب به یخچال یا صدمه فیزیکی شود.
- تراز کردن را باید با یخچال خالی انجام داد. مطمئن شوید که اقلام غذایی در داخل یخچال نباشند.
- برای دلایل ایمنی، سمت جلو را قدری بالاتر از سمت عقب تنظیم کنید.

یخچال را می توان با استفاده از پایه های عقب که پیچ خاصی (تراز کننده) برای منظورات تراز کردن دارند، تراز کرد. برای تراز کردن از یک پیچ گوشتی تیغه تخت استفاده کنید.

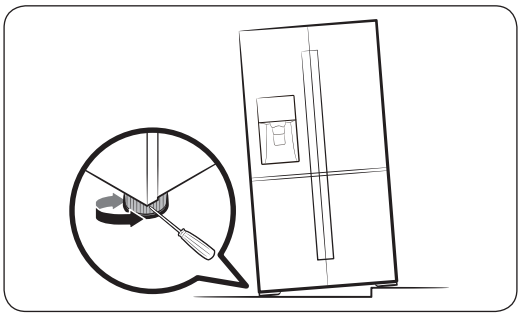

- برای تنظیم ارتفاع سمت چپ: یک پیچ گوشتی تیغه تخت را در تراز کننده پایه عقب سمت چپ وارد کنید. تراز کننده را برای بالا بردن در جهت عقربه ساعت یا برای پایین بردن در جهت خلاف عقربه ساعت بگردانید.
- برای تنظیم ارتفاع سمت راست: یک پیچ گوشتی تیغه تخت را در تراز کننده پایه عقب سمت راست وارد کنید. تراز کننده را برای بالا بردن در جهت عقربه ساعت یا برای پایین بردن در جهت خلاف عقربه ساعت بگردانید.

Untitled-2 26 2016-02-23 10:35:10

مرحله ۲ اتصال وای فای

می توانید یخچال را با استفاده از دانگل Smart Home که به طور جداگانه به فروش می رسد از راه دور کنترل کنید. برای خرید دانگل Smart Home، از www.samsung.com بازدید کرده و اطلاعات محصول را در مورد دانگل مراعات کنید.

احتیاط

- دانگل Samsung Smart Home در دو نوع عرضه می شود: یک نوع که مخصوص تلویزیون های هوشمند سامسونگ است و نوع دیگر که مخصوص وسائل خانگی سامسونگ می باشد.
- شما باید دانگل Samsung Smart Home که مخصوص وسائل خانگی است را خریداری کنید. هرگونه دانگل دیگری ممکن است موجب خرابی سیستم شود.

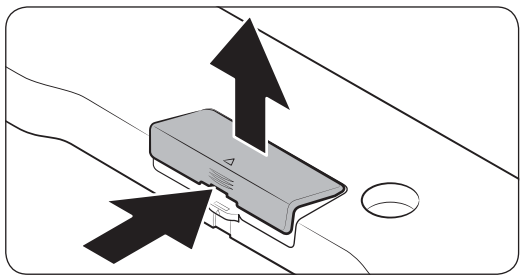

۱. برای بازکردن قفل ناحیه فلش روی جلد دانگل فشار دهید.
۲. جلد دانگل را باز کنید.

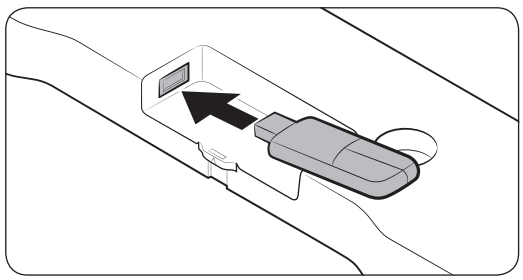

۳. دانگل Smart Home را در جهت صحیح به درگاه دانگل وارد کنید.

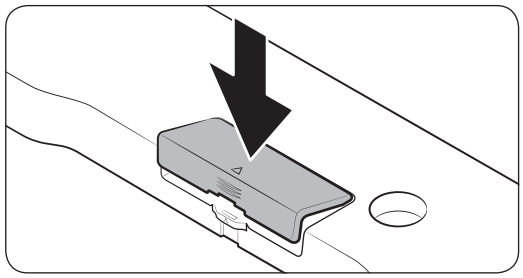

۴. ناحیه بالای جلد دانگل را اول وارد کرده و سپس به طوریکه نشان داده شده قفل کنید.

نصب

Untitled-2 25 2016-02-23 10:35:11

نصب

فاصله

برای شرایط مربوط به فضای نصب به تصاویر و جدول زیر مراجعه کنید.

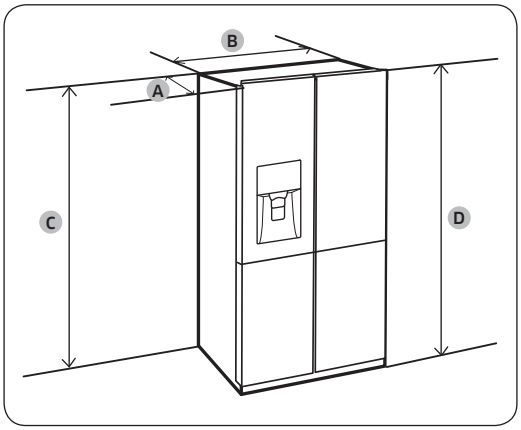

عمق "A"	۸۷۱
عرض "B"	۹۰۸
ارتفاع "C"	۱۷۹۷
ارتفاع به طور کلی "D"	۱۸۲۵

(واحد: میلی متر)

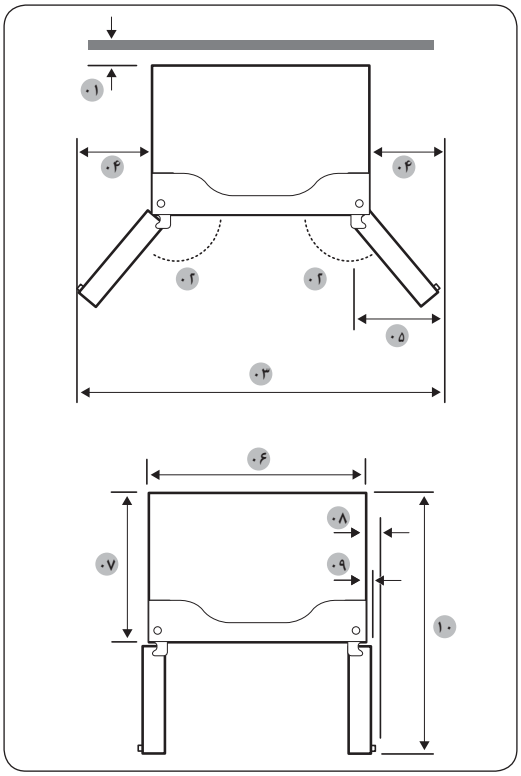

۰۱ ۵۰ میلی متر
۰۲ °۱۲۵
۰۳ ۱۵۱۵ میلی متر
۰۴ ۳۰۳ میلی متر
۰۵ ۳۰۵ میلی متر
۰۶ ۹۰۸ میلی متر
۰۷ ۷۴۸ میلی متر
۰۸ ۷۰ میلی متر
۰۹ ۴۳ میلی متر
۱۰ ۱۲۲۱ میلی متر

تذکر

اندازه گیری ها در جدول فوق ممکن است بستگی به روش اندازه گیری متفاوت باشند.

Untitled-2 24 2016-02-23 10:35:11

نصب مرحله به مرحله

مرحله ۱ مکان را انتخاب کنید

شرایط مکان:

- سطح محکم و تراز بدون فرش یا کف پوشی که جلوی هواگیری را بگیرد
- دور از نور مستقیم آفتاب
- فضای کافی برای باز و بسته کردن درب
- دور از منبع حرارتی
- فضا برای نگهداری و تعمیر
- طیف دما: بین ۱۰ و ۴۳ درجه سانتی گراد

طیف مؤثر دما

یخچال طوری طراحی شده که در طیف دمایی که در درجه بندی نوع خود مشخص شده به طور عادی کار کند.

طبقه بندی	علامت	محدوده دمای محیط (درجه سانتیگراد)	
		IEC 62552 (ISO 15502)	ISO 8561
متعادل تمدید شده	SN	+۱۰ تا +۳۲	+۱۰ تا +۳۲
متعادل	N	+۱۶ تا +۳۲	+۱۶ تا +۳۲
نیمه حاره	ST	+۱۶ تا +۳۸	+۱۸ تا +۳۸
حاره	T	+۱۶ تا +۴۳	+۱۸ تا +۴۳

تذکر

کارایی سرد کردن و مصرف نیروی یخچال ممکن است تحت تأثیر دمای محیط، دفعاتی که درب باز می شود و مکان یخچال قرار گیرد. توصیه می کنیم که تنظیمات دما را در صورت لزوم تنظیم کنید.

Untitled-2 23 2016-02-23 10:35:11

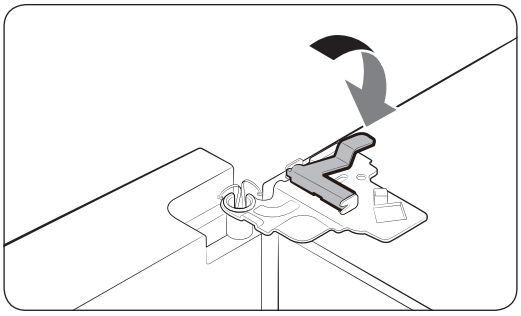

۴. گیره را به طوریکه نشان داده شده به عقب بکشید.

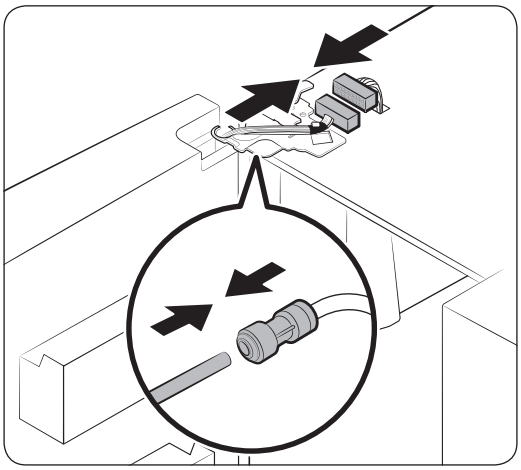

۵. اتصال دهنده های سیم را وصل کنید.

⚠ **احتیاط**

- مطمئن شوید که اتصال دهنده های سیم به طور صحیح وصل شده باشند. نمایشگر در غیر اینصورت کار نمی کند.

۶. لوله آب را وصل کنید.

⚠ **احتیاط**

- برای پیشگیری از نشت آب، مطمئن شوید که گیره های قرمز به طور صحیح بست را محکم کرده باشند.
- گیره ها را از دسترس کودکان دور نگه دارید.

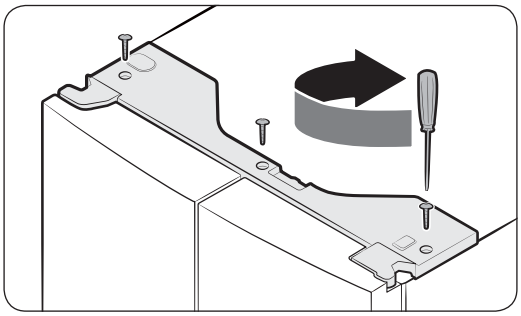

۷. مراحل فوق را برای درب دیگر تکرار کنید.

۸. قاب فوقانی را ابتدا از سمت جلو وصل کرده و سپس پشت آنرا به پایین فشار دهید تا سرجایش قرار گیرد. سپس پیچ ها را (۳ عدد) محکم کنید.

Untitled-2 22 2016-02-23 10:35:11

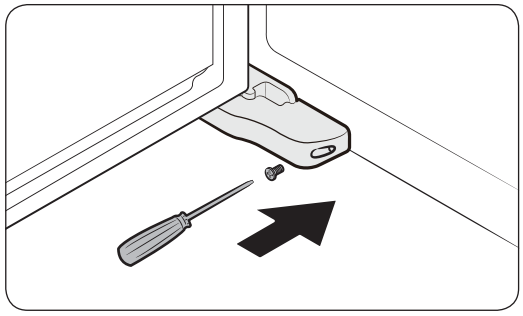

۴. قاب پایه تراز کردن را با استفاده از پیچ گوشتی چهارسو سوار کنید. احتیاط کنید که به اتصال دهنده ها آسیب وارد نکرده یا روی آنها پا نگذارید.

۵. مراحل فوق را برای درب دیگر تکرار کنید.

درب های یخچال را مجدداً سوار کنید

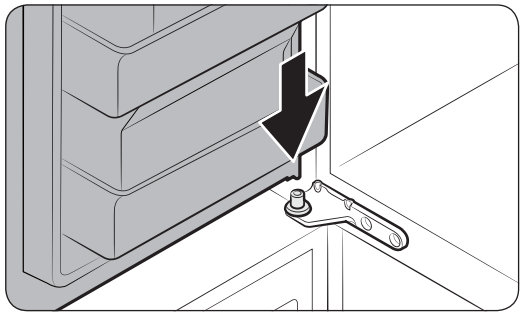

۱. در حالیکه درب را به اندازه بیش از ۹۰ درجه باز گذاشته اید. آنرا در لولای میانی مجدداً وارد کنید.

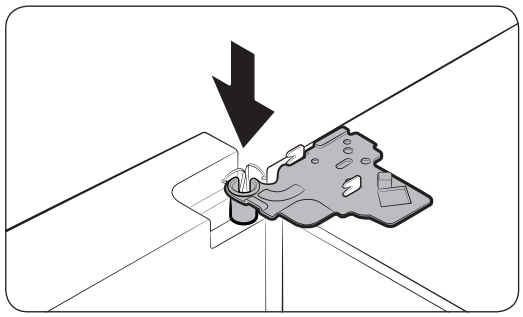

۲. لولای فوقانی را در سر جایش قرار داده و سپس به سوراخ فوقانی درب وارد کنید.

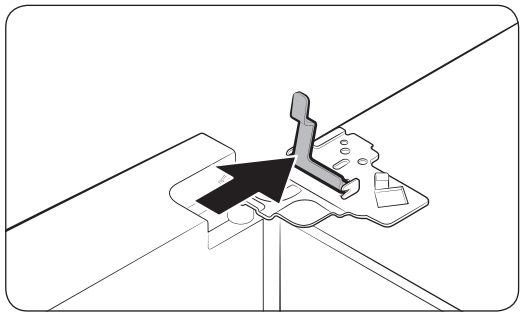

۳. گیره را در جهت علامت وارد کنید.

نصب

Untitled-2 21 2016-02-23 10:35:12

درب های فریزر را مجدداً سوار کنید

⚠ احتیاط

- قبل از سوار کردن مجدد درب ها، حتماً همه اتصال دهنده های برقی را به طور صحیح وصل کنید.
- درب فریزر را باید قبل از درب یخچال مجدداً سوار کرد.
- مراقب باشید که در حین انجام این کار به سیم ها صدمه نزنید یا روی آنها پا نگذارید.

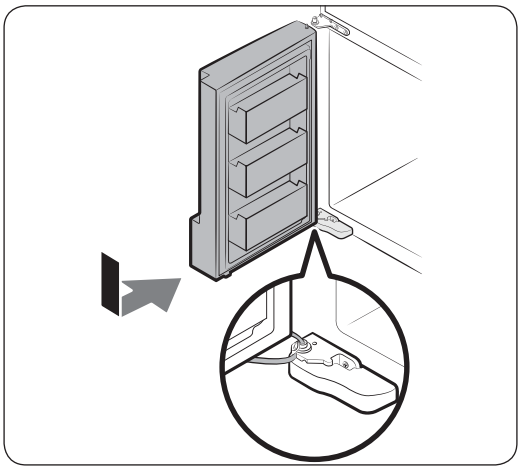

۱. درب فریزر را در حالیکه آنرا در جهت علامت فشار می دهید در لولای تحتانی وارد کنید.

⚠ احتیاط

- مراقب باشید که در حین انجام این کار به سیم ها صدمه نزنید یا روی آنها پا نگذارید.

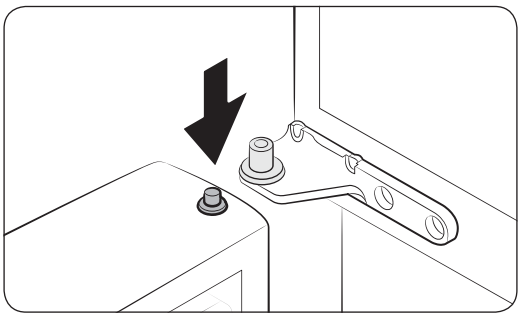

۲. در حین فشار دادن میله لولای درب به سمت پایین، درب را به لولای میانی مجدداً وارد کنید.

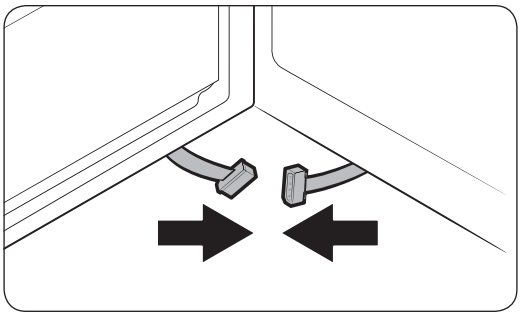

۳. در حالیک درب باز است، اتصال دهنده های تحتانی را در جهت علامت ها وصل کنید.

Untitled-2 20 2016-02-23 10:35:12

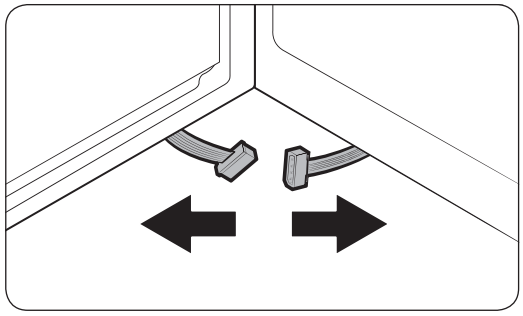

۲. سپس اتصال دهنده ها را قطع کنید.

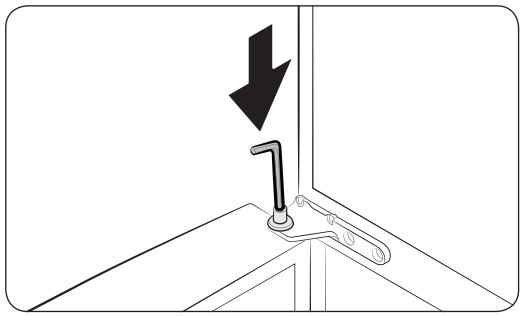

۳. میله لولا را پیدا کنید. در حالیکه درب را با یک دست نگه داشته اید، از یک پیچ گوشتی تیغه تخت یا آچار برای فشار دادن میله به پایین استفاده کنید. حتماً درب را نگه دارید تا از افتادن آن جلوگیری شود.

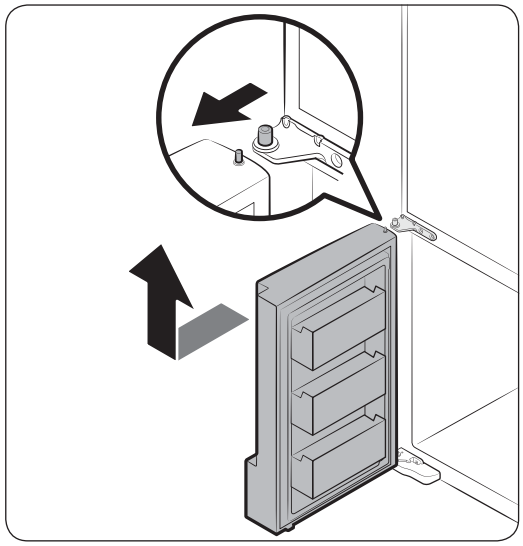

۴. برای پیشگیری تماس با لولای میانی، درب را قدری به سمت جلو کج کرده و سپس برای برداشتن به سمت بالا بکشید.

۵. مراحل فوق را برای درب دیگر تکرار کنید.

Untitled-2 19 2016-02-23 10:35:12

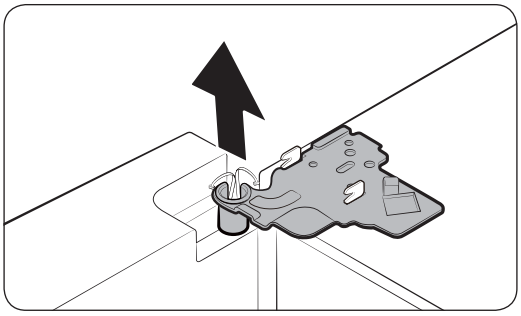

۶. درب را ۹۰ درجه باز کنید. در حالیکه درب را نگه داشته اید، لولای فوقانی را جدا کنید.

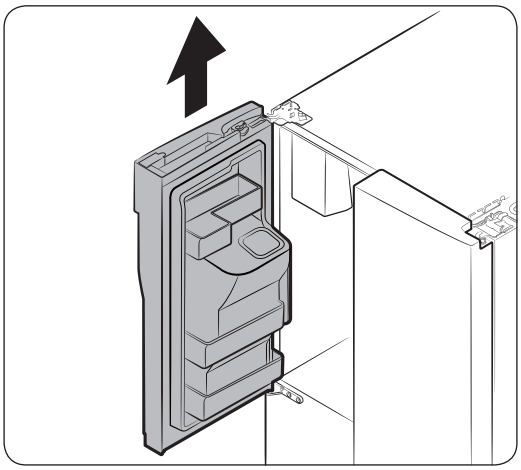

۷. درب را با ملایمت به طور عمودی به بالا بکشید تا جدا شود. به درب بیش از حد فشار وارد نکنید. درب ممکن است افتاده و موجب مصدومیت فیزیکی شود.

۸. درب را روی یک سطح صاف بخوابانید.

۹. مراحل فوق را برای درب دیگر تکرار کنید.

درب های فریزر را جدا کنید

احتیاط

- حتماً درب های یخچال را قبل از جدا کردن درب های فریزر جدا کنید.
- هنگام قطع کردن اتصال دهنده های ختانی احتیاط کنید.

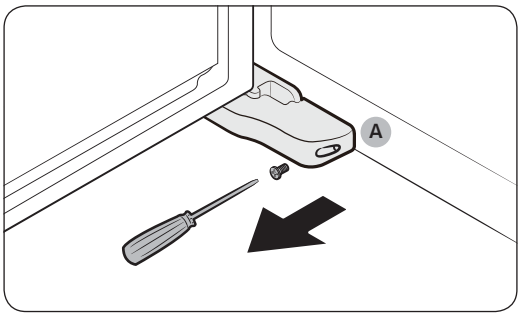

۱. در حالیکه درب فریزر باز است، از یک پیچ گوشتی چهارسو برای باز کردن پیچی که **قاب (A)** پایه قابل تنظیم را نگه می دارد استفاده کنید.

Untitled-2 18 2016-02-23 10:35:12

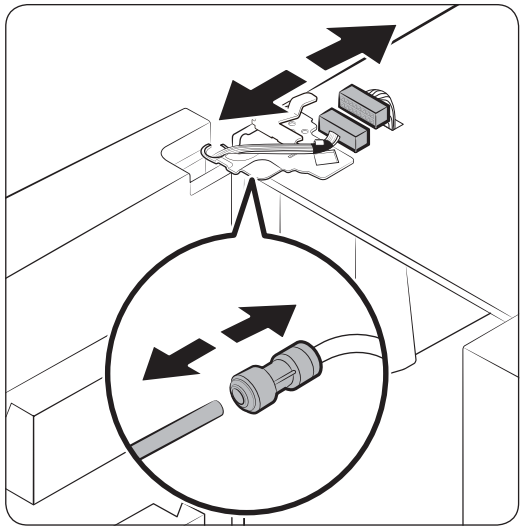

۲. دو اتصال دهنده روی درب سمت چپ را قطع کنید. موقعیت اتصال دهنده ها بستگی به مدل متفاوت می باشد.

⚠ **احتیاط**

- هر دو درب را به طور هم زمان جدا نکنید. حتماً درب ها را یکی یکی جدا کنید. در غیر اینصورت هر یک از دو درب ممکن است افتاده و موجب مصدومیت فیزیکی شود.
- حتماً یخچال را قبل از قطع اتصال دهنده ها خاموش کنید.

۳. لوله آب را از بست روی درب سمت چپ به طوریکه نشان داده شده قطع کنید.

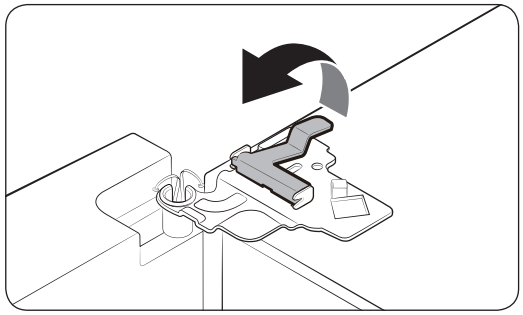

۴. گیره را در چندین مرحله با ملایمت به بالا بکشید. برای پیشگیری از مصدومیت انگشت، فشار ناگهانی را به گیره وارد نکنید.

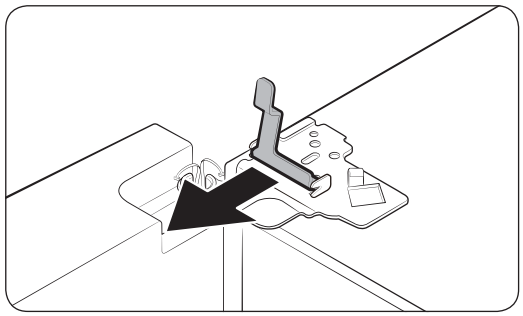

۵. گیره را برای برداشتن به بالا بکشید.

نصب

Untitled-2 17 2016-02-23 10:35:13

نصب

برداشتن درب برای ورودی

اگر به خاطر اندازه نمی توان یخچال را از ورودی عبور داد، این دستورالعمل ها را دنبال کنید:

ابزار لازم (ارائه نشده)

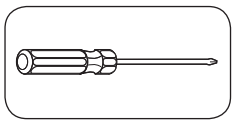

پیچ گوشتی چهارسو

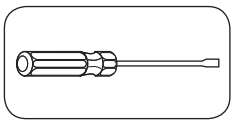

پیچ گوشتی تیغه تخت

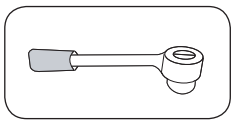

آچار سوکت (۱۰ میلی متر)

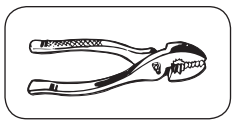

انبردست

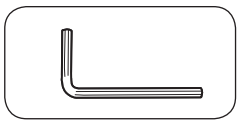

آچار الن (۴ میلی متر)

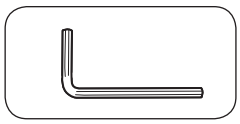

آچار الن (۵ میلی متر)

درب های یخچال را جدا کنید

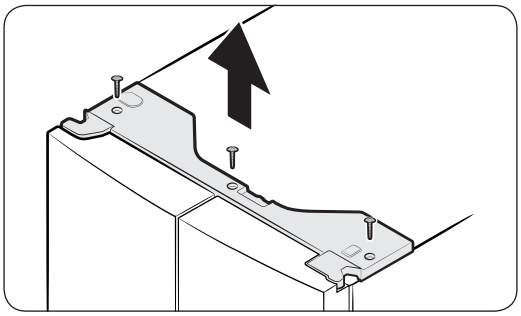

۱. در حالیکه درب بسته است، از پیچ گوشتی چهارسو برای باز کردن پیچ ها (۳ عدد) از قاب فوقانی استفاده کنید. قاب فوقانی را با اتصال دهنده ها بالا کشیده و جدا کنید.

Untitled-2 16 2016-02-23 10:35:13

۰۱ یخ ساز خودکار
۰۲ قفسه شراب
۰۳ کشوهای EZ برای سبزیجات و میوه تازه
۰۴ محافظ چندمنظوره یخچال
۰۵ قفسه کشویی آسان
۰۶ محفظه نگهداری غذای خشک و گوشت
۰۷ محفظه های درب فریزر
۰۸ قفسه فضای سریع
۰۹ فیلتر آب

A. یخچال
B. درب ویترین
C. فریزر
D. Cool Select+ (انتخاب سرد+)

* تنها مدل های مربوطه

احتیاط

- هنگامیکه قاب داخلی باز است، ویترین را باز نکنید. احتمال دارد که ویترین به عقب فشرده شده و ممکن است آسیب ببیند.
- هنگام بستن ویترین، مطمئن شوید که ویترین درست بسته شده باشد. در صورت بستن درست ویترین، صدای کلیک را خواهید شنید.

تذکر

- برای کارآیی در مصرف انرژی، همه قفسه ها، کشوها و سبدها را در محل اصلی شان نگه دارید.
- هنگام بستن درب، مطمئن شوید که بخش لولای عمودی در محل صحیح قرار داشته باشد تا از خراشیدن درب دیگر جلوگیری شود.
- اگر بخش لولای عمودی برعکس شده، آنرا در وضعیت صحیح قرار داده و سپس درب را ببندید.
- گاهی اوقات ممکن است رطوبت روی بخش لولای عمودی ایجاد شود.
- اگر درب را با فشار ببندید، ممکن است درب دیگر باز شود.
- هنگامیکه درب باز می شود، سویچ هم قفلی به طور خودکار موتور مته ای در یخ ساز را به دلایل ایمنی خاموش می کند.
- اگر لامپ LED داخلی یا خارجی درست کار نمی کند، با مرکز تعمیراتی محلی سامسونگ تماس بگیرید.

برای ایجاد فضای بیشتر در محفظه فریزر

یکی از ملحقات یا بیشتر از قبیل قفسه یا قفسه ها و حامی های آنها را بردارید که همه این اقلام را می توان بدون استفاده از ابزار جدا کرد.

- این ملحقات انتخابی بر روی کارآیی دمایی یا مکانیکی تأثیری ندارند.
- ظرفیت ذخیره سازی اعلام شده فریزر براساس عدم وجود این ملحقات انتخابی می باشد.
- برای بهترین کارآیی در مصرف انرژی، حتماً همه قفسه ها، کشوها و محفظه ها را در محل اصلی شان نگه دارید.

Untitled-2 15 2016-02-23 10:35:13

نصب

برای اطمینان از نصب صحیح این یخچال و پیشگیری از سوانح قبل از استفاده از آن، این دستورالعمل ها را با دقت مراعات کنید.

⚠ **هشدار**

- از یخچال تنها برای منظور در نظر گرفته شده به طوریکه در این راهنما توصیف شده استفاده کنید.
- هرگونه تعمیرات باید توسط تکنسین مجرب انجام شود.
- مواد بسته بندی محصول را برطبق مقررات محلی به دور بیاندازید.
- برای پیشگیری از برق گرفتگی، سیم برق را قبل از تعمیر یا تعویض از پریز قطع کنید.

نگاه اجمالی به یخچال

تذکر

تصویر واقعی و اجزاء قطعاتی ارائه شده یخچال ممکن است متفاوت باشند که بستگی به مدل و کشور دارد.

برای کسب اطلاعات بیشتر به بخش طرح بندی مراجعه کنید.

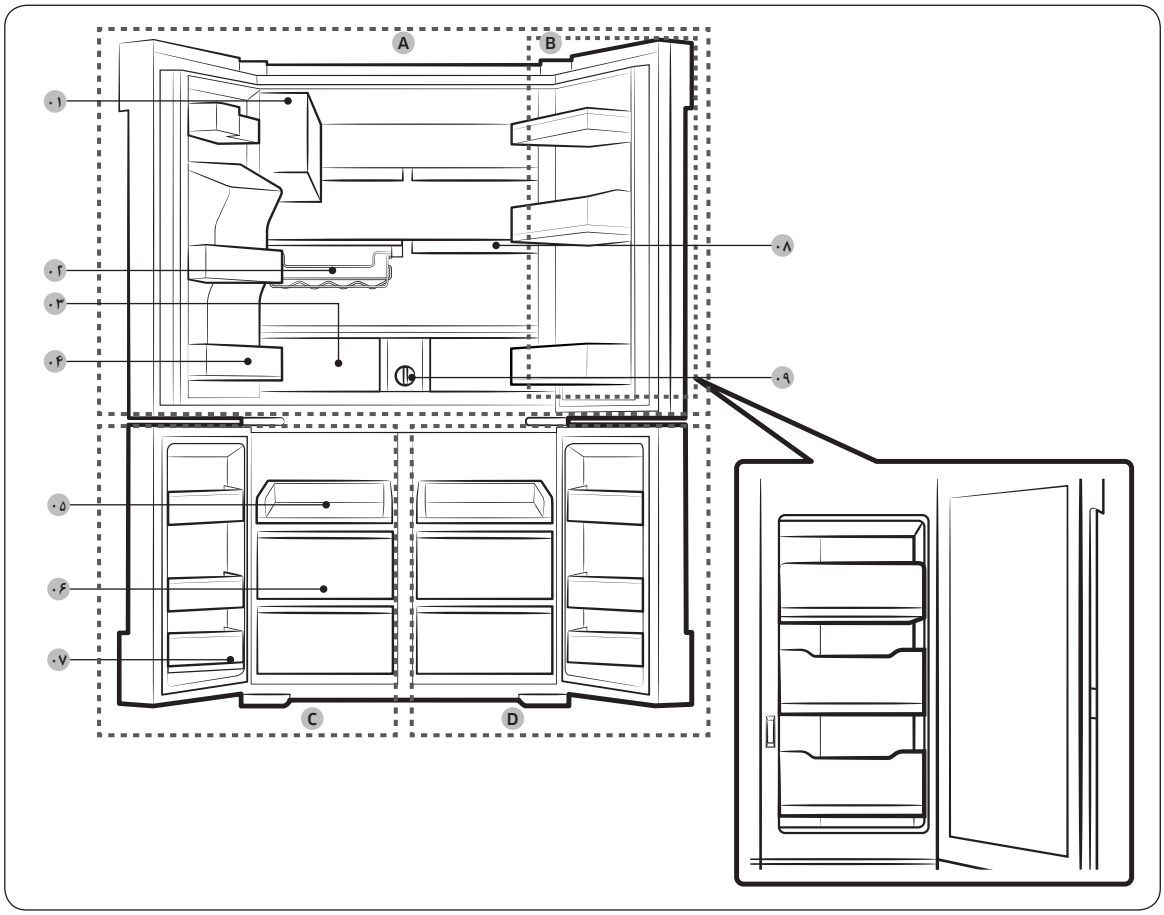

Untitled-2 14 2016-02-23 10:35:14

دستورالعمل های مربوط به WEEE

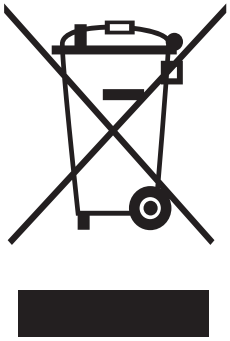

روش صحیح دور انداختن این محصول (وسائل برقی و الکترونیکی ضایعاتی)

(قابل اعمال در کشورهائی که سیستم های جمع آوری زباله جداگانه دارند)

این علامت بر روی محصول، لوازم جانبی یا مطالب چاپی نشان می دهد که این محصول و ملحقات الکترونیکی آن (برای مثال شارژر، گوشی، کابل USB) را نبایستی با سایر زباله های خانگی در پایان عمر کاری شان به دور انداخت. برای جلوگیری از زیان احتمالی به محیط زیست یا سلامت انسان ها در نتیجه دور انداختن کنترل نشده زباله ها، لطفاً این اقلام را از انواع دیگر زباله جدا کرده و برای ترویج استفاده دوباره منابع مادی قابل محافظت، بازیافت کنید.

کاربران خانگی باید با فروشنده ای که این محصول را از آنجا خریداری نمودند یا اداره دولت محلی برای جزئیات محل و نحوه بازیافت این اقلام به صورت ایمن از لحاظ محیط زیست تماس بگیرند.

کاربران تجاری باید با عرضه کننده خود تماس گرفته و شرایط و ضوابط قرارداد خرید را کنترل نمایند. این محصول و لوازم جانبی الکترونیکی آن را نبایستی با زباله های تجاری برای دور انداختن مخلوط نمود.

Untitled-2 13 2016-02-23 10:35:14

اطلاعات ایمنی

نکاتی در مورد صرفه جوئی در انرژی

- دستگاه را در یک اتاق خنک و خشک که تهویه کافی دارد نصب کنید. مطمئن شوید که در معرض نور خورشید قرار ندارد و هرگز آنرا در نزدیک منبع مستقیم گرما (برای مثال شوفاژ) قرار ندهید.
- برای صرفه جوئی در مصرف نیرو توصیه می شود که دریچه های تهویه و روزنه ها مسدود نشوند.
- قبل از قرار دادن غذای گرم در داخل دستگاه، بگذارید خنک شود.
- غذای منجمد را برای آب شدن در یخچال بگذارید. سپس می توانید از دماهای پایین فرآورده های منجمد برای خنک کردن غذا در یخچال استفاده کنید.
- نگذارید درب یخچال هنگام گذاشتن یا برداشتن غذا از داخل آن زیادی باز باقی بماند. هرچقدر درب کمتر باز بماند، برفک کمتری در فریزر تولید خواهد شد.
- توصیه می شود یخچال را طوری نصب کنید که در پشت و طرفین آن فضا وجود داشته باشد. این موضوع مصرف برق را کاهش داده و صورتحساب برق شما را پائین تر نگه می دارد.
- برای استفاده مؤثر از انرژی، لطفاً اقلام داخلی از قبیل سبدها، کشوها، قفسه ها را در محلی قرار دهید که توسط سازنده ارائه شده است.

این دستگاه به منظور استفاده در محیط خانگی و کاربردهای مشابه می باشد از قبیل

- محیط آشپزخانه کارکنان در فروشگاه ها، دفاتر و سایر محیط های کاری؛
- خانه های روستائی و توسط مشتریان در هتل ها، متل ها و سایر محیط های از نوع مسکونی؛
- محیط های از نوع پانسیون (تخت و صبحانه)؛
- فراهم کردن خوراک برای ضیافت ها و کاربردهای غیر فروشگاهی مشابه.

Untitled-2 12 2016-02-23 10:35:14

هشدارهای بسیار مهم دور انداختن

⚠ هشدار

- لطفاً مواد بسته بندی برای این محصول را به صورتی دور بریزید که خطری برای محیط زیست ایجاد نشود.
- قبل از دور انداختن، مطمئن شوید که به هیچیک از لوله ها در پشت یخچال آسیب وارد نشده باشد.
- از R-600a یا R-134a به عنوان مبرد استفاده می شود. برچسب کمپرسور در پشت دستگاه یا برچسب درجه بندی در داخل یخچال را کنترل کنید تا ببینید از چه مبردی برای یخچال شما استفاده شده است. اگر یخچال حاوی گاز قابل اشتعال است (مبرد R-600a)، با سازمان مسئول محلی در مورد دور انداختن ایمن این محصول تماس بگیرید.
- هنگام دور انداختن این یخچال، درب/لاستیک های دور درب و چفت درب را جدا کنید تا کودکان یا حیوانات کوچک نتوانند در داخل محبوس شوند. باید مراقب کودکان بود تا اطمینان حاصل شود که با دستگاه بازی نمی کنند. اگر کودکان در داخل محبوس شوند، ممکن است مصدوم شده و خفه شوند.
  - اگر کودکان در داخل محبوس شوند، ممکن است مصدوم شده و خفه شوند.
- برای عایق بندی از سیکلوپنتان استفاده شده است. برای گازهای موجود در مواد عایق بندی باید از یک شیوه دفع و دور انداختن ویژه استفاده شود. لطفاً در مورد دورانداختن ایمن این محصول از لحاظ محیط زیست، با مقامات محلی تان تماس بگیرید.
- همه مواد بسته بندی را از دسترس کودکان دور نگه دارید. چون مواد بسته بندی ممکن است برای کودکان خطرناک باشند.
  - اگر کودک یک کیسه را روی سر خود قرار دهد ممکن است خفه شود.

راهنمائی های تکمیلی برای استفاده صحیح

- در صورت قطع شدن برق، با اداره شرکت برق محلی خود تماس گرفته و سؤال کنید که قطع برق چقدر طول می کشد.
  - بیشتر قطعی های برق که در ظرف یکی دوساعت برطرف شوند بر روی دمای یخچال تأثیری نخواهند گذاشت. با این وجود بایستی هنگام قطع برق، تعداد دفعات بازکردن درب فریزر را به حداقل برسانید.
  - اگر قطعی برق بیش از ۲۴ ساعت طول کشید، همه غذاهای منجمد را خارج کرده و دور بیاندازید.
- اگر یخچال برای مدت طولانی در مکانی قرار داشته باشد که دماهای محیطی بطور پیوسته زیر دمای طراحی دستگاه هستند، امکان دارد یخچال بطور پایدار کار نکند (مواد منجمد ممکن است آب شده و یا دما در محفظه غذاهای یخ زده خیلی گرم شود).
- در مورد مواد غذائی خاص، حفظ آنها در شرایط منجمد می تواند اثر بدی بروی نگهداری بخاطر خواص آنها داشته باشد.
- این دستگاه برفک نمی زند، یعنی لازم نیست به طور دستی آنرا یخ زدایی کرد. این کار بطور خودکار انجام می شود.
- افزایش دما در طول یخ زدائی با الزامات ISO سازگار است. اگر می خواهید از افزایش بیش از حد دمای غذای منجمد در طول یخ زدائی دستگاه جلوگیری کنید، لطفاً غذای منجمد را در چند لایه روزنامه بپیچید.
- غذاهای یخ زده که کاملاً آب شده اند را دوباره منجمد نکنید.
- دمای بخش (بخش ها) یا محفظه (محفظه ها)ی دو ستاره که علامت دو ستاره (**) دارند قدری بیش از محفظه (محفظه ها)ی دیگر فریزر است.

بخش (بخش ها) یا محفظه (محفظه ها)ی دو ستاره براساس دستورالعمل و/یا وضعیت در هنگام تحویل است (هستند).

Untitled-2 11 2016-02-23 10:35:14

اطلاعات ایمنی

- دریچه های تهویه داخل یخچال را مسدود نکنید.
  - اگر دریچه های تهویه مخصوصاً توسط یک کیسه پلاستیکی مسدود شوند، ممکن است که یخچال زیادی سرد شود. اگر این مدت سرد شدن زیاد طول بکشد، ممکن است فیلتر آب شکسته و موجب نشت آب شود.
- تنها از یخ سازی استفاده کنید که به همراه یخچال عرضه شده است.
- رطوبت بیش از حد را از داخل یخچال پاک کرده و درب ها را باز بگذارید.
  - در غیر اینصورت ممکن است بو و کپک ایجاد شود.
- اگر یخچال از منبع نیرو قطع شود، بایستی قبل از زدن دوباره به پریز برای حداقل پنج دقیقه صبر کنید.
- اگر برای مدت بسیار طولانی از یخچال استفاده نمی کنید (۳ هفته یا بیشتر) یخچال را که شامل سطل یخ می شود خالی کرده، آنرا از پریز قطع کنید، شیر آب را ببندید، رطوبت اضافی را از داخل دیواره ها پاک کنید و درب ها را باز بگذارید تا از ایجاد بو و کپک جلوگیری شود.
- هنگامیکه یخچال با آب خیس شد، دوشاخه را کشیده و با مرکز خدمات Samsung Electronics تماس بگیرید.
- به هیچیک از سطوح شیشه ای ضربه نزده و یا فشار بیش از حد وارد نکنید.
  - شیشه خرد شده ممکن است منجر به جراحت شخصی و/یا آسیب وارد شدن به اموال شود.
- مخزن آب و سینی های یخ را فقط با آب شرب پر کنید (آب شیر، آب معدنی، یا آب تصفیه شده).
  - مخزن را با چای یا نوشیدنی ورزشی پر نکنید. اینکار ممکن است به یخچال آسیب وارد کند.
- اگر یخچال پر از آب شده، حتماً با نزدیک ترین مرکز خدمات تماس حاصل نمائید.
  - خطر برق گرفتگی یا آتش سوزی وجود دارد.

نکات احتیاطی تمیز کردن

⚠ **احتیاط**

- آب را به طور مستقیم روی سطح داخل یا خارج یخچال نپاشید.
  - خطر آتش سوزی یا برق گرفتگی وجود دارد.
- از سشوار برای خشک کردن داخل یخچال استفاده نکنید.
- برای از بین بردن بوهای ناخوشایند شمع روشن در داخل یخچال قرار ندهید.
  - اینکار ممکن است منجر به برق گرفتگی یا آتش سوزی شود.
- محصولات تمیزکننده را مستقیماً روی نمایشگر اسپری نکنید.
  - حروف چاپ شده بر روی نمایشگر ممکن است پاک شوند.
- اگر هرگونه ماده خارجی از قبیل آب وارد دستگاه شده، دوشاخه را از پریز کشیده و با نزدیکترین مرکز خدمات تماس حاصل نمائید.
  - عدم رعایت این امر می تواند منجر به برق گرفتگی یا آتش سوزی شود.
- برای پاک کردن کلیه ذرات خارجی و یا گرد و غبار از تیغه های دوشاخه برق از یک پارچه تمیز و خشک استفاده کنید. هنگام تمیز کردن دوشاخه از پارچه خیس یا مرطوب استفاده نکنید.
  - در غیر اینصورت خطر آتش سوزی یا برق گرفتگی وجود دارد.
- دستگاه را با پاشیدن مستقیم آب بر روی آن تمیز نکنید.
- از بنزن، تینر، Clorox یا کلرید برای تمیز کردن استفاده نکنید.
  - ممکن است به سطح خارجی دستگاه صدمه وارد کرده و موجب آتش سوزی شوند.
- قبل از تمیز کردن یا انجام تعمیرات، دستگاه را از پریز بکشید.
  - عدم رعایت این امر می تواند منجر به برق گرفتگی یا آتش سوزی شود.

Untitled-2 10 2016-02-23 10:35:14

- قبل از تعویض لامپ های داخل یخچال، دوشاخه را از پریز بکشید
  - در غیر اینصورت خطر برق گرفتگی وجود دارد.
- اگر در هنگام عوض کردن یک لامپ غیر LED با مشکل روبرو شدید، با مرکز خدمات Samsung تماس بگیرید.
- اگر محصول مجهز به لامپ های LED می باشد، خودتان پوشش لامپ و لامپ های LED را باز نکنید.
  - با یک مرکز خدمات Samsung تماس بگیرید.
- دوشاخه را محکم به پریز دیواری وصل کنید.
- از دوشاخه صدمه دیده، سیم برق صدمه دیده یا پریز شل شده استفاده نکنید.
  - اینکار ممکن است منجر به برق گرفتگی یا آتش سوزی شود.

نکات احتیاطی استفاده

⚠ احتیاط

- غذاهای یخ زده که کاملاً آب شده اند را دوباره منجمد نکنید. نوشابه های گازدار یا پرکف را در محفظه فریزر قرار ندهید. بطری یا محفظه های شیشه ای را در فریزر قرار ندهید.
  - بطری هنگامیکه محتویات آن منجمد شد، ممکن است بشکند و موجب جراحت شخصی شود.
- تنها از یخ سازی استفاده کنید که به همراه یخچال عرضه شده است.
- تغذیه آب یخچال را تنها به تغذیه آب قابل شرب وصل کنید. برای استفاده صحیح از یخ ساز، لازم است که فشار آب ۲۰ تا ۱۲۵ اینچ بر پوند مربع (۱۳۸ تا ۸۶۲ کیلوپاسکال) باشد. اگر قرار است که برای مدت طولانی در خانه نباشید (برای مثال، مرخصی) و از آب یا پخشگر یخ استفاده نخواهید کرد، شیر آب را ببندید.
  - در غیر اینصورت ممکن است که آب نشت کند.
- اگر برای مدت بسیار طولانی از یخچال استفاده نمی کنید (۳ هفته یا بیشتر) یخچال را که شامل سطل یخ می شود خالی کرده، آنرا از پریز قطع کنید، شیر آب را ببندید، رطوبت اضافی را از داخل دیواره ها پاک کنید و درب ها را باز بگذارید تا از ایجاد بو و کپک جلوگیری شود.
- برای کسب بهترین عملکرد از این محصول:
  - غذاها را زیاد نزدیک دریچه های تهویه در عقب یخچال قرار ندهید چون ممکن است جلوی گردش آزاد هوا را در محفظه یخچال بگیرد.
  - غذا را قبل از گذاشتن در یخچال، درست بپوشانید یا در محفظه های کیپ و در بسته قرار دهید.
  - بطری های شیشه ای یا نوشابه های گازدار را در فریزر قرار ندهید. ممکن است منجمد شده و بشکنند. ظروف نوشیدنی ها در صورت شکستن باعث جراحت خواهند شد.
  - لطفاً حداکثر مدت نگهداری و تاریخ مصرف مواد منجمد را مراعات کنید.
  - اگر برای کمتر از سه هفته به مرخصی می روید، لازم نیست که یخچال را از پریز برق بکشید. ولی اگر قرار است برای بیش از سه هفته خانه را ترک کنید، همه غذاها و یخ داخل سطل یخ را خارج کرده، یخچال را از پریز قطع کنید، شیر آب را ببندید، رطوب اضافی را از دیواره های داخلی پاک کرده و درب ها را برای پیشگیری از تولید بو و کپک باز بگذارید.
- شیشه یا بطری یا نوشابه های گازدار را در فریزر قرار ندهید.
  - ممکن است که محفظه منجمد شده و بشکند و این موضوع منجر به جراحت شود.
- نوشابه های گازدار یا پرکف را در محفظه فریزر قرار ندهید. بطری یا محفظه های شیشه ای را در فریزر قرار ندهید.
  - شیشه هنگامیکه محتویات منجمد شود، ممکن است بشکند و موجب جراحت شخصی و آسیب وارد شدن به اموال شود.
- ضمانت خدماتی و ایجاد تغییرات.
  - هرگونه تغییرات یا تعدیلاتی که توسط اشخاص ثالث بر روی این دستگاه کامل شده انجام شود تحت پوشش خدمات ضمانت Samsung نبوده و Samsung برای موضوعات مربوط به ایمنی که در نتیجه تغییرات اشخاص ثالث ایجاد شود، مسئول نمی باشد.

Untitled-2 9 2016-02-23 10:35:14

اطلاعات ایمنی

- هرگز انگشتان یا اشیاء دیگر را در داخل سوراخ پخش گر، منفذ یخ و سطل یخ ساز قرار ندهید.
  - اینکار ممکن است موجب جراحت شخصی یا آسیب وارد شدن به مواد شود.
- موادی که در مقابل دما حساس هستند، از قبیل افشانه های قابل اشتعال، اشیاء قابل اشتعال، یخ خشک، دارو یا مواد شیمیائی را در نزدیک یخچال یا داخل آن قرار ندهید.
- از سشوار برای خشک کردن داخل یخچال استفاده نکنید. یک شمع روشن را برای از بین بردن بوهای ناخوشایند در داخل یخچال قرار ندهید.
  - اینکار ممکن است منجر به برق گرفتگی یا آتش سوزی شود.
- مخزن آب، سینی یخ و محفظه های آب را فقط با آب شرب پر کنید (آب معدنی یا آب تصفیه شده).
  - مخزن را با چای، آب میوه یا نوشیدنی ورزشی پر نکنید. اینکار ممکن است به یخچال آسیب وارد کند.
- روی دستگاه نایستید یا اشیاء (از قبیل رخت و لباس، شمع مشتعل، سیگار مشتعل، ظروف، مواد شیمیائی، اشیاء فلزی و غیره) را روی آن قرار ندهید. اینکار ممکن است منجر به برق گرفتگی، آتش سوزی، مشکلاتی برای محصول یا جراحت شود. ظرفی که با آب پر شده را روی دستگاه قرار ندهید.
  - اگر آب به بیرون بپاشد، خطر آتش سوزی یا برق گرفتگی وجود دارد.
- از وسائل مکانیکی یا هرروش دیگری به غیر از روش هائی که توسط سازنده توصیه شده برای تسریع روال یخ زدائی استفاده نکنید.
- به مدار مبرد آسیب وارد نکنید.
- هرگز برای مدت طولانی به طور مستقیم به لامپ LED ماورای بنفش خیره نشوید.
  - اینکار ممکن است بخاطر اشعه های ماورای بنفش منجر به آسیب دیدن چشم شود.
- قفسه یخچال را برعکس قرار ندهید. متوقف کننده قفسه نمی تواند کار کند.
  - اینکار ممکن است به واسطه افتادن قفسه شیشه ای موجب جراحت شخصی شود.
- انگشتان را از نواحی "گیر کردن" دور نگه دارید. فاصله بین درب ها و کابینت لزوماً کم می باشد. هنگام باز کردن درب ها هنگامیکه کودکان حضور دارند مراقب باشید.
- اگر متوجه نشت گاز شدید، از هرگونه شعله باز یا منبع بالقوه اشتعال پرهیز کرده و اتاقی که دستگاه در آن قرار دارد را برای چند دقیقه هواگیری کنید.
  - به دستگاه یا سیم برق دست نزنید.
  - از فن تهویه استفاده نکنید.
  - یک جرقه ممکن است منجر به انفجار یا آتش سوزی شود.
- تنها از چراغ های LED که توسط سازنده یا نمایندگان خدماتی ارائه شده استفاده کنید.
- بطری ها بایستی تنگ هم قرار داده شوند تا نیافتند.
- این محصول فقط به منظور نگهداری غذا در محیط خانگی می باشد.
- هرگز انگشتان یا اشیاء دیگر را در داخل سوراخ پخش گر، منفذ یخ و سطل یخ ساز قرار ندهید.
  - اینکار ممکن است موجب جراحت شخصی یا آسیب وارد شدن به مواد شود.
- سعی نکنید که یخچال را خودتان تعمیر، اوراق کرده یا در آن تغییراتی ایجاد کنید.
- تغییرات غیرمجاز ممکن است موجب مشکلات ایمنی شود. ما برای اصلاح تغییرات غیرمجاز هزینه کامل قطعات و کارمزد را مطالبه خواهیم کرد.
- از هرگونه فیوز (از قبیل کوپر، سیم فولادی و غیره) به غیر از فیوز استاندارد استفاده نکنید.
- اگر نیازی به تعمیر یا نصب یخچال بود، با نزدیک ترین مرکز خدمات تماس بگیرید.
  - عدم رعایت این امر می تواند منجر به برق گرفتگی، آتش سوزی، مشکلاتی برای محصول یا جراحت شود.
- هنگامیکه چراغ LED داخلی یا خارجی خاموش شده، با نزدیک ترین مرکز خدمات تماس حاصل نمائید.
- اگر بوی سوختگی یا دود از یخچال به مشام می رسد، فوراً یخچال را از پریز بکشید و با مرکز خدمات Samsung Electronics تماس بگیرید.
  - عدم رعایت این امر می تواند منجر به برق گرفتگی یا آتش سوزی شود.

Untitled-2 8 2016-02-23 10:35:14

هشدارهای بسیار مهم استفاده

⚠ هشدار

- دوشاخه برق را با دست های خیس به پریز دیواری وصل نکنید.
  - اینکار ممکن است منجر به برق گرفتگی شود.
- اشیاء را روی دستگاه انبار نکنید.
  - هنگامیکه درب را باز یا بسته می کنید، ممکن است که اشیاء بیفتند و موجب جراحت شخصی و/یا آسیب به اقلام شود.
- دست ها، پاها یا اشیاء فلزی (از قبیل میله های چاپستیک و غیره) را در زیر یا پشت یخچال وارد نکنید.
  - اینکار ممکن است منجر به برق گرفتگی یا جراحت شود.
  - هرگونه لبه تیز ممکن است موجب جراحت شخصی شود.
- دیواره های داخل فریزر یا محصولاتی که در فریزر گذاشته شده اند را با دست های خیس لمس نکنید.
  - اینکار ممکن است موجب سرمازدگی شود.
- محفظه ای که با آب پر شده را روی یخچال قرار ندهید.
  - اگر آب به بیرون بپاشد، خطر آتش سوزی یا برق گرفتگی وجود دارد.
- اشیاء یا مواد فرار یا قابل اشتعال (بنزن، تینر، گاز پروپان، الکل، اتر، گاز LP و محصولات مشابه دیگر و غیره) را در یخچال نگه داری نکنید.
  - این یخچال فقط برای نگهداری غذا می باشد.
  - اینکار ممکن است منجر به آتش سوزی یا انفجار شود.
- باید مراقب کودکان بود تا اطمینان حاصل شود که با دستگاه بازی نمی کنند.
  - انگشتان را از نواحی "گیر کردن" دور نگه دارید. فاصله بین درب ها و کابینت لزوماً کم می باشد. هنگام باز کردن درب ها هنگامیکه کودکان حضور دارند مراقب باشید.
- اجازه ندهید که کودکان به درب یا قفسه های درب آویزان شوند. ممکن است موجب جراحت جدی شود.
- به کودکان اجازه ندهید که داخل یخچال شوند. ممکن است در آن گیر کنند.
- دست هایتان را به زیر دستگاه وارد نکنید.
  - هرگونه لبه تیز ممکن است موجب جراحت شخصی شود.
- محصولات داروئی، مواد علمی یا محصولاتی که در مقابل دما حساس هستند را در یخچال نگه ندارید.
  - محصولاتی که به کنترل دقیق دما نیاز دارند نبایستی در این یخچال نگهداری شوند.
- وسائل برقی را در یخچال/فریزر قرار نداده و از آنها استفاده نکنید، مگراینکه از نوعی هستند که توسط سازنده برای اینکار توصیه شده باشند.
- اگر بوی دارو یا دود به مشامتان می رسد، فوراً دوشاخه را کشیده و با مرکز خدمات Samsung Electronics تماس بگیرید.
- اگر هرگونه گرد و غبار یا آب در یخچال وجود دارد، دوشاخه را کشیده و با مرکز خدمات Samsung Electronics تماس بگیرید.
  - در غیراینصورت خطر آتش سوزی وجود دارد.
- به کودکان اجازه ندهید که روی کشو بایستند.
  - کشو ممکن است بشکند و موجب سرخوردن آنها شود.
- نگذارید که درب های یخچال هنگامیکه کسی مراقب نیست باز بمانند و نگذارید که کودکان داخل یخچال شوند.
- اجازه ندهید که نوزادان یا کودکان به داخل کشو بروند.
  - اینکار ممکن است موجب مرگ ناشی از گیر کردن یا وارد آمدن جراحت گردد.
- یخچال را زیادی با غذا پر نکنید.
  - هنگامیکه در را باز می کنید، اقلام ممکن است به بیرون بیافتند و موجب جراحت شخصی یا آسیب اقلام شوند.
- مواد فرار از قبیل حشره کش را روی سطح دستگاه نپاشید.
  - علاوه بر اینکه برای انسان مضر است، ممکن است منجر به برق گرفتگی، آتش سوزی یا مشکلاتی برای محصول شود.

Untitled-2 7 2016-02-23 10:35:14

اطلاعات ایمنی

- روی دستگاه نایستید یا اشیاء (از قبیل رخت و لباس، شمع مشتعل، سیگار مشتعل، ظروف، مواد شیمیائی، اشیاء فلزی و غیره) را روی آن قرار ندهید.
  - اینکار ممکن است منجر به برق گرفتگی، آتش سوزی، مشکلاتی برای محصول یا جراحت شود.
- بایستی قبل از اینکه برای اولین بار محصول را به پریز بزنید همه لایه های پلاستیکی محافظ را بردارید.
- کودکان باید تحت نظارت باشند تا اطمینان حاصل گردد که با حلقه های قفلی مورد استفاده برای تنظیم دریا بست های لوله آب بازی نمی کنند.
  - در صورتی که کودکان حلقه قفلی یا بست لوله آب را به دهان ببرند خطر مرگ ناشی از خفگی وجود خواهد داشت. حلقه های نگهدارنده و گیره های لوله آب را از دسترس کودکان دور نگه دارید.
- یخچال بایستی به طور ایمن به اتصال زمین مجهز گردد.
  - همیشه مطمئن شوید قبل از مبادرت به بررسی یا تعمیر هر بخشی از دستگاه خانگی، اتصال زمین یخچال را برقرار کرده باشید. نشت برق ممکن است موجب برق گرفتگی شدید شود.
- هرگز از لوله های گاز، خطوط تلفن یا سایر جلب کننده های بالقوه برق به عنوان اتصال زمین استفاده نکنید.
  - بایستی برای جلوگیری از نشت برق یا برق گرفتگی که توسط نشت جریان برق از یخچال ایجاد می شود. یخچال را مجهز به اتصال زمین کنید.
  - اینکار ممکن است منجر به برق گرفتگی، آتش سوزی، انفجار یا مشکلاتی برای محصول شود.
- دوشاخه را محکم به پریز دیواری وصل کنید. از دوشاخه صدمه دیده، سیم برق صدمه دیده یا پریز شل شده استفاده نکنید.
  - اینکار ممکن است منجر به برق گرفتگی یا آتش سوزی شود.
- اگر سیم برق صدمه دیده، فوراً ترتیب تعویض آنرا توسط سازنده یا یکی از تکنسین های واجد شرایط بدهید.
- فیوز یخچال بایستی توسط تکنسین های واجد شرایط یا شرکت های خدماتی تعویض شود.
  - عدم رعایت این امر می تواند منجر به برق گرفتگی یا جراحت شخصی شود.

نکات احتیاطی نصب

احتیاط ⚠

- فضای کافی در اطراف یخچال باقی گذاشته و آنرا روی سطحی صاف نصب کنید.
  - اجازه ندهید که فضای تهویه در محفظه دستگاه یا ساختار سوار کردن مسدود شود.
- اجازه دهید که دستگاه بعد از نصب و روشن کردن، برای ۲ ساعت قبل از قرار دادن غذاها ایستاده باقی بماند.
- قویاً توصیه می کنیم که کار نصب یخچال را به تکنسین های واجد شرایط یا شرکت خدماتی محول نمائید.
  - عدم رعایت این امر می تواند منجر به برق گرفتگی، آتش سوزی، انفجار، مشکلاتی برای محصول یا جراحت شود.
- بار زیادی بر روی هر درب ممکن است موجب افتادن یخچال شده و باعث جراحت شود.

Untitled-2 6 2016-02-23 10:35:14

هشدارهای بسیار مهم نصب

⚠ هشدار

- یخچال را در محیط مرطوب یا محلی که ممکن است در تماس با آب قرار گیرد، نصب نکنید.
  - فرسودگی در عایق بندی بخش های برقی ممکن است موجب برق گرفتگی یا آتش سوزی شود.
- یخچال را در معرض نور مستقیم خورشید یا گرمای اجاق، بخاری یا سایر دستگاه ها قرار ندهید.
- چندین دستگاه خانگی را باهم به یک چندراهی نزنید. یخچال بایستی همیشه به پریز برق اختصاصی خود زده شود که رده بندی ولتاژ آن با ولتاژ ذکر شده در پلاک رده بندی یخچال یکسان است.
  - اینکار بهترین عملکرد را ارائه کرده و از وارد آمدن اضافه بار به مدارهای سیم کشی خانه جلوگیری می کند که ممکن است موجب خطر آتش سوزی به دلیل گرمای بیش از حد سیم ها شود.
- اگر پریز شل شده، دوشاخه را به آن نزنید.
  - خطر برق گرفتگی یا آتش سوزی وجود دارد.
- از سیم برقی که در امتداد طولش یا در هر دو انتهایش نشانه های ترک خوردگی یا سائیدگی وجود دارد، استفاده نکنید.
- سیم برق را زیادی خم نکنید یا اشیای سنگین را بر روی آن قرار ندهید.
- سیم برق را نکشید یا آنرا زیادی خم نکنید.
- سیم برق را نپیچانید یا گره نزنید.
- سیم برق را روی یک شیئ فلزی قلاب نکنید، اشیاء سنگین را روی سیم برق قرار ندهید، سیم برق را بین اشیاء وارد نکنید یا سیم برق را در فضای پشت دستگاه با فشار وارد نکنید.
- هنگام حرکت دادن یخچال، مراقب باشید که آنرا روی سیم برق نغلتانید یا به سیم آسیب وارد نکنید.
  - اینکار ممکن است منجر به برق گرفتگی یا آتش سوزی شود.
- هرگز یخچال را با کشیدن سیم برق از پریز نکشید. همیشه دوشاخه را محکم گرفته و به طور مستقیم از پریز بکشید.
  - صدمه وارد شده به سیم برق ممکن است موجب اتصالی، آتش سوزی و/یا برق گرفتگی شود.
- مواد منفجره مانند قوطی های اسپری دارای افشانه قابل اشتعال در این دستگاه نگهداری نکنید.
- این دستگاه را در مجاورت بخاری یا مواد قابل اشتعال نصب نکنید.
- این دستگاه را در محلی که ممکن است گاز نشت کند نصب نکنید.
  - اینکار ممکن است منجر به برق گرفتگی یا آتش سوزی شود.
- این یخچال بایستی قبل از استفاده بر طبق دفترچه راهنما به طور مناسب نصب و در محل مناسب قرار داده شود.
- دوشاخه را در محل مناسب و در حالیکه سیم آویزان است وصل کنید.
  - اگر دوشاخه را سر و ته وصل کنید، ممکن است که سیم قطع شده و موجب آتش سوزی یا برق گرفتگی شود.
- مطمئن شوید که دوشاخه برق در پشت یخچال تحت فشار نبوده یا به آن آسیب وارد نمی شود.
- مواد بسته بندی را از دسترس کودکان دور نگه دارید.
  - اگر کودکان مواد بسته بندی را روی سر خود بگذارند خطر مرگ ناشی از خفگی وجود خواهد داشت.
- این دستگاه بایستی به صورتی قرار داده شود که دوشاخه پس از نصب قابل دسترس باشد.
  - عدم رعایت این امر می تواند منجر به برق گرفتگی یا آتش سوزی به واسطه نشت برق شود.
- این دستگاه را در محل مرطوب، روغنی یا پر گرد و خاک، در محلی که در معرض نور مستقیم خورشید و آب (قطرات باران) باشد نصب نکنید.
  - فرسودگی در عایق بندی بخش های برقی ممکن است موجب برق گرفتگی یا آتش سوزی شود.
- اگر هرگونه گرد و غبار یا آب در یخچال وجود دارد، دوشاخه را کشیده و با مرکز خدمات Samsung Electronics تماس بگیرید.
  - در غیراینصورت خطر آتش سوزی وجود دارد.

Untitled-2 5 2016-02-23 10:35:15

اطلاعات ایمنی

علائم و نکات احتیاطی و ایمنی مهم:

لطفاً همه دستورالعمل های ایمنی در این راهنما را مراعات کنید. این راهنما از علامت های ایمنی زیر استفاده می کند.

هشدار

شیوه های خطرناک یا ناایمن که ممکن است منجر به **مصدومیت شخصی شدید، آسیب به دارایی و/یا مرگ شوند**.

احتیاط

شیوه های خطرناک یا ناایمن که ممکن است منجر به **مصدومیت شخصی شدید و/یا آسیب به دارایی شوند**.

تذکر

اطلاعات مفید که به آگاهی و بهره وری کاربران از یخچال کمک می کند.

این علائم هشدار برای جلوگیری از جراحت دیدن شما و دیگران در اینجا ذکر شده اند.

لطفاً با دقت به آنها عمل کنید.

پس از مطالعه این بخش، آن را در مکانی ایمن برای مراجعه آینده نگه دارید.

اعلامیه CE

این یخچال تشخیص داده شده که از رهنمود ولتاژ پایین (2006/95/EC)، رهنمود سازگاری الکترومغناطیسی (2004/108/EC)، رهنمود RoHS (2011/65/EU)، مقررات تفویض شده کمسیون (EU) شماره 1060/2010 و رهنمود (2009/125/EC Eco-Design) که توسط مقرره (EC) شماره 643/2009 اتحادیه اروپا اجرا شده سازگاری دارد. (فقط برای محصولات فروخته شده در کشورهای اروپایی.)

علائم هشدار جدی برای حمل و نقل و محل نصب

هشدار

- هنگام حمل و نقل و نصب دستگاه، بایستی مراقب بود تا به هیچ بخشی از مدار سرد کننده آسیب وارد نشود.
  - در صورت نشت مبرد از لوله ها ممکن است مبرد مشتعل شده یا موجب جراحت چشم شود. در صورت مشاهده نشتی، از هرگونه شعله باز یا منبع بالقوه اشتعال پرهیز کرده و اتاقی که دستگاه در آن قرار دارد را برای چند دقیقه هوا بدهید.
  - این دستگاه حاوی مقدار کمی مبرد ایزوبوتان (R-600a) بوده که با وجود قابل احتراق بودن، یک گاز طبیعی با سازگاری زیاد محیط زیستی می باشد. هنگام حمل و نقل و نصب دستگاه، بایستی مراقب بود تا به هیچ بخشی از مدار سرد کننده آسیب وارد نشود.
- هنگام حمل و نقل و نصب یخچال، به شیلنگ آب در قسمت پشتی یخچال دست نزنید.
  - اینکار ممکن است به یخچال آسیب وارد کرده و در نتیجه یخشگر آب قابل استفاده نباشد.

Untitled-2 4 2016-02-23 10:35:15

اطلاعات ایمنی

- قبل از اینکه از یخچال جدید Samsung خود استفاده کنید، لطفاً این دفترچه راهنما را با دقت مطالعه کنید تا مطمئن شوید که با نحوه استفاده ایمن و مؤثر از ویژگی ها و عملکردهائی که دستگاه خانگی جدید شما عرضه می کند، آشنائی داشته باشید.
- این وسیله نباید توسط افراد (شامل کودکان) با توانائی های محدود جسمانی، حسی یا روانی، یا کسانی که فاقد تجربه و دانش هستند استفاده شود مگر آنکه یک شخص مسئول ایمنی آنها، کاملاً بر کار نظارت کرده و یا درباره استفاده از دستگاه خانگی به آنها آموزش بدهد.
- کودکان از سن ۸ سال به بالا و اشخاصی که توانائی های محدود جسمانی، حسی یا روانی دارند یا فاقد تجربه و دانش هستند در صورتی می توانند از این دستگاه استفاده کنند که نظارت یا آموزش هائی را در مورد استفاده ایمن از دستگاه خانگی دریافت کرده و از خطرات مربوطه آگاهی داشته باشند. کودکان نباید با این دستگاه بازی کنند. کودکان نباید بدون نظارت و سرپرستی به کارهای تمیز کردن و امور نگهداری بپردازند.
- هشدارها و دستورالعمل های مهم ایمنی در این راهنما تمام شرایط و وضعیت های احتمالی که ممکن است پیش بیاید را پوشش نمی دهد. شما مسئول هستید که در هنگام نصب، نگهداری و استفاده از این دستگاه از قضاوت صحیح، احتیاط و توجه استفاده کنید.
- چون دستورالعمل های راهبری زیر، مدل های گوناگونی را پوشش می دهد، مشخصات یخچال شما ممکن است قدری با مشخصاتی که در این دفترچه راهنما توضیح داده شده متفاوت باشد و همه هشدارها ممکن است در مورد آن مصداق نداشته باشند. اگر سؤال یا مسئله ای دارید، با نزدیکترین مرکز خدمات تماس بگیرید یا راهنمائی و اطلاعات را به صورت آنلاین و در وب سایت www.samsung.com پیدا کنید.
- از R-600a یا R-134a به عنوان مبرد استفاده می شود. برچسب کمپرسور در پشت دستگاه یا برچسب درجه بندی در داخل یخچال را کنترل کنید تا ببینید از چه مبردی برای یخچال شما استفاده شده است. هنگامیکه این محصول حاوی گاز قابل اشتعال است (مبرد R-600a)، با سازمان مسئول محلی در مورد دور انداختن ایمن این محصول تماس بگیرید.
- برای جلوگیری از ایجاد ترکیب گاز و هوای قابل اشتعال در صورت ایجاد نشت در مدار سردکننده، اندازه اتاقی که می توان دستگاه را در آن قرار داد بستگی به مقدار مبردی دارد که استفاده شده است.
- هرگز از دستگاهی که نشانه های آسیب دیدگی دارد استفاده نکنید. اگر مطمئن نیستید، با فروشنده مشورت کنید. اندازه اتاق باید ۱ متر مکعب برای هر ۸ گرم مبرد R-600a داخل دستگاه باشد. مقدار مبرد در دستگاه خاص شما بر روی پلاک مشخصات در داخل دستگاه نشان داده شده است.
- نشت مبرد از لوله ها ممکن است مشتعل شده یا موجب جراحت چشم شود. هنگامیکه مبرد از لوله نشت می کند، از هرگونه شعله باز اجتناب کرده و کلیه اشیای قابل اشتعال را از محصول دور کنید و فوراً اتاق را هواگیری نمائید.
  - عدم رعایت این امر ممکن است منجر به آتش سوزی یا انفجار شود.
- سرویس کردن این دستگاه توسط هر شخصی بغیر از سرویس کاران مجاز خطرساز خواهد بود. در Queensland - تعمیرکار مجاز باید اجازه انجام کارهای گازی یا جواز مبردهای هیدروکربن را داشته باشد تا بتواند خدمات یا تعمیراتی که شامل برداشتن درپوش ها می شود را انجام دهد. (فقط برای استرالیا)

Untitled-2 3 2016-02-23 10:35:15

فهرست مندرجات

اطلاعات ایمنی ۳

علائم و نکات احتیاطی و ایمنی مهم: ۴
اعلامیه CE ۴
علائم هشدار جدی برای حمل و نقل و محل نصب ۴
هشدارهای بسیار مهم نصب ۵
نکات احتیاطی نصب ۶
هشدارهای بسیار مهم استفاده ۷
نکات احتیاطی استفاده ۹
نکات احتیاطی تمیز کردن ۱۰
هشدارهای بسیار مهم دور انداختن ۱۱
راهنمائی های تکمیلی برای استفاده صحیح ۱۱
نکاتی در مورد صرفه جوئی در انرژی ۱۲
این دستگاه به منظور استفاده در محیط خانگی و کاربردهای مشابه می باشد از قبیل ۱۲
دستورالعمل های مربوط به WEEE ۱۳

نصب ۱۴

نگاه اجمالی به یخچال ۱۴
برداشتن درب برای ورودی ۱۶
نصب مرحله به مرحله ۲۳

موارد استفاده ۳۰

پانل ویژگی ۳۰
Samsung Smart Home ۳۵
مشخصات ویژه ۳۹

حفظ و نگهداری ۴۴

استفاده و مراقبت ۴۴
تمیز کردن ۴۸
تعویض ۴۸

حل مشکلات ۵۱

عمومی ۵۱
Samsung Smart Home ۵۳

Untitled-2 Sec32 2016-02-23 10:35:15

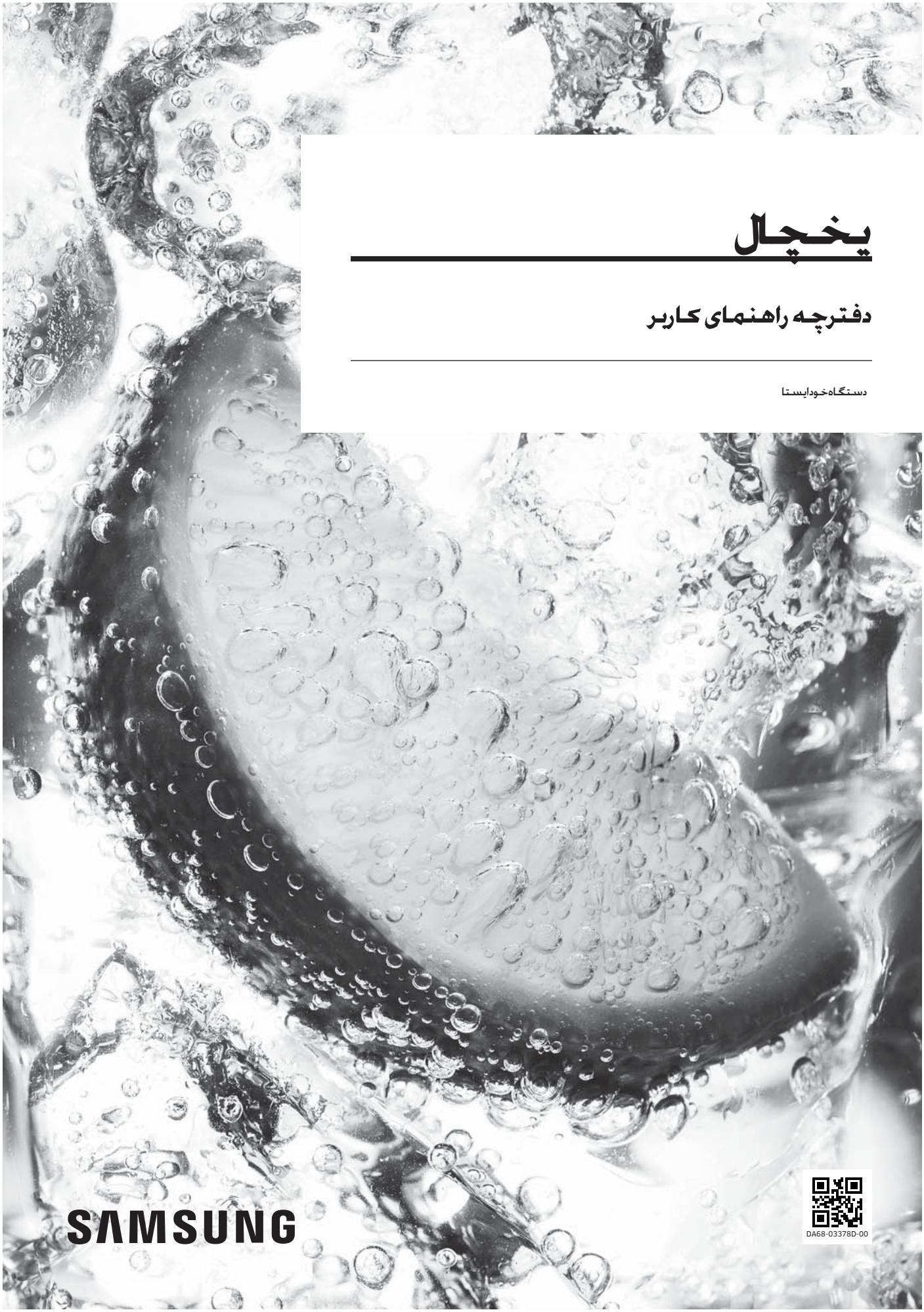

یخچال

دفترچه راهنمای کاربر

دستگاه خودایستا

SAMSUNG

DA68-03378D-00