Brukerhåndbok

Samsung Printer *Xpress*

C43x series
C43xW series

GRUNNLEGGENDE

Denne brukerhåndboken gir informasjon vedrørende installasjon, grunnleggende bruk og feilsøking hos Windows.

AVANSERT

Brukerhåndboken gir informasjon om installasjon avansert konfigurasjon, drift og feilsøking for flere typer operativsystem.

Det kan hende at enkelte funksjoner ikke er tilgjengelige, avhengig av modell og land.

GRUNNLEGGENDE

1. Innledning

Nøkkelfordeler 4
Funksjoner etter modell 6
Nyttig informasjon 9
Om denne brukerhåndboken 10
Sikkerhetsinformasjon 11
Oversikt over maskinen 16
Oversikt over kontrollpanelet 19
Slå på maskinen 21
Installerer driveren lokalt 22
Slik reinstallerer du driveren 24

2. Vi ser på grunnleggende bruk

Medier og skuffer 26
Grunnleggende utskrift 35

3. Vedlikehold

Bestille rekvisita og tilleggsutstyr 41
Tilgjengelig rekvisita 42
Tilgjengelige utskiftbare deler 43
Oppbevaring av tonerkassetter 44
Fordeling av toner 46
Bytte tonerkassett 48
Bytte beholder for resttoner 50
Bytte skriverhodet 52
Rengjøre maskinen 54
Tips for flytting og oppbevaring av maskinen 56

4. Feilsøking

Tips for å unngå papirstopp 58
Fjerne papirstopp 59
Forklaring av statuslampene 62

5. Tillegg

Spesifikasjoner 67
Informasjon om reguleringer 76
Copyright 87

1. Innledning

Dette kapittelet gir informasjon du trenger å vite før du bruker maskinen.

- Nøkkelfordeler 4
- Funksjoner etter modell 6
- Nyttig informasjon 9
- Om denne brukerhåndboken 10
- Sikkerhetsinformasjon 11
- Oversikt over maskinen 16
- Oversikt over kontrollpanelet 19
- Slå på maskinen 21
- Installerer driveren lokalt 22
- Slik reinstallerer du driveren 24

Nøkkelfordeler

Miljøvennlig

- Maskinen støtter Øko-funksjoner som sparer toner og papir (se "Easy Eco Driver" på side 157).
- Du kan skrive ut flere sider på ett enkelt ark for å spare papir (se "Bruke avanserte utskriftsfunksjoner" på side 142).
- Du kan skrive ut på begge sider av arket for å spare papir (manuell dobbeltsidig utskrift) (se "Bruke avanserte utskriftsfunksjoner" på side 142).
- Denne maskinen har automatisk strømsparing, og reduserer strømforbruket betraktelig når den er i ventemodus.
- Vi anbefaler bruk av resirkulert papir for å redusere energiforbruket.

Hurtig utskrift med høy oppløsning

- Du kan skrive ut i alle farger ved hjelp av cyan, magenta, gult og svart.
- Du kan skrive ut med en effektiv oppløsning på opptil 2 400 × 600 dpi (600 x 600 x 2 bit).
- Hurtig utskrift på forespørsel.

Bekvemmelighet

- Trykk på mobiltelefon på alternativet NFC på skriveren og få utskriftsjobben gjort (se"Slik bruker du NFC" på side 128).
- Bruk Samsung Cloud Print-apper til å skrive ut mens du er på farten, enten fra smarttelefonen eller en datamaskin (se "Samsung Cloud Print" på side 135).
- Du kan skrive ut når du er på farten med smarttelefon eller en datamaskin med Google Cloud Print aktiverte apps (se "Google Cloud Print™" på side 137).
- Med Easy Capture Manager kan du enkelt redigere og skrive ut det du har tatt bilde av ved å bruke tasten Print Screen på tastaturet (se "Easy Capture Manager" på side 155).
- Samsung Easy Printer Manager og Samsung skriverstatus er et program som overvåker og informerer deg om maskinens status og lar deg tilpasse maskinens innstillinger (se "Bruk av Samsung Easy Printer Manager" på side 164 eller "Bruk av Samsung skriverstatus" på side 166).
- Med Smart oppdatering kan du se etter den nyeste programvaren, og installere den nyeste versjonen under installasjon av skriverdriveren. Dette er bare tilgjengelig for brukere av Windows operativsystem.

Nøkkelfordeler

- Hvis du har tilgang til Internett, kan du få hjelp, støtte, maskindrivere, håndbøker og bestillingsinformasjon fra Samsungs webområde www.samsung.com > finn ditt produkt > Støtte eller Nedlastinger.

Støtte for et bredt spekter av funksjoner og programmer

- Støtter flere papirstørrelser (se "Spesifikasjoner for utskriftsmedier" på side 69).
- Skriv ut vannmerker: Du kan merke dokumenter med tekst, f.eks. “**CONFIDENTIAL**” (se "Bruke avanserte utskriftsfunksjoner" på side 142).
- Skriv ut plakater: Teksten og bildene på hver dokumentside forstørres og skrives ut på tvers av arket. Arkene kan deretter limes sammen til en plakat (se "Bruke avanserte utskriftsfunksjoner" på side 142).
- Du kan skrive ut i flere operativsystemer (se "Systemkrav" på side 72).
- Maskinen er utstyrt med et USB-grensesnitt og/eller et nettverksgrensesnitt.

Støtter forskjellige trådløse innstillingsmetoder

- Bruk av knappen WPS (Wi-Fi Protected Setup™)
  - Du kan enkelt koble til et trådløst nettverk ved bruk av WPS-knappen på maskinen og tilgangspunktet (en trådløs ruter).
- Bruk av USB-kabelen eller en nettverkskabel
  - Du kan koble til og stille inn flere trådløse nettverksinnstillinger ved bruk av en USB-kabel eller en nettverkskabel.
- Bruk av Wi-Fi Direct
  - Du kan enkelt skrive ut fra din mobile enhet ved bruk av Wi-Fi eller Wi-Fi Direct.

Se "Fremgangsmåter for trådløst oppsett." på side 109.

Funksjoner etter modell

Det kan hende at enkelte funksjoner og tilbehør ikke er tilgjengelige, avhengig av modell eller land.

Operativsystem

Operativsystem	C43x series	C43xW series
Windows	●	●
Mac	●	●
Linux	●	●

(●: støttes)

Funksjoner etter modell

Programvare

Du kan installere skriverdriveren og programvaren når du setter inn programvare-CD-en inn i CD-ROM-en. For Windows velges skriverdriveren og programvaren i vinduet **Velg programvare og verktøy som skal installeres**.

Programvare	C43x series	C43xW series
SPL skriverdriver	●	●
XPS skriverdriver[a]	●	●
Samsung Easy Color Manager[a]	●	●
Samsung Easy Printer Manager	●	●
Samsung Printer Center	●	●
Samsung skriverstatus	●	●
Eco Driver Pack[b]	●	●
Samsung Stylish Driver Pack[c]	●	●
SyncThru™ Web Service		●

a. Last ned programvaren fra nettsiden til Samsung og installer den: (http://www.samsung.com > finn ditt produkt > Støtte eller Nedlastinger). Før du installerer, kontroller at programvaren støttes av operativsystemet på din datamaskin.

b. Eco Driver Pack må være installert før du kan bruke funksjonene i Easy Eco Driver.

c. Skriverdriveren inkluderer et brukergrensesnitt som er optimert for berøringsskjermer. Du kan bruke dette grensesnittet ved å klikke på **Samsung Printer Center** > **Enhetsalternativer** og velge **Stilig brukergrensesnitt** (se "Bruk av Samsung Printer Center" på side 158).

(●: Støttet, tom: Støttes ikke)

Funksjoner etter modell

Variety funksjoner

Funksjoner	C43x series	C43xW series
Høyhastighets USB 2.0	●	●
Nettverksgrensesnitt Ethernet 10/100 Base TX kablet LAN		●
Nettverksgrensesnitt 802.11b/g/n trådløst LAN[a]		●
IPv6		●
NFC (Near Field Communication)-utskrift		●
Mopria™		●
Samsung Mobile Print		●
Samaung Cloud Print		●
Google Cloud Print™		●
Wi-Fi Protected Setup™ (WPS)		●
Øko-utskrift (Easy Eco Driver)[b]	●	●
Manuell dobbeltsidig utskrift[c]	●	●

a. Det er mulig at trådløst LAN-kort ikke er tilgjengelig, avhengig av hvilket land du befinner deg i. For enkelte land kan kun 802.11 b/g brukes. Ta kontakt med din lokale Samsung-forhandler eller forhandleren du kjøpte maskinen hos.
b. Øko-innstillinger kan settes fra windowsdriveren.
c. Tilgjengelig kun for brukere av Windows operativsystem.

(●: Støttet, tom: Støttes ikke)

Nyttig informasjon

Hvor kan jeg laste ned maskinens driver?

- Besøk www.samsung.com/printer for å laste ned maskinens driver, og installer den i systemet ditt.

Hvor kan jeg kjøpe tilbehør og rekvisita?

- Spør en Samsung distributør eller eller din forhandler.
- Besøk www.samsung.com/supplies. Velg land/område for å se informasjon om produkttjenester.

Statuslampen blinker eller lyser konstant.

- Slå produktet av og på igjen.
- Finn betydningen av strømlampens indikasjoner i denne brukerhåndboken og feilsøk deretter (se "Forklaring av statuslampene" på side 62).

Det har oppstått papirstopp.

- Åpne og lukke dekselet (se "Sett forfra" på side 17).
- Finn betydningen av strømlampens indikasjoner i denne brukerhåndboken og feilsøk deretter (se "Fjerne papirstopp" på side 59).

Uskarp utskrift.

- Nivå for toner kan være lavt eller ujevnt fordelt. Rist tonerkassetten.
- Prøv en annen utskriftsoppløsning.
- Skift tonerkassett.

Maskinen skriver ikke ut.

- Åpne utskriftskøen og fjern dokumentet fra køen (se "Avbryte en utskriftsjobb" på side 36).
- Fjern driveren og installer den igjen (se "Installerer driveren lokalt" på side 22).
- Velg din maskin som standardmaskin i Windows.

Om denne brukerhåndboken

Denne brukerhåndboken inneholder grunnleggende informasjon om maskinen og detaljerte forklaringer om hvordan du bruker den.

- Oppbevar bruksanvisningen for senere bruk.
- Les sikkerhetsinformasjonen før du tar i bruk maskinen.
- Hvis du får problemer med å bruke maskinen, kan du lese feilsøkingskapitlet.
- Begreper som brukes i denne håndboken, er beskrevet i ordlisten.
- Illustrasjonene i denne brukerhåndboken kan være forskjellige fra din maskin, avhengig av tilleggsutstyr eller modell.
- Skjermdumpene i denne bruksanvisningen kan variere fra din maskin avhengig av maskinens fastvare/driverversjon.
- Prosedyrene i denne brukerhåndboken hovedsaklig baseret på Windows 7.

Konvensjoner

Noen begreper i denne brukerhåndboken brukes om hverandre, som beskrevet nedenfor.

- Dokument er synonymt med original.
- Papir er synonymt med medier eller utskriftsmedier.
- Maskin refererer til skriveren eller MFP-enheten.

Sjenerelle ikoner

Ikon	Tekst	Beskrivelse
	Forsiktig	Gir brukere informasjon for å beskytte maskinen mot mulige mekaniske skader eller andre feil.
	Advarsel	Brukes til å varsle om fare for personskade.
	Merk	Gir utfylledende informasjon eller detaljerte spesifikasjoner for funksjonene til maskinen.

Sikkerhetsinformasjon

Disse advarslene og forholdsreglene er inkludert for å hindre at du skader deg selv eller andre, samt forhindre mulig skade på maskinen. Pass på at du har lest og forstått alle disse instruksjonene før du bruker maskinen. Etter at du har lest denne delen, bør du oppbevare den på et trygt sted for å kunne lese den igjen senere.

Viktige sikkerhetssymboler

Forklaring for alle ikoner og tegn brukt i dette kapittel

	Advarsel	Farer eller risikable handlinger som kan medføre alvorlig personskade eller død.
	Forsiktig	Farer eller risikable handlinger som kan medføre lettere personskade eller materielle skader.
	Ikke forsøk.	

Driftsmiljø

Advarsel

	Må ikke brukes hvis strømledningen er skadet eller stikkontakten ikke er jordet. Det kan føre til elektrisk støt eller brann.
	Ikke plasser ting oppå maskinen (vann, små metallobjekter eller tunge ting, lys, tente sigaretter osv.). Det kan føre til elektrisk støt eller brann.
	• Hvis maskinen blir overopphetet, vil den slippe ut røyk eller lage rare lyder eller lukter. Slå av strømmen øyeblikkelig og trekk ut støpselet til maskinen. • Brukeren må ha tilgang til strømuttaket i tilfelle uventede hendelser som krever at brukeren må trekke ut kontakten. Det kan føre til elektrisk støt eller brann.
	Ikke bøy eller legg tunge gjenstander på strømledningen. Hvis du trår på strømledningen eller lar den bli klemt av en tung gjenstand, kan dette føre til elektrisk støt eller brann.
	Ikke trekk ut støpselet ved å dra i ledningen. Du må ikke ta i støpselet med våte hender. Det kan føre til elektrisk støt eller brann.

Sikkerhetsinformasjon

Forsiktig

	Trekk ut støpselet fra stikkontakten ved tordenvær eller hvis maskinen ikke brukes på en stund. Det kan føre til elektrisk støt eller brann.
	Vær forsiktig. Området hvor papiret kommer ut er varmt. Du kan få brannskader.
	Hvis du har mistet maskinen i gulvet, eller hvis kabinettet ser skadet ut, må du trekke ut alle ledninger fra maskinen og be om hjelp fra en kvalifisert servicetekniker. Ellers kan det føre til elektrisk støt eller brann.
	Hvis maskinen ikke virker etter at du har fulgt disse instruksjonene, trekker du ut alle ledninger fra maskinen og ber om hjelp fra en kvalifisert servicetekniker. Ellers kan det føre til elektrisk støt eller brann.
	Hvis støpselet ikke passer lett i stikkontakten, må du ikke tvinge det på plass. Ring en elektriker eller bytt til en annen stikkontakt. Hvis ikke kan det oppstå elektrisk støt.
	Pass på at ikke kjæledyr tygger på strømledningen, telefonledningen eller grensesnittkablene til datamaskinen. Det kan føre til elektrisk støt eller brann og/eller at kjæledyret ditt blir skadet.

Driftsmetode

Forsiktig

	Ikke trekk ut papiret med makt under utskrift. Det kan skade maskinen.
	Pass på at du ikke plasserer hånden mellom maskinen og papirskuffen. Du kan skade deg.
	Utvis forsiktighet ved ilegging av papir eller fjerning av fastkjørt papir. Nytt papir har skarpe kanter og kan forårsake smertefulle kutt.
	Når du skriver ut store mengder, kan nedre del av området, hvor papiret kommer ut, bli varmt. Ikke la barn berøre overflaten. Du kan få brannskader.
	Bruk ikke pinsett eller skarpe metallgjenstander når du fjerner papir som sitter fast. Det kan skade maskinen.
	La ikke for mange ark samle seg opp i utskuffen. Det kan skade maskinen.

	Ikke blokker eller dytt gjenstander inn i lufteåpningen. Dette kan føre til høyere komponenttemperatur, noe som kan forårsake skade eller brann.
	Bruk av anordninger eller justeringer eller utførelse av andre prosedyrer enn de som er beskrevet her, kan føre til at det avgis farlig stråling.
	Strømledning er maskinens strømavbruddsenhet. Trekk ut støpselet for å slå av strømforsyningen.

Installasjon/flytting

Advarsel

	Ikke plasser maskinen i et område med støv, fuktighet eller vannlekkasjer. Det kan føre til elektrisk støt eller brann.
	Plasser maskinen i et miljø med driftstemperatur og fuktighet iht. spesifikasjonene. Du må ikke bruke maskinen når den er under frysetemperatur, eller hvis den nylig har blitt flyttet fra et sted der temperaturen var under frysetemperaturen. Det kan skade maskinen. Maskinen må kun brukes når temperaturen inni maskinen er innenfor spesifikasjonene for driftstemperatur og luftfuktighet. I motsatt fall kan det oppstå problemer med utskriftskvaliteten som kan forårsake skade på maskinen. Se "Generelle spesifikasjoner" på side 67.

Forsiktig

	Slå av strømmen og koble fra alle ledninger før du flytter maskinen. Informasjonen nedenfor er forslag basert på enhetene vekt. Ikke løft maskinen hvis du har en medisinsk tilstand som hindrer deg fra å løfte. Be om hjelp. Bruk alltid nok personer til å kunne løfte enheten trygt. Løft deretter maskinen: • Hvis maskinen veier under 20 kg, kan den løftes av 1 person. • Hvis maskinen veier under 20-40 kg, bør den løftes av 2 personer. • Hvis maskinen veier mer enn 40 kg, må den løftes av 4 eller flere personer. Maskinen kan falle og forårsake personskader eller materiell skader.
	Plasser maskinen på et flatt underlag med nok plass for ventilasjon. Pass på at det er litt ekstra plass rundt slik at du får åpnet deksler og skuffer. Stedet bør være godt ventilert og være langt fra direkte lys, varme og fuktighet.
	Når du bruker maskinen i lengre tid eller skriver ut et stort antall sider på et sted uten ventilasjon, kan det forurense luften og være helseskadelig. Plasser maskinen på et sted med god ventilasjon eller åpne et vindu for luftsirkulering.

Sikkerhetsinformasjon

	Ikke plasser maskinen på et ustabilt underlag. Maskinen kan falle og forårsake personskader eller materiell skader.
	Bruk kun Nr. 26 AWG[a] eller større, telefonkabel, hvis nødvendig. Ellers kan maskinen skades.
	Pass på at du setter støpselet inn i en jordet stikkontakt. Ellers kan det føre til elektrisk støt eller brann.
	Bruk strømledningen som fulgte med maskinen for trygg bruk. Bruker du en ledning som er lenger enn 2 meter sammen med en 110V-maskin, må tykkelsen være 16 AWG eller større. Ellers kan det oppstå skader på maskinen som kan forårsake elektrisk støt eller brann.
	Ikke legg noe over maskinen eller plasser den i et lufttett rom, som et skap. Hvis maskinen ikke har god ventilasjon, kan det oppstå brann.
	Ikke overbelast stikkontakter og skjøteledninger. Dette kan redusere ytelsen og føre til elektrisk støt eller brann.
	Maskinen skal kobles til strømnivået som er spesifisert på etiketten. Hvis du er usikker og vil kontrollere strømnivået som du bruker, tar du kontakt med strømleverandøren.

a. AWG: American Wire Gauge (amerikansk standard for ledningsdiameter)

Vedlikehold/kontroll

Forsiktig

	Trekk ut støpselet for produktet før du rengjør innsiden av maskinen. Ikke bruk benzen, løsemidler eller alkoholholdige produkter til å rengjøre maskinen. Ikke spray vann direkte inn i maskinen. Det kan føre til elektrisk støt eller brann.
	Ikke bruk maskinen mens du jobber inne i den for å gjøre rent eller skifte ut deler. Du kan skade deg.
	Rengjøringsmidler holdes utilgjengelig for barn. Barna kan skade seg.
	Ikke demonter, reparer eller rekonstruer maskinen på egen hånd. Det kan skade maskinen. Ring en autorisert tekniker når maskinen må repareres.
	Følg brukerhåndboken som følger med maskinen, nøye når du rengjør og bruker den. I motsatt fall kan du skade maskinen.

	Hold strømledningen og støpselets kontaktoverflate rent for støv og vann. Ellers kan det føre til elektrisk støt eller brann.
	• Ikke fjern deksler eller beskyttelsesanordninger som er festet med skruer. • Maskinen skal kun repareres av en Samsung servicetekniker. Reparasjoner utført av serviceteknikere som ikke er tilsluttet Samsung kan resultere i brann eller elektrisk støt. • Maskinen skal kun repareres av en Samsung servicetekniker.

Rekvisitabruk

Forsiktig

	Ikke demonter tonerkassetten. Tonerstøv kan være farlig hvis det inhaleres eller svelges.
	Ikke brenn rekvisita, for eksempel tonerkassetter eller fikseringsenheter. Det kan føre til en eksplosjon eller ukontrollerbar brann.
	Tonerkassetter og annen rekvisita må oppbevares utilgjengelig for barn. Tonerstøv kan være farlig hvis det inhaleres eller svelges.
	Bruk av resirkulert rekvisita, f. eks. tonerkassetter, kan skade maskinen. Du må betale serviceavgift dersom det oppstår skader etter bruk av resirkulert rekvisita.
	Følg instruksjonene nedenfor for rekvisita som inneholder tonerstøv (tonerkassett, resttonerflaske, bildeenhet etc.). • Følg instruksjonene ved avhending av rekvisita. Ta kontakt med forhandler for instruksjoner ved avhending. • Ikke vask rekvisita. • Resttonerflasken kan ikke brukes om igjen. Unnlatelse av å følge instruksjonene over kan føre til maskinfeil og forurensning. Garantien dekker ikke skader som skyldes feil bruk.
	Når du får toner på klærne, må du ikke bruke varmt vann til å skylle det av. Varmt vann får toneren til å feste seg på stoffet. Bruk kaldt vann.
	Pass på at tonerstøv ikke kommer i kontakt med kropp eller klær når du skifter tonerkassett eller fjerner tilstoppet papir. Tonerstøv kan være farlig hvis det inhaleres eller svelges.

Oversikt over maskinen

Komponenter

Selve komponenten kan avvike fra illustrasjonen nedenfor. Noen komponenter kan endres avhengig av konfigurasjonen.

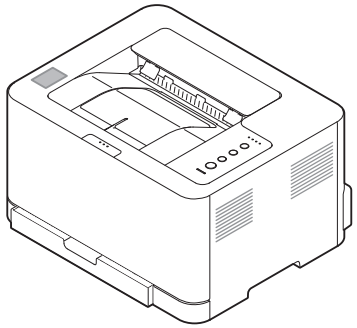	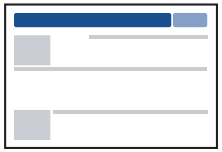
Maskin	Hurtiginstallasjonsguide
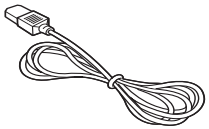	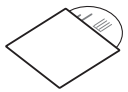
Strømledning	Programvare-CD[a]
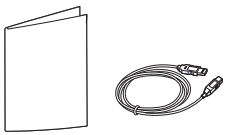	
Diverse tilbehør[b]	

a. Programvare-CD-en inneholder skriverdrivere, brukerhåndbok og programvare.
b. Diverse tilbehør inkludert med din maskin kan variere i henhold til land og modell.

Oversikt over maskinen

Sett forfra

- Denne illustrasjonen kan være forskjellig fra din maskin, avhengig av hvilken modell du har.
- Det kan hende at noen funksjoner og ekstra varer ikke er tilgjengelig. Dette avhenger av modeller eller land (se "Funksjoner etter modell" på side 6).

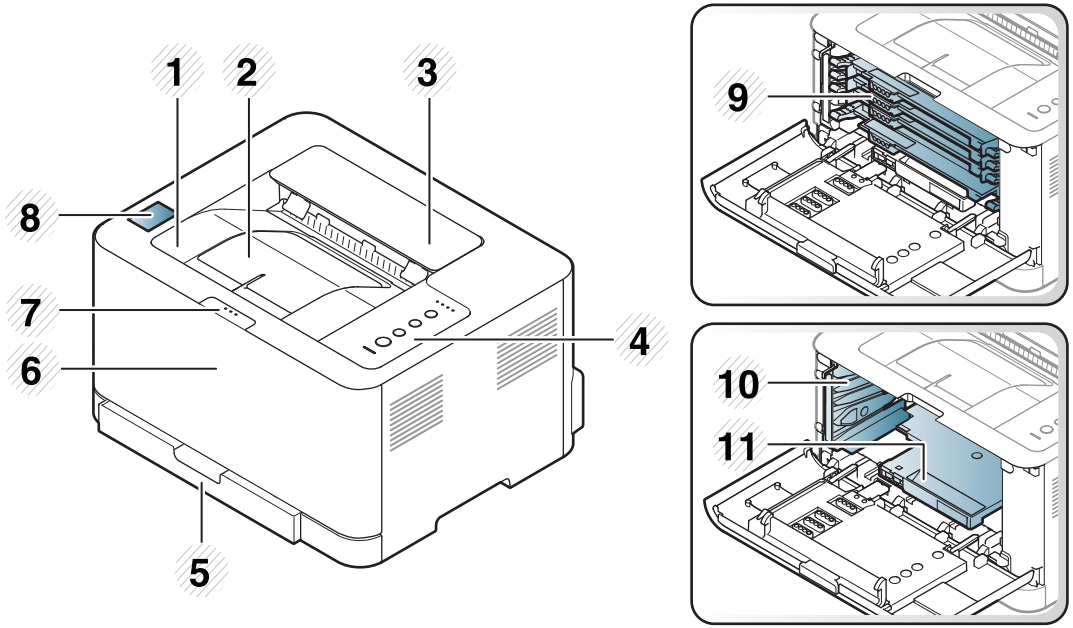

1	Utskuff	7	Utløserknapp for frontdeksel
2	Utgangsstøtte	8	Alternativet NFC[a]
3	Toppdeksel	9	Tonerkassetter
4	Kontrollpanel	10	Beholder for resttoner
5	Skuff	11	Skriverhode
6	Frontdeksel		

a. Kun C43xW series.

Oversikt over maskinen

Bakfra visning

- Denne illustrasjonen kan være forskjellig fra din maskin, avhengig av hvilken modell du har.
- Det kan hende at noen funksjoner og ekstra varer ikke er tilgjengelig. Dette avhenger av modeller eller land (se "Funksjoner etter modell" på side 6).

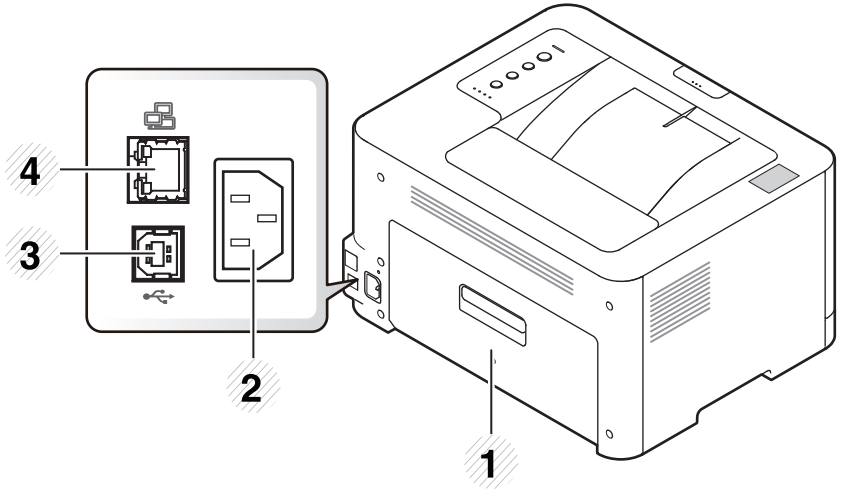

1	Bakre deksel
2	Strømkontakt
3	USB-port
4	Nettverksport

Oversikt over kontrollpanelet

Dette kontrollpanelet kan være forskjellig fra din maskin, avhengig av hvilken modell du har. Det er flere typer kontrollpaneler.

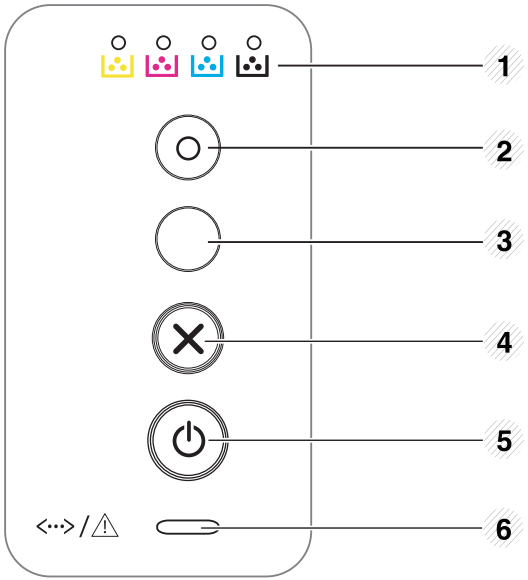

1	**Toner-lampe**	Viser tonerkassettens status (se "Status-lampe" på side 62).
2	**Eco**	Slå på ECO-modus for å redusere toner- og papirforbruk (se "Økoutskrift" på side 38).
3	**(WPS)**[a]	Konfigurerer enkelt det trådløse nettverket uten datamaskin (se "Trådløst nettverksoppsett" på side 109). • **Manuell utskrift** - Trykk på denne knappen hver gang du legger inn et ark i skuffen, hvis du har valgt **Manuell mating** som **Kilde** i skriverdriveren.
	(**Print Screen**)[b]	• **Skriver ut skjermbildet** - Trykk på denne knappen, og den blå lampen begynner å blinke. Hvis du ønsker å skrive ut kun den aktive skjermen, slipper du knappen når den blå lampen slutter å blinke. Slipp knappen mens den blinker hvis du ønsker å skrive ut hele skjermbildet. - **Manuell utskrift** ▪ Trykk på denne knappen hver gang du legger inn et ark i skuffen, hvis du har valgt **Manuell mating** som **Kilde** i skriverdriveren. • **Print Screen** kan bare brukes på Windows- og Mac-systemer. • Du kan bruke denne funksjonen med en USB-tilkoblet maskin. • Når du skriver ut det aktive vinduet/hele skjermbildet ved hjelp av PrtSc-knappen, kan maskinen bruke mer toner, avhengig av hva du skriver ut. • Du kan kun bruke denne funksjonen hvis maskinens Easy Printer Manager-program er installert. Hvis du bruker Mac OS, må du aktivere **Screen Print Settings** fra Easy Printer Manager for å kunne bruke funksjonen Print Screen.

4	**(Cancel)**	Du kan stoppe en operasjon når som helst. Du kan også gjennomføre følgende funksjoner. • **Konfigurasjon/**Nettverkskonfigurasjonsrapport[a] - Trykk og hold inne denne knappen i ca. 2 sekunder til den blå lampen blinker sakte, og slipp knappen. • **Feilinformasjon/bruksteller** - Trykk og hold inne denne knappen i ca. 4 sekunder til den blå LED-lampen blinker hurtig, og slipp knappen. • **Info om forbruksvarer** - Trykk og hold denne knappen i ca. 6 sekunder til den blå statuslampen blinker, og slipp knappen.
5	**(Power/ Wake Up)**	Du kan også slå strømmen på, eller frigjøre maskinen fra strømsparingsmodus med denne knappen.
6	**(Status-lampe)**	Viser statusen for maskinen (se "Status-lampe" på side 62).

a. Kun C43xW series.
b. Kun C43x series.

Slå på maskinen

Husk å bruke strømkabelen som følger med maskinen. Ellers kan maskinen bli skadet eller det kan oppstå brann i den.

1 Koble først maskinen til strømforsyningen.

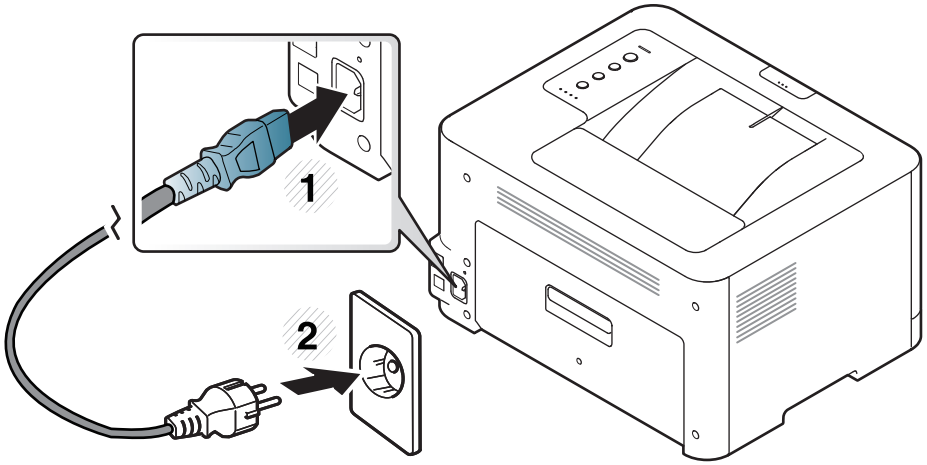

2 Trykk på (**Power/Wake Up**) på kontrollpanelet.

Hvis du vil slå av strømmen holder du (**Power/Wake Up**)-knappen i omtrent 3 sekunder.

Installerer driveren lokalt

En lokaltilkoblet maskin er en maskin som er koblet direkte til datamaskinen med en USB-kabel. Hvis datamaskinen er tilkoblet et nettverk, kan du hoppe over trinnene nedenfor og gå direkte til installasjon av driveren for den nettverkstilkoblede maskinen (Se "Slik installerer du driver i nettverket" på side 102).

- Hvis du bruker Mac eller Linux operativsystemer, se "Installasjon for Mac" på side 93 eller "Installasjon for Linux" på side 95.
- Installasjonsvinduet i denne Brukerhåndbok kan variere, avhengig av maskinen og grensesnittet som brukes.
- Bruk kun USB-kabel som er lengre enn 3 meter.

Windows

1. Kontroller at maskinen er koblet til datamaskinen og slått på.
2. Sett inn den medfølgende programvare-CD-en i CD-stasjonen.

   Hvis installasjonsskjermen ikke vises, klikk **Start** > **Alle programmer** > **Tilbehør** > **Kjør**.

   Skriv inn X:**Setup.exe**, og bytt ut "X" med bokstaven som representerer din CD-ROM-stasjon. Klikk deretter på **OK**.

   - For Windows 8:

     Hvis installasjonsvinduet ikke vises fra **Perler**, velg **Søk** > **Apper** og søk etter **Kjør**. Skriv inn X:\Setup.exe og bytt ut “X” med bokstaven som representerer din CD-ROM-stasjon. Klikk deretter på **OK**.

     Hvis vinduet “**Tap for å velge hva som skjer med denne disken**.” vises, klikk på vinduet og velg **Run Setup.exe**.
3. Les og godta avtalen i installasjonsvinduet. Klikk på **Neste**.
4. Velg **USB** på skjermen **Tilkoblingstype for skriver**. Klikk på **Neste**.
5. Følg instruksene i installasjonsvinduet.

Du kan velge programvaren i skjermbildet **Velg programvare og verktøy som skal installeres**.

Installerer driveren lokalt

Fra Windows 8 Start-skjermen

- V4-driveren lastes ned automatisk fra Windows Update når datamaskinen er tilkoblet Internett. Hvis ikke, kan du laste ned V4-driveren fra Samsungs nettsidewww.samsung.com > finn ditt produkt > Støtte eller Nedlastinger.
- Du kan laste ned appen Samsung Printer Experience fra **Windows Store**. Du trenger en Microsoftkonto for å bruke Windows**Store**.
  1 Velg **Søk** fra **Perler**.
  2 Klikk på **Store**.
  3 Søk og klikk på **Samsung Printer Experience**.
  4 Klikk på **Install**.
- V4-driveren installeres ikke hvis du installerer driveren ved hjelp den medfølgende programvare-CD-en. Hvis du ønsker å bruke V4-driveren i **skrivebord**-skjermen, kan du laste ned fra Samsungs nettside www.samsung.com > finn ditt produkt > Støtte eller Nedlastinger.
- Hvis du ønsker å installere Samsungs administrasjonsverktøy for skriver, gjøres dette ved hjelp av den medfølgende programvare-CD-en.

1 Kontroller at maskinen er koblet til Internett og slått på.

2 Kontroller at maskinen er slått på.

3 Koble datamaskinen og maskinen med en USB-kabel.

Driveren installeres automatisk fra **Windows Update**.

Slik reinstallerer du driveren

Hvis skriverdriveren ikke fungerer som den skal, følger du fremgangsmåten nedenfor for installere driveren på nytt.

Windows

1. Kontroller at maskinen er koblet til datamaskinen og slått på.
2. Fra **Start**-menyen velger du **Programmer** eller **Alle programmer** > **Samsung Printers** > **Avinstaller Samsung skriverprogram**.
   - For Windows 8:
     1. Fra Charms velges **Søk** > **Apps(Apper)**.
     2. Søk og klikk på **Kontrollpanel**.
     3. Klikk på **Programmer og funksjoner**.
     4. Høyreklikk på driveren du vil avinstallere, og velg **Avinstaller**.
3. Følg instruksene i installasjonsvinduet.
4. Sett inn programvare-CD-en og installer driveren igjen (se "Installerer driveren lokalt" på side 22).

Fra Windows 8 Start-skjermen

1. Kontroller at maskinen er koblet til datamaskinen og slått på.
2. Klikk på **Avinstaller programvare for Samsung skriver** i **Start**-skjermen.
3. Følg instruksene i vinduet.

- Hvis du ikke finner alternativet Programvare for Samsung skriver kan det avinstalleres fra desktop-skjermen.
- Hvis du ønsker å avinstallere Samsungs administrasjonsverktøy for skriver fra **Start**-skjermen, høyreklikk på appen > **Avinstaller** > høyreklikk på programmet du ønsker å slette > **Avinstaller** og følg instruksjonene i vinduet.

2. Vi ser på grunnleggende bruk

Når installasjonen er fullført, kan du angi standardinnstillinger for maskinen. Se neste avsnitt hvis du vil angi eller endre verdier. Dette kapittelet gir informasjon om den totale menystrukturen og grunnleggende innstillinger.

- **Medier og skuffer** 26
- **Grunnleggende utskrift** 35

Medier og skuffer

Dette kapitlet inneholder informasjon om hvordan du legger utskriftsmateriale inn i maskinen.

Velg utskriftsmedier

Du kan skrive ut på en rekke forskjellige utskriftsmedier, f.eks. vanlig papir, konvolutter, etiketter og transparenter. Bruk alltid utskriftsmedier som oppfyller spesifikasjonene for bruk med denne maskinen.

Retningslinjer for valg av utskriftsmedier

Utskriftsmedier som ikke samsvarer med retningslinjene i denne brukerhåndboken kan forårsake følgende problemer:

- Dårlig utskriftskvalitet
- Hyppige papirstopp
- Tidlige tegn på slitasje.

Egenskaper som vekt, konsistens, samt fiber- og fuktighetsinnhold, er viktige faktorer som påvirker ytelsen til maskinen og utskriftskvaliteten. Ta dette med i betraktning når du skal velge utskriftsmedier:

- Typen, formatet og vekten til utskriftsmediene for maskinen blir beskrevet i spesifikasjonene for utskriftsmedier (se "Spesifikasjoner for utskriftsmedier" på side 69).
- Type utskrift: Utskriftsmediet bør passe til det aktuelle prosjektet.
- Lyshet: Noen utskriftsmedier er hvitere enn andre, og gir skarpere og klarere bilder.
- Glatthet: Utskriftsmediets glatthet påvirker hvor klar utskriften blir.

- Noen typer utskriftsmedier kan oppfylle alle kravene i denne brukerhåndboken, men likevel ikke gi tilfredsstillende resultater. Dette kan skyldes spesielle kjennetegn ved papirarkene, feil håndtering, uakseptable temperatur- eller fuktighetsnivåer, eller andre faktorer som ikke kan kontrolleres.
- Før du kjøper inn store mengder utskriftsmedier, bør du kontrollere at de oppfyller kravene i denne brukerhåndboken.

- Bruk av utskriftsmedier som ikke imøtekommer disse spesifikasjonene kan føre til problemer eller reparasjoner. Slike reparasjoner dekkes ikke av Samsungs garanti eller serviceavtaler.
- Mengden papir som legges i skuffen, kan variere avhengig av medietypen som brukes (se "Spesifikasjoner for utskriftsmedier" på side 69).
- Se til at fotopapir for blekkskrivere ikke brukes i denne maskinen. Det kan skade maskinen.
- Bruk av ildsfarlige utskriftsmedia kan føre til brann.
- Bruk bare anbefalte utskriftsmedier (se "Spesifikasjoner for utskriftsmedier" på side 69).

Medier og skuffer

Bruk av ildsfarlige medier eller fremmedlegemer avglemt inne i skriveren kan føre til overoppheting av enheten, og i sjeldne tilfeller føre til brann.

Mengden papir som legges i skuffen, kan variere avhengig av medietypen som brukes (se "Spesifikasjoner for utskriftsmedier" på side 69).

Oversikt over skuffene

Hvis du vil endre størrelsen, må du justere papirførerne.

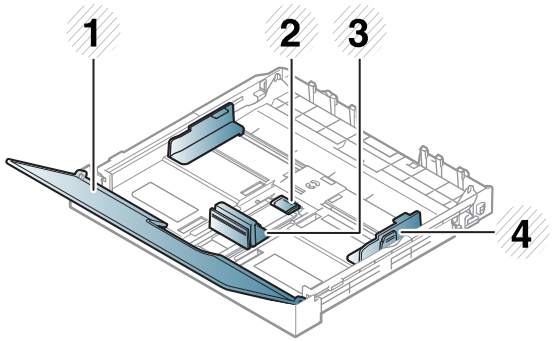

1 Papirdeksel
2 Førerlås
3 Lengdefører
4 Papirbreddefører

Hvis du ikke justerer papirbreddeføreren, kan papirregistrering, skjeve bilder, eller papirstopp.

Medier og skuffer

Legg papir i papirskuffen

1 Trekk ut skuffen (se "Oversikt over skuffene" på side 27).

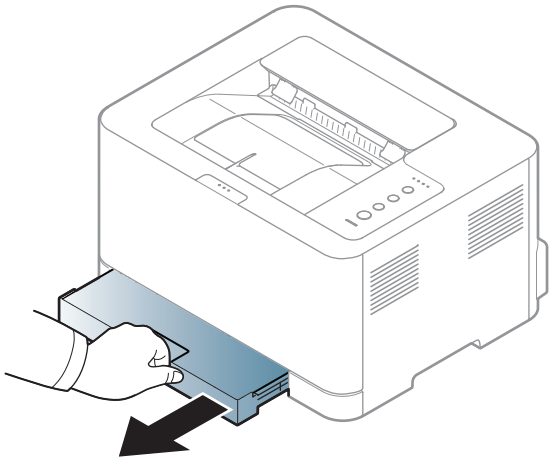

2 Åpne papirdekselet.

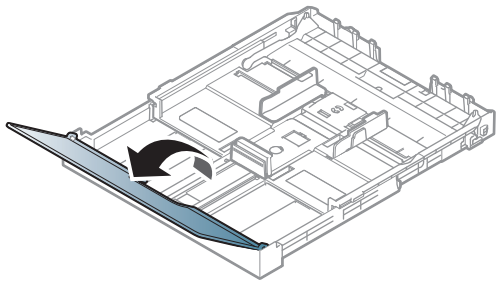

3 Skyv breddeføringen og lengdeføreren for å lokalisere dem i riktig spor for papirstørrelse, som er markert i bunnen av skuffen, for å justere størrelsen.

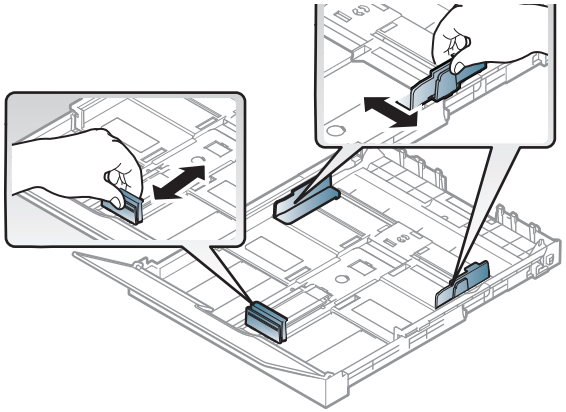

4 Bøy eller luft kanten av papirbunken for å skille sidene fra hverandre før du legger dem i skuffen.

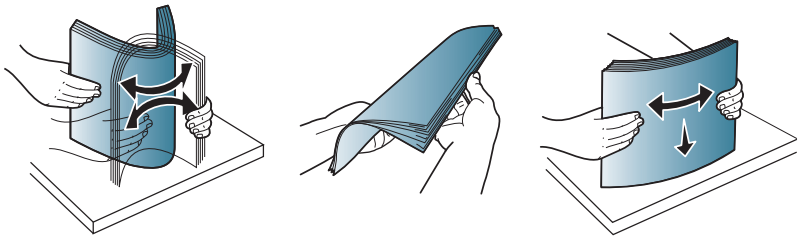

5 Legg i papiret med utskriftssiden opp.

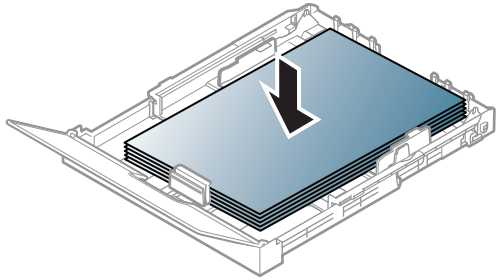

For papir som er mindre enn Letter, trykker du på og åpner papirførerlåsen i skuffen og skyver skuffen inn manuelt. Juster deretter papirlengde- og papirbreddeføreren.

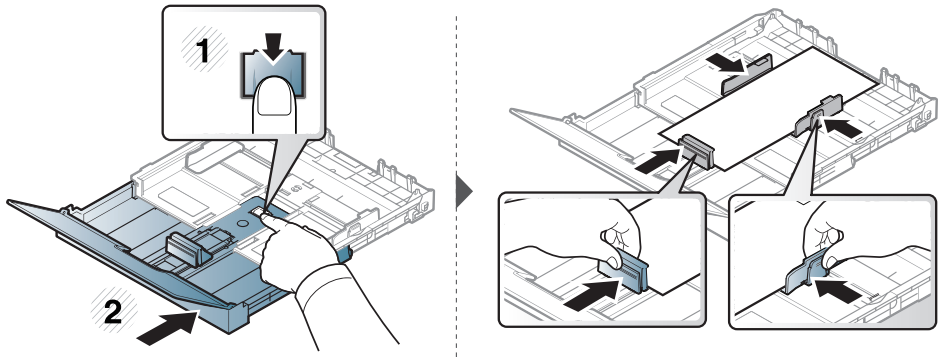

For papir som er lengre enn A4 (f.eks. Legal), trykker du på og åpner papirførerlåsen i skuffen og skyver skuffen inn manuelt. Juster deretter papirlengde- og papirbreddeføreren.

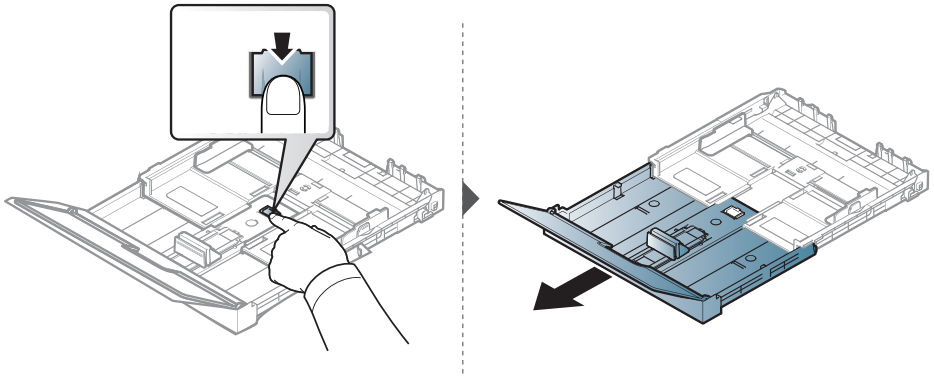

- Ikke skyv breddeføreren så langt at utskriftsmediet bøyes.
- Hvis du ikke justerer breddeføreren, kan det oppstå papirstopp.

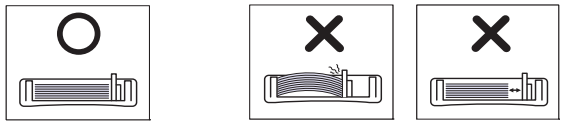

- Bruk ikke et ark med krumming på kanten som går først inn i maskinen. Det kan føre til papirstopp eller at papiret krølles.

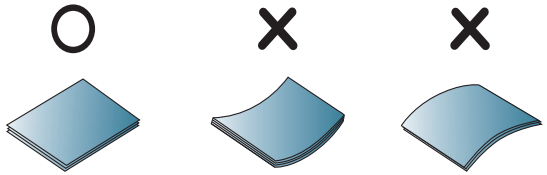

6 Skyv breddeføringen og skyv den mot kanten av papirbunken uten at den bøyes.

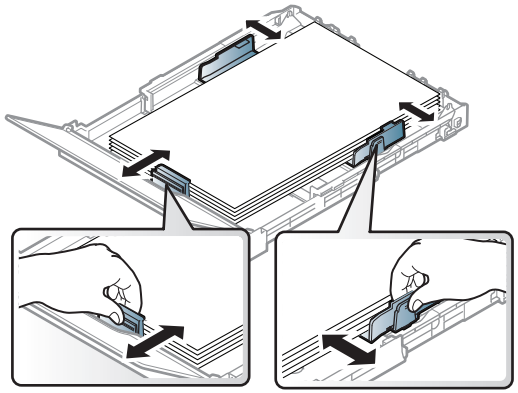

7 Lukk papirdekselet.

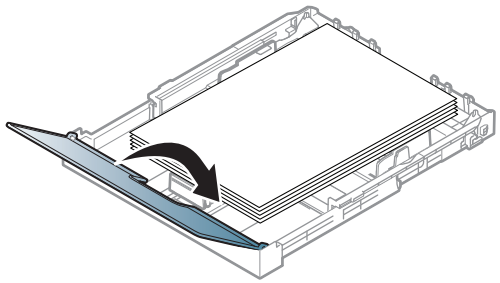

8 Sett inn skuffen.

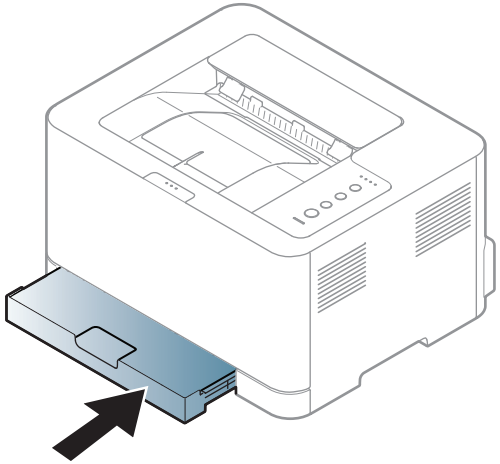

9 Når du skal skrive ut et dokument, angir du papirkilde og -type for skuffen (se "Angi papirformat og papirtype" på side 34).

Skuffen er forhåndsinnstilt for Letter- eller A4-størrelse, avhengig av land. Hvis du vil endre størrelsen til A4 eller Letter, må du justere spaken og papirbreddeføreren.

Medier og skuffer

1 Trekk skuffen ut av maskinen. Åpne papirdekselet og ta ut papir fra skuffen hvis nødvendig.

2 Hvis du vil endre størrelsen til Letter, holder du i spaken på baksiden av skuffen og roterer spaken med klokken. Du kan se håndtaket når du flytter papirlengdeføreren til papirstørrelsen Legal (LGL).

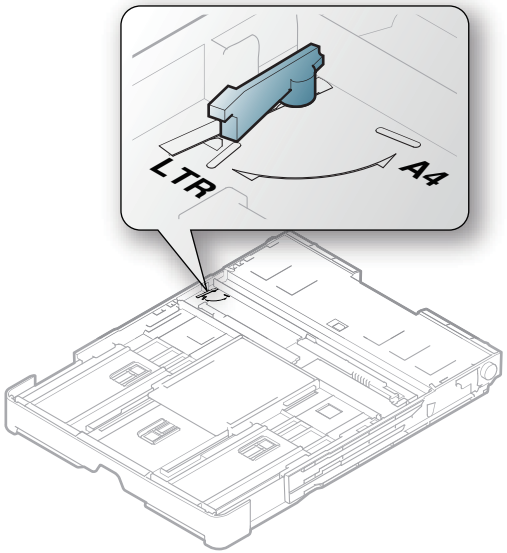

3 Klem sammen papirbreddeføreren og skyv den til kanten av spaken.

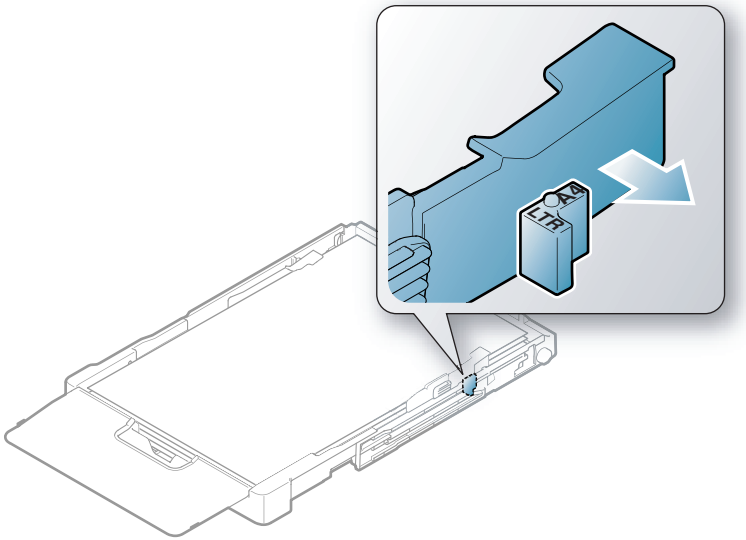

Hvis du vil endre størrelsen til A4, flytter du først papirbreddeføreren til venstre og roterer spaken mot klokken. Ikke vær for hardhendt med spaken, da dette kan skade skuffen.

Medier og skuffer

Utskrift på spesialpapir

Innstillinger for papir i maskinen og driveren bør matche for utskrift uten melding om feil papirtype.

- Du kan endre angitte papirinnstillinger i maskinen fra Samsung Easy Printer Manager-programmet eller nettjenesten SyncThru™ Web Service.
  - Hvis maskinen er tilkoblet lokalnettverket, kan du angi maskininnstillinger fra **Samsung Easy Printer Manager** > **Avanserte innstillinger** > **Enhetsinnstillinger** (se "Bruk av Samsung Easy Printer Manager" på side 164).
  - Hvis maskinen er tilkoblet nettverket, kan du angi maskininnstillinger via nettjenesten **SyncThru™ Web Service** > **Settings** > **Machine Settings** (se "Bruke SyncThru™ Web Service" på side 161).

Når du bruker spesialpapir, anbefaler vi at du mater inn ett ark om gangen (se "Spesifikasjoner for utskriftsmedier" på side 69).

Se "Spesifikasjoner for utskriftsmedier" på side 69 for vekt og størrelser på papir.

Typer	Skuff[a]
Vanlig papir	●
Tykt papir	●
Tynt papir	●
Fint papir	●
Farge-papir	●
Kartong	●
Etiketter	●
Forhåndstrykt	●
Bomullspapir	●
Resirkulert	●
Arkivpapir	●
Glanset foto	●
Matt foto	●

a. Papirtyper tilgjengelig manuell mating i skuff.

(●: støttes)

Medier og skuffer

Etiketter

For å unngå skade på skriveren bør du bare bruke etiketter som er utviklet for laserskrivere.

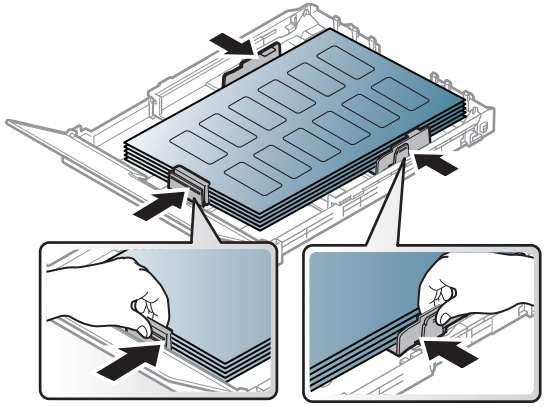

- Ta hensyn til følgende når du velger etiketter:
  - **Lim:** Må være stabilt ved maskinens fikseringstemperatur. Les maskinens spesifikasjoner for informasjon om fikseringstemperaturen (ca. 170 °C).
  - **Oppsett:** Bruk bare etiketter uten synlige områder med underlagspapir. Hvis det er mellomrom mellom etikettene, kan de løsne fra arket. Dette kan føre til alvorlig papirstopp.
  - **Krumming:** Må ligge flatt med ikke mer enn 5 mm krumming i noen retning.
  - **Tilstand:** ikke bruk etiketter med skrukker, bobler eller andre tegn som tyder på at de er i ferd med å løsne.
- Kontroller at limflatene mellom etikettene ikke er synlige. Slike områder kan føre til at etiketter løsner under utskrift, noe som kan forårsake papirstopp. Synlig lim kan også føre til skader på maskinens komponenter.
- Ikke send et etikettlark gjennom maskinen mer enn én gang. Limet på baksiden av etikettene er kun beregnet for én kjøring gjennom maskinen.
- Ikke bruk etiketter som har løsnet fra underlagsarket, eller som har skrukket, bobler eller andre skader.

Kort/papir med egendefinerte størrelser

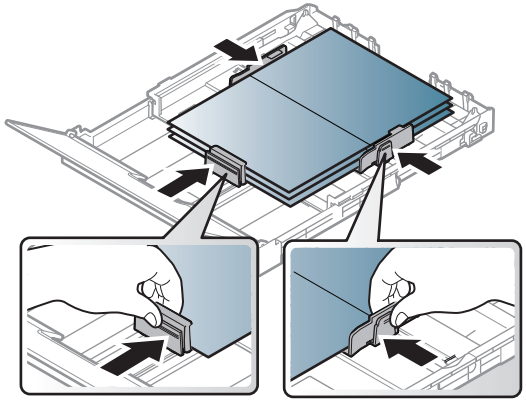

- Still inn margen minst 6,4 mm fra kanten av utskriftsmediet i programmet du skriver ut fra.

Medier og skuffer

Forhåndstrykt papir

Når du legger i forhåndstrykt papir, skal den trykte siden ligge opp og ha en ubrettet kant foran. Hvis det oppstår problemer med papirmating, må du snu papiret. Vær oppmerksom på at utskriftskvaliteten kan variere.

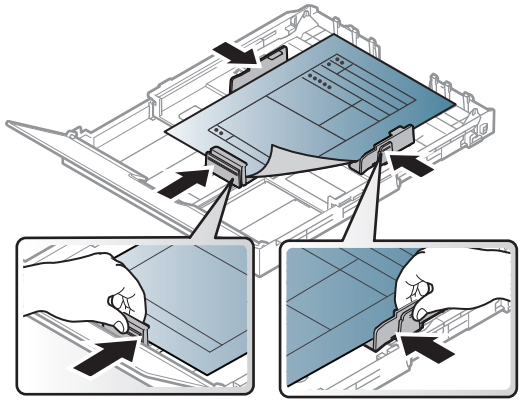

- Ark med brevhode må trykkes med varmebestandig blekk som ikke smelter, fordamper eller avgir farlige stoffer når det utsettes for maskinens fikseringstemperatur i 0,1 sekund.
- Blekket som brukes for forhåndstrykt papir, må være flammesikkert og må ikke skade skrivervalsene.
- Før du legger i forhåndstrykt papir, må du kontrollere at blekket på papiret er tørt. Under fikseringsprosessen kan vått blekk smitte fra det forhåndstrykte papiret og på den måten redusere utskriftskvaliteten.

Angi papirformat og papirtype

Når du har lagt papir i papirskuffen, angir du papirformatet og -typen ved hjelp av displayet. For utskrift fra PC må du velge papirformat og -type i programmet du skriver ut fra (se "Åpne Utskriftsinnstillinger." på side 36).

Innstillinger for papir i maskinen og driveren bør matche for utskrift uten melding om feil papirtype.

- Du kan endre angitte papirinnstillinger i maskinen fra Samsung Easy Printer Manager-programmet eller nettjenesten SyncThru™ Web Service.
  - Hvis maskinen er tilkoblet lokalnettverket, kan du angi maskininnstillinger fra **Samsung Easy Printer Manager** > **Avanserte innstillinger** > **Enhetsinnstillinger** (se "Bruk av Samsung Easy Printer Manager" på side 164).
  - Hvis maskinen er tilkoblet nettverket, kan du angi maskininnstillinger via nettjenesten **SyncThru™ Web Service** > **Settings** > **Machine Settings** (se "Bruke SyncThru™ Web Service" på side 161).

Grunnleggende utskrift

Se avansert brukerhåndbok for grunnleggende utskriftsfunksjoner (se "Bruke avanserte utskriftsfunksjoner" på side 142).

Utskrift

Se "Mac-utskrift" på side 149 eller "Linux-utskrift" på side 151 hvis du bruker Macintosh eller Linux.

Følgende **Utskriftsinnstillinger**-vindu er for Notisblokk i Windows 7.

1 Åpne dokumentet som du vil skrive ut.

2 Velg **Skriv ut** på **Fil**-menyen.

3 Velg maskinen fra **Velg skriver**-listen.

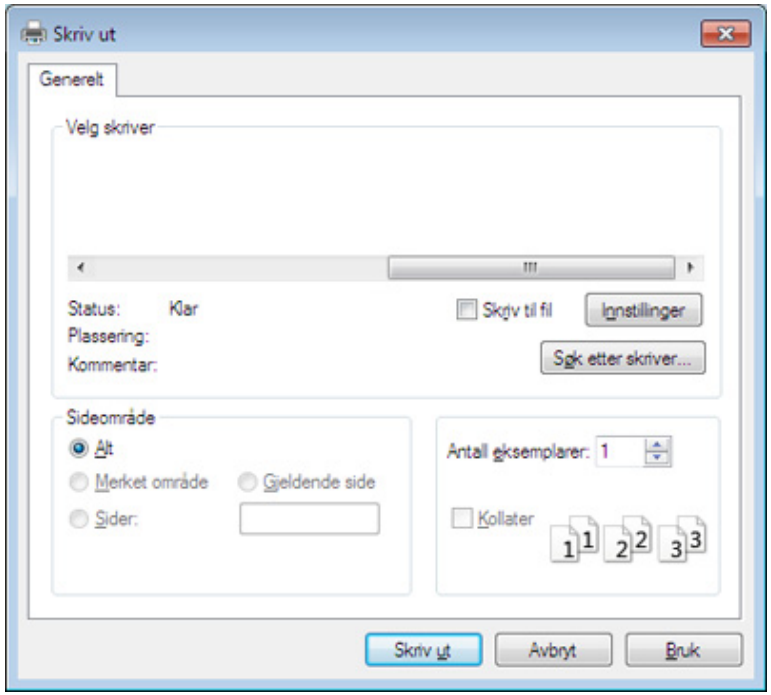

4 De grunnleggende utskriftsinnstillinger, herunder antall kopier og utskriftsområde, velges i vinduet **Skriv ut**.

For å velge den avanserte funksjonen, klikker du på **Egenskaper** eller **Innstillinger** fra **Skriv ut** vinduet (se "Åpne Utskriftsinnstillinger." på side 36).

5 Klikk på **OK** eller **Skriv ut** i **Skriv ut**-vinduet for å starte utskriftsjobben.

Grunnleggende utskrift

Avbryte en utskriftsjobb

Hvis utskriftsjobben venter i en skrive- eller utskriftskø, kan du annullere jobben som følger:

- Du kan også åpne dette vinduet ved å dobbeltklikke på maskinikonet ( ) i oppgavelinjen i Windows.
- Du kan også avbryte jobben ved å trykke (**Cancel**) på kontrollpanelet.

Åpne Utskriftsinnstillinger.

- **Utskriftsinnstillinger**-vinduet som vises i denne brukerhåndboken, kan se annerledes ut enn på din maskin. Sammensetningen av **Utskriftsinnstillinger**-vinduet er imidlertid lik.
- Når du velger et alternativ i **Utskriftsinnstillinger**, kan det hende det vises en advarsel, eller . Et betyr at du kan velge det spesielle alternativet, men at det ikke anbefales, og et betyr at du ikke kan velge det alternativet på grunn av maskinens innstillinger eller miljøet.

1. Åpne dokumentet som du vil skrive ut.
2. Velg **Skriv ut** på Fil-menyen.
3. Velg maskinen fra **Velg skriver**.
4. Klikk på **Egenskaper** eller **Innstillinger**.

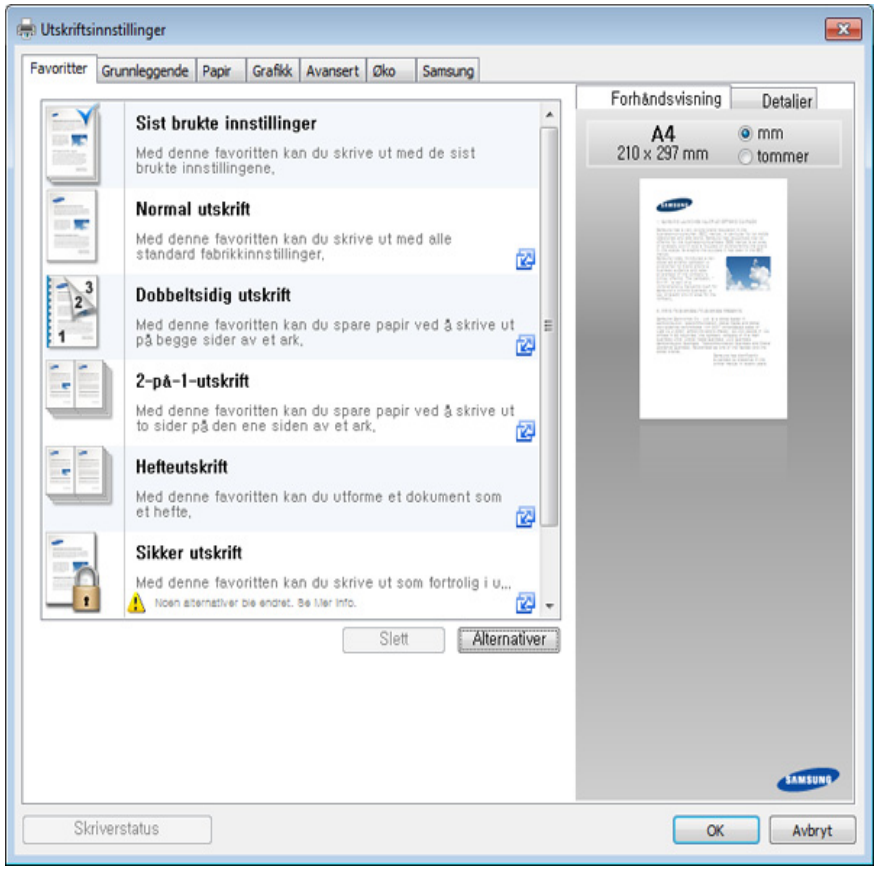

Grunnleggende utskrift

- Du kan bruke **Øko**-funksjoner for å lagre papir og toner før du skriver ut (se "Easy Eco Driver" på side 157).
- Du kan sjekke maskinens aktuelle status ved bruk av knappen **Skriverstatus** (se "Bruk av Samsung skriverstatus" på side 166).
- Skriverdriveren inkluderer et brukergrensesnitt som er optimert for berøringsskjermer. Du kan bruke dette grensesnittet ved å klikke på **Samsung Printer Center** > **Enhetsalternativer** og velge **Stilig brukergrensesnitt** (se "Bruk av Samsung Printer Center" på side 158).

Bruke en favorittinnstilling

Under alternativet **Favoritter**, som er tilgjengelig i alle kategorier bortsett fra **Samsung**, kan du lagre gjeldende egenskapsinnstillinger for senere bruk.

Slik lagrer du et **Favoritter**-element:

1. Velg ønskede innstillinger i de enkelte kategoriene.
2. Angi et navn i feltet **Favoritter**.

3. Klikk på **Lagre**.
4. Angi navn og beskrivelse og velg deretter ikon.
5. Klikk på **OK**. Når du lagrer **Favoritter**, lagres alle gjeldende driverinnstillinger.

Hvis du vil bruke en lagret innstilling, velger du den fra kategorien **Favoritter**. Maskinen er nå programmert til innstillingene du har valgt. For å slette innstillinger, velg fra kategorien **Favoritter** og klikk på **Slett**.

Grunnleggende utskrift

Bruke hjelp

Klikk på alternativet du ønsker å vite i vinduet **Utskriftsinnstillinger** og trykk **F1** på tastaturet.

Økoutskrift

Funksjonen **Eco** reduserer toner- og papirforbruket. Funksjonen **Eco** lar deg spare utskriftsressurser og er miljøvennlig.

Hvis du trykker på knappen **ECO** fra kontrollpanelet, aktiveres ECO-modus. Standardinnstillinger i Eco-modus er **Flere sider per ark** (2) og **Tonersparingsmodus**. Det kan hende at enkelte funksjoner ikke er tilgjengelige, avhengig av modell.

- Du kan endre angitte papirinnstillinger i maskinen fra Samsung Easy Printer Manager-programmet eller nettjenesten SyncThru™ Web Service.
  - Hvis maskinen din er koblet til lokalt, kan du angi maskininnstillingene fra

    Samsung Easy Printer Manager > **Avanserte innstillinger** > **Enhetsinnstillinger** (se "Bruk av Samsung Easy Printer Manager" på side 164).
  - Hvis maskinen er tilkoblet nettverket, kan du angi maskininnstillinger via nettjenesten **SyncThru™ Web Service** > **Settings** > **Machine Settings** (se "Bruke SyncThru™ Web Service" på side 161).

Det kan hende at Hopp over tomme sider ikke virker korrekt. Dette avhenger av skriveren. Hvis funksjonen Hopp over blanke sider ikke fungerer korrekt, kan du gjøre fra innstillinger i Easy Eco Driver (se "Easy Eco Driver" på side 157).

Grunnleggende utskrift

Slik stiller du inn Øko-modus på kontrollpanelet

Hvis du trykker på knappen **Øko** fra kontrollpanelet, aktiveres Øko-modus. Standardinnstillinger i Øko-modus er **Flere sider per ark** (2) og **Tonersparingsmodus**.

> Hvis du stiller inn Øko-modus med passord fra SyncThru™ Web Service (**Settings** > **Machine Settings** > **System** > **Eco Settings**) eller Samsung Easy Printer Manager (**Enhetsinnstillinger** > **Øko**), vises meldingen **Tving pa**. Du må legge inn passordet for å endre status for Øko-modus.

Slik stiller du inn driver for ECO-modus

Åpne ECO-fanen for å stille inn ECO-modus. Når du ser Øko-bildet ( ), betyr det at Øko-modus er aktivert.

En annen måte for økoutskrift er å bruke applikasjonen Easy Eco Driver. Se "Easy Eco Driver" på side 157.

Alternativer for øko

- **Skriverstandard:** Følg innstillingene fra maskinens kontrollpanel.
- **Ingen:** Deaktiverer økomodus.
- **Økoutskrift:** Aktiverer økomodus. Aktiverer forskjellige økoelementer du ønsker å bruke.
- **Passord:** Hvis økomodus er fastlagt av administrator, må du legge inn passordet for å endre status.

Resultatsimulator

Resultatsimulator viser det anslåtte resultatet for redusert utslipp av karbondioksid, strømforbruk, og mengde spart papir i henhold til valgte innstillinger.

- Resultatet er beregnet på basis av at totalt antall utskrevet papir er ett hundre uten en blank side når ECO-modus er deaktivert.
- Se beregningskoeffisient for CO2, energi, og papir fra **IEA**, indeks fra Ministry of Internal Affairs and Communication i Japan og www.remanufacturing.org.uk. Hver modell har forskjellig indeks.
- Strømforbruket i utskriftsmodus refererer til gjennomsnittlig strømforbruk ved utskrift for denne maskinen.
- Reell spart eller redusert mengde kan variere avhengig av operativsystem, dataytelse, programvare, tilkoblingsmetode, medietype og medieformat, jobbens kompleksitet etc.

3. Vedlikehold

Dette kapittelet inneholder informasjon om innkjøp av rekvisita, tilleggsutstyr og utskiftbare deler til maskinen.

- Bestille rekvisita og tilleggsutstyr 41
- Tilgjengelig rekvisita 42
- Tilgjengelige utskiftbare deler 43
- Oppbevaring av tonerkassetter 44
- Fordeling av toner 46
- Bytte tonerkassett 48
- Bytte beholder for resttoner 50
- Bytte skriverhodet 52
- Rengjøre maskinen 54
- Tips for flytting og oppbevaring av maskinen 56

Bestille rekvisita og tilleggsutstyr

Tilgjengelig tilleggsutstyr kan variere fra land til land. Ta kontakt med en salgsrepresentant for å få en liste med tilgjengelige deler og tilleggsutstyr.

Kontakt din lokale Samsung-forhandler eller forretningen hvor du kjøpte maskinen for å bestille Samsung-godkjente rekvisita, tilleggsutstyr og utskiftbare deler. Du kan også gå til **www.samsung.com/supplies**, velge land/region og få informasjon om hvordan du ringer etter service.

Tilgjengelig rekvisita

Når levetiden til rekvisitaene nærmer seg slutten, kan du bestille følgene typer rekvisita for maskinen:

Type	Gjennomsnittlig kapasitet[a]	Delnavn
Tonerkassett	• Gjennomsnittlig kapasitet, svart: Ca. 1 500 standardsider (sort) • Gjennomsnittskapasitet, fargekassett: Ca. 1 000 standardsider (gul/magenta/cyan)	• **K404 (CLT-K404S)**: sort • **C404 (CLT-C404S)**: Cyan • **M404 (CLT-M404S)**: Magenta • **Y404 (CLT-Y404S)**: Gul
Skriverhode	Ca. 16 000 bilder[b]	**CLT-R406**
Beholder for resttoner	Ca. 7 000 bilder[b]	**CLT-W406**

a. Angitt kapasitet i samsvar med ISO/IEC 19798. Antall sider kan påvirkes av driftsmiljø, utskriftsintervaller, grafikk, medietype og mediestørrelse.
b. Bildetall basert på én farge på hver side. Hvis du skriver ut dokumenter i full farge (cyan, magenta, gul, sort), reduseres levetiden for dette elementet med 25 %.

Levetiden til tonerkassetten kan variere avhengig av hvilke alternativer og hvilken jobbmodus som brukes.

Tonerkassetter eller annen rekvisita må kjøpes i samme land som maskinen ble kjøpt. Ellers vil ikke rekvisitaene eller utskriftskassetten være kompatibel med maskinen, fordi konfigurasjonen til rekvisitaene eller utskriftskassetten varierer i ulike land.

- Tonerkassetten som er inkludert i skriver-/universalproduktet du kjøpte, er ikke tilgjengelig for salg. Det er derfor ikke mulig å garantere at den er kompatibel med noen annen skriver.
- Samsung anbefaler ikke å bruke uoriginal Samsung tonerkassett som er etterfylt eller reprodusert. Samsung kan ikke garantere for kvaliteten til uoriginale Samsung tonerkassetter. Service eller reparasjon som følge av bruk av uoriginale Samsung tonerkassetter vil ikke bli dekket av maskinens garanti.

Tilgjengelige utskiftbare deler

Enkelte deler må skiftes ut ved bestemte intervaller for å holde maskinen i best stand og unngå problemer med utskriftskvalitet og papirmating som følge av utslitte deler. Vedlikeholdsdeler er stort sett valser, belter og puter. Tidspunkt for skifting av forbruksdeler kan variere avhengig av modell. Utskifting av utskiftbare deler kan bare utføres av en autorisert servicerepresentant, en forhandler eller en representant fra forretningen hvor du kjøpte maskinen. Ta kontakt med forretningen hvor du kjøpte maskinen hvis du vil kjøpe utskiftbare deler. Tidspunkt for utskifting av utskiftbare deler informeres av Samsung Printer Status. Eventuelt på brukergrensesnittet, hvis maskinen støtter et display. Tidspunkt for utskifting vil variere med operativsystem, dataytelse, programvare, tilkoblingsmetode, papirtype, papirformat og jobbens kompleksitet.

Oppbevaring av tonerkassetter

Tonerkassetter inneholder komponenter som er følsomme for lys, temperatur og fuktighet. Samsung foreslår at du følger anbefalingene for å sikre optimal ytelse, høy utskriftskvalitet og lang levetid for den nye Samsung-tonerkassetten.

Oppbevar denne kassetten i samme miljøtype som skriveren skal benyttes i. Dette bør være i kontrollert temperatur og luftfuktighet. Tonerkassetten skal oppbevares i uåpnet originalemballasje frem til installasjon. Hvis ikke originalemballasjen er tilgjengelig, skal toppåpningen til kassetten tildekkes med papir og den skal oppbevares i et mørkt skap.

Kassettens levetid reduseres drastisk hvis du åpner emballasjen lang tid før bruk. Ikke oppbevar kassetten på gulvet. Hvis du tar ut tonerkassetten fra skriveren, må du følge instruksjonene nedenfor for korrekt oppbevaring av tonerkassetten.

- Kassetten skal oppbevares i beskyttelsesposen fra originalemballasjen.
- Oppbevares liggende (ikke stående på høykant), med den samme siden opp som når den er installert i maskinen.
- Ikke lagre forbruksartikler under noen av disse forholdene:
  - Temperaturer høyere enn 40 °C.
  - Fuktighetsnivå lavere enn 20 % eller høyere enn 80 %.
  - Omgivelser med ekstreme svingninger i fuktighet eller temperatur.
  - Lys og sollys.
  - Støvete omgivelser.
  - En bil over lengre tid;
  - Omgivelser der det finnes etsende gasser.
  - omgivelser med salt luft.

Oppbevaring av tonerkassetter

Håndteringsinstruksjoner

- Ikke berør overflaten på den lysfølsomme trommelen i kassetten.
- Ikke utsett kassetten for unødvendige vibrasjoner eller støt.
- Ikke roter trommelen manuelt, spesielt i motsatt retning, da dette kan føre til innvendige skader og tonerlekkasje.

Bruk av tonerkassetter

Samsung Electronics verken anbefaler eller godkjenner bruk av uoriginal Samsung tonerkassetter i skriveren, inkludert generisk, butikkmerker, etterfylte eller reproduserte tonerkassetter.

Samsungs skrivergaranti dekker ikke skade på maskinen som er forårsaket av en etterfylt, reprodusert eller uoriginal Samsung tonerkassett.

Forventet kassettlevetid

Den anslåtte levetiden for en tonerkassett, kapasitet for kassett (eller for bildeenhet), avhenger av hvor mye toner de forskjellige utskriftsjobbene bruker. Det faktiske utskriftsantallet kan variere avhengig av utskriftstettheten på sidene du skriver ut, driftsmiljø, prosenten av bildeområdet, utskriftsintervall, medietype og/eller mediestørrelse. Hvis du for eksempel skriver ut mye grafikk, er tonerforbruket høyt, og du må kanskje skifte kassett oftere.

Fordeling av toner

Følgende kan være tegn på at tonerkassetten begynner å bli tom:

- Hvite strek eller svakt trykk oppstår og/eller tetthet varier fra side til side.
- **Toner**-lampen blinker oransje. Melding om lite toner kan vises i displayet.
- Vinduet for programmet Samsung skriverstatus vises og forteller deg hvilken fargekassett som har lite toner igjen (se "Bruk av Samsung skriverstatus" på side 166).

I så fall kan du forbedre utskriftskvaliteten midlertidig ved å omfordele den gjenværende toneren i kassetten. I noen tilfeller vil hvite streker eller svakt trykk fortsatt forekomme selv etter omfordeling av toner.

Illustrasjonene i brukerhåndboken kan være forskjellige fra din maskin, avhengig av tilleggsutstyr eller modell. Sjekk maskintype (se "Sett forfra" på side 17).

- Lukk utgangsstøtten før du åpner toppdekselet.
- Bruk ikke skarpe gjenstander, slik som kniv eller saks, til å åpne esken til tonerkassetten. De kan skrape tonerkassettens trommel.
- Hvis du får toner på tøyet, må du tørke den av med en tørr klut og vaske tøyet i kaldt vann. Varmt vann får toneren til å feste seg på stoffet.
- Utskrift etter statusen tomt for toner kan føre til alvorlig skade på maskinen.

Fordeling av toner

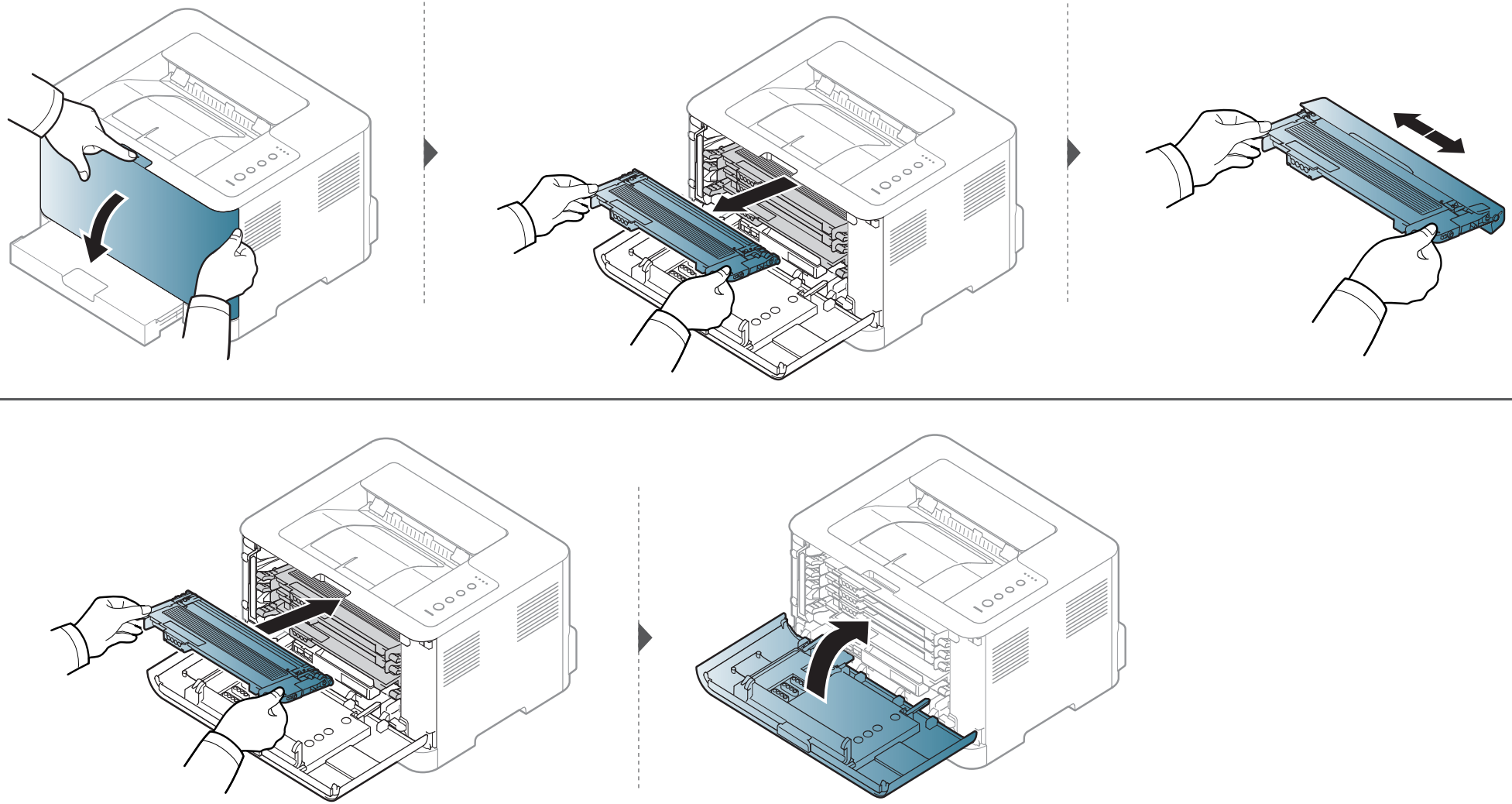

Bytte tonerkassett

- Lukk utgangsstøtten før du åpner toppdekselet.
- Bruk ikke skarpe gjenstander, slik som kniv eller saks, til å åpne esken til tonerkassetten. De kan skrape tonerkassettens trommel.
- Hvis du får toner på tøyet, må du tørke den av med en tørr klut og vaske tøyet i kaldt vann. Varmt vann får toneren til å feste seg på stoffet.
- Rist tonerkassetten godt. Dette vil påvirke kvaliteten for første utskrift.
- Ikke berør den grønne undersiden av tonerkassetten. Bruk håndtaket på kassetten for å unngå å berøre dette området.
- Utskrift etter statusen tomt for toner kan føre til alvorlig skade på maskinen.

Bytte tonerkassett

Når en tonerkassett er tom vises vinduet Utskriftsstatus på datamaskinen, hvilket indikerer at tonerkassetten må skiftes.

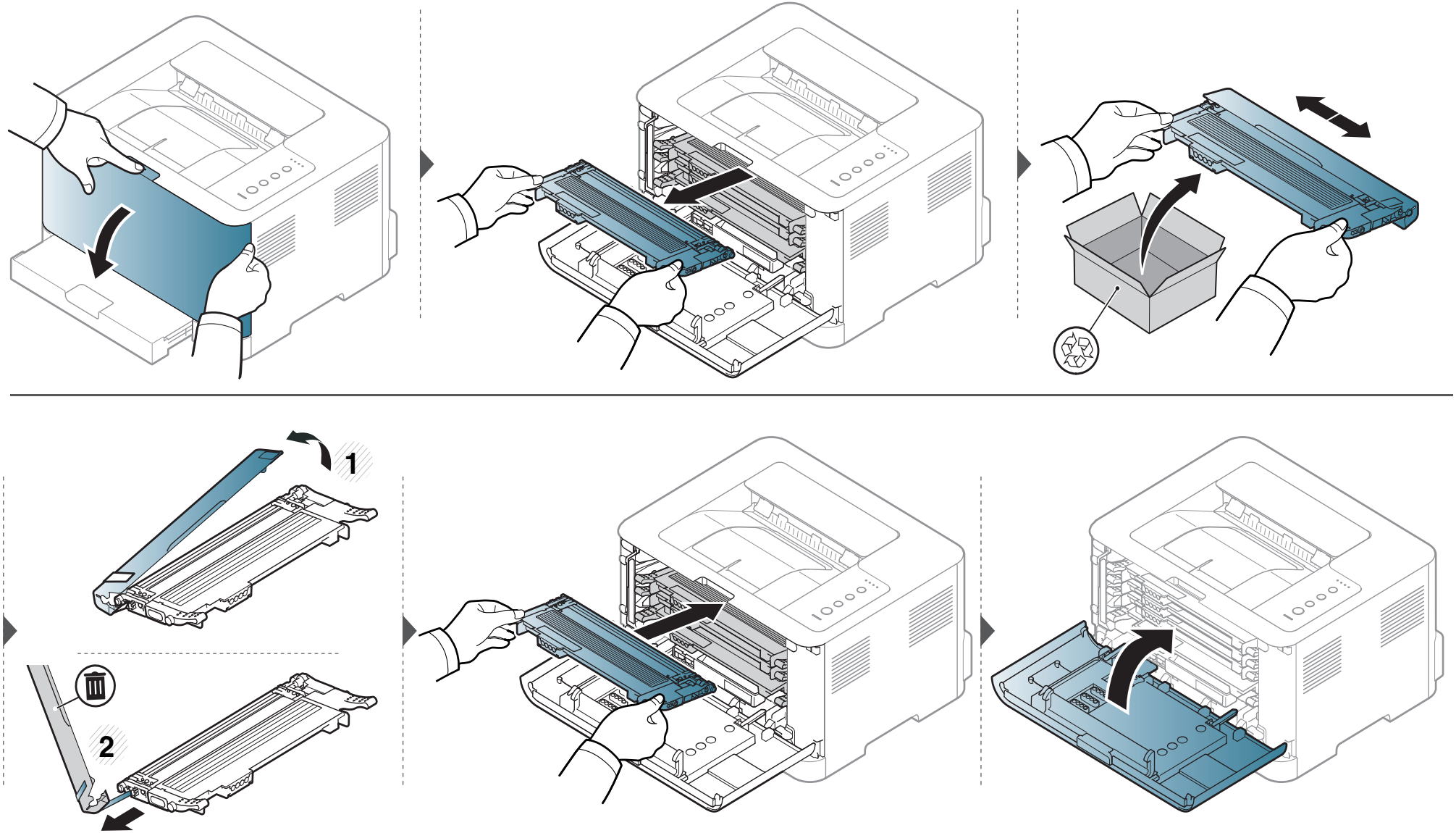

Bytte beholder for resttoner

Når levetiden til beholderen for resttoner er utløpt, vises programvinduet for Smart Panel på datamaskinen og angir at beholderen for resttoner må skiftes. Ellers slutter maskinen å skrive ut.

- Tonerpartikler kan bli frigitt inne i maskinen. Dette betyr imidlertid ikke at maskinen er skadet. Kontakt en servicerepresentant dersom utskriftskvaliteten blir dårlig.
- Når du trekker beholderen for resttoner ut av maskinen, skal du flytte beholderen forsiktig så du ikke mister den.
- Legg beholderen for resttoner på et flatt underlag slik at det ikke søles toner.

Ikke vipp eller vri beholderen.

Bytte beholder for resttoner

Ordreinformasjonen er gitt for valgfritt tilleggsutstyr (se "Tilgjengelig rekvisita" på side 42).

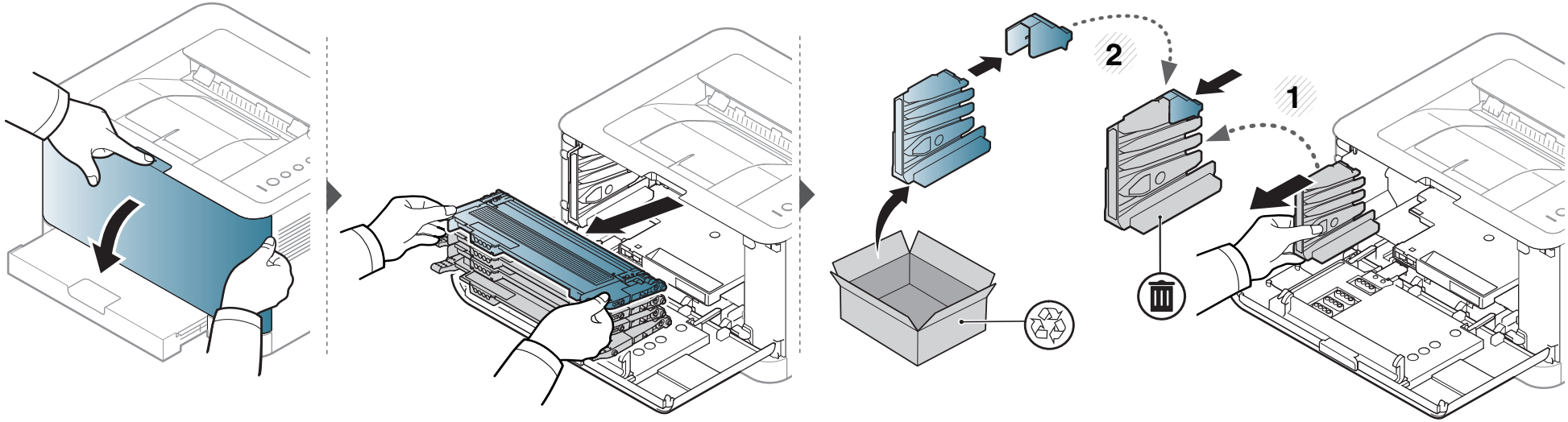

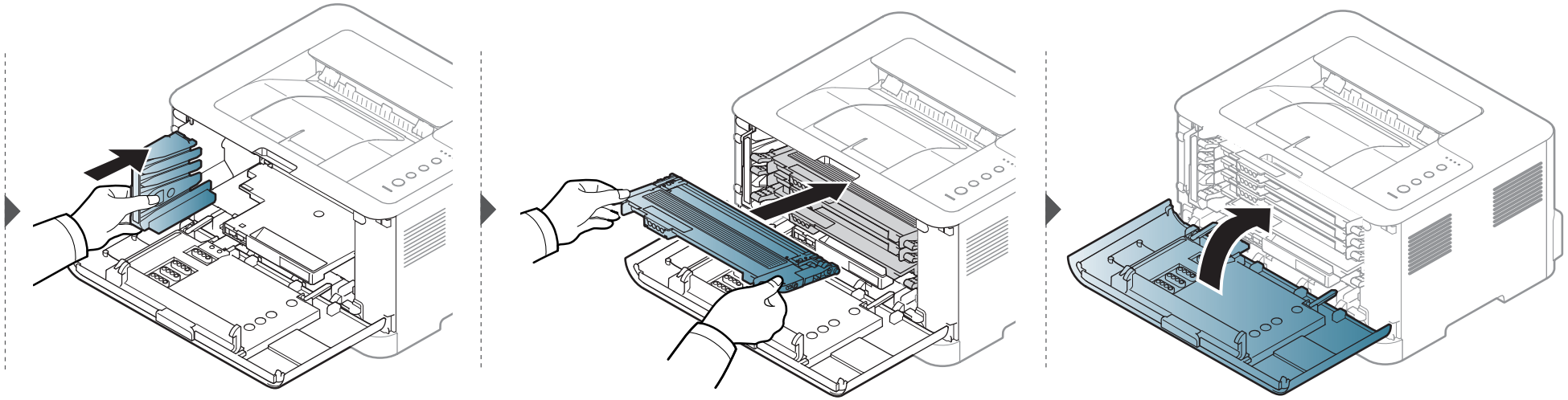

Bytte skriverhodet

Når levetiden til bildeenheten er utløpt, vises programvinduet for Smart Panel på datamaskinen og angir at bildeenheten må byttes. Ellers slutter maskinen å skrive ut.

- Ikke bruk skarpe gjenstander, som kniv eller saks, til å åpne pakken med bildeenheten. Overflaten på bildeenheten kan skades.
- Vær forsiktig så du ikke skraper opp overflaten på bildeenheten.
- Bildeenheten må ikke utsettes for lys i mer enn noen få minutter. For mye lys kan skade enheten. Dekk den til med en papirbit som beskyttelse om nødvendig.
- Kontroller at alle tonerkassettene er satt inn riktig før du lukker frontdekselet.

Bytte skriverhodet

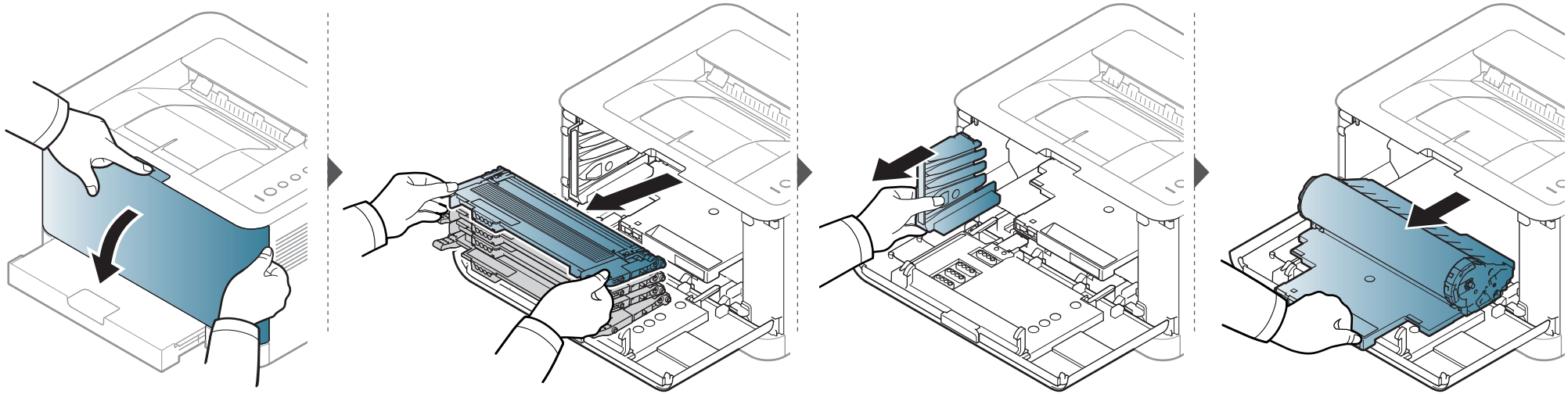

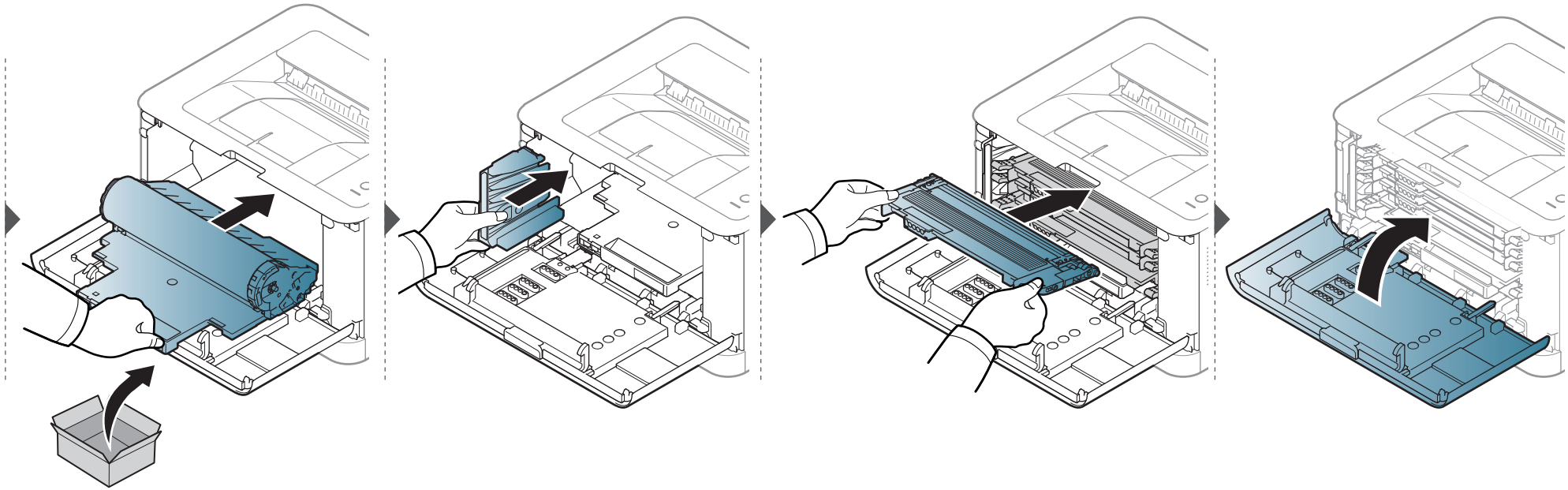

Rengjøre maskinen

Hvis det oppstår problemer med utskriftskvaliteten eller maskinen benyttes i støvete omgivelser, må du rengjøre maskinen regelmessig slik at utskriftsbetingelsene er optimale og maskinens levetid forlenges.

- Bruk av rengjøringsmidler som inneholder store mengder alkohol, løsemidler eller andre sterke stoffer, kan føre til at kabinettet blir misfarget eller sprekker.
- Hvis maskinen eller omgivelsene er tilsmusset med toner, anbefaler vi at du rengjør med en fuktig klut eller serviett. Hvis du bruker støvsuger, kan toner blåses ut i luften. Dette kan være skadelig.
- Under utskrift kan det samle seg partikler av papir, toner og støv inne i maskinen. Dette kan føre til problemer med utskriftskvaliteten, for eksempel tonerflekker eller -søl. Innvending rengjøring av maskinen fjerner og reduserer disse problemene.

Rengjøring på utsiden eller displayet

Rengjør maskinkabinettet eller displayet med en myk, lofri klut. Fukt kluten forsiktig med vann, men pass på at det ikke drypper vann på eller inn i maskinen.

Innvendig rengjøring

Under utskrift kan det samle seg partikler av papir, toner og støv inne i maskinen. Dette kan føre til problemer med utskriftskvaliteten, for eksempel tonerflekker eller -søl. Innvending rengjøring av maskinen fjerner og reduserer disse problemene.

Rengjøre maskinen

- Bruk en tørr og lofri klut for å rengjøre maskinen.
- Slå av strømbryteren hvis maskinen har en, før du rengjør maskinen.
- Lukk utgangsstøtten før du åpner toppdekselet.

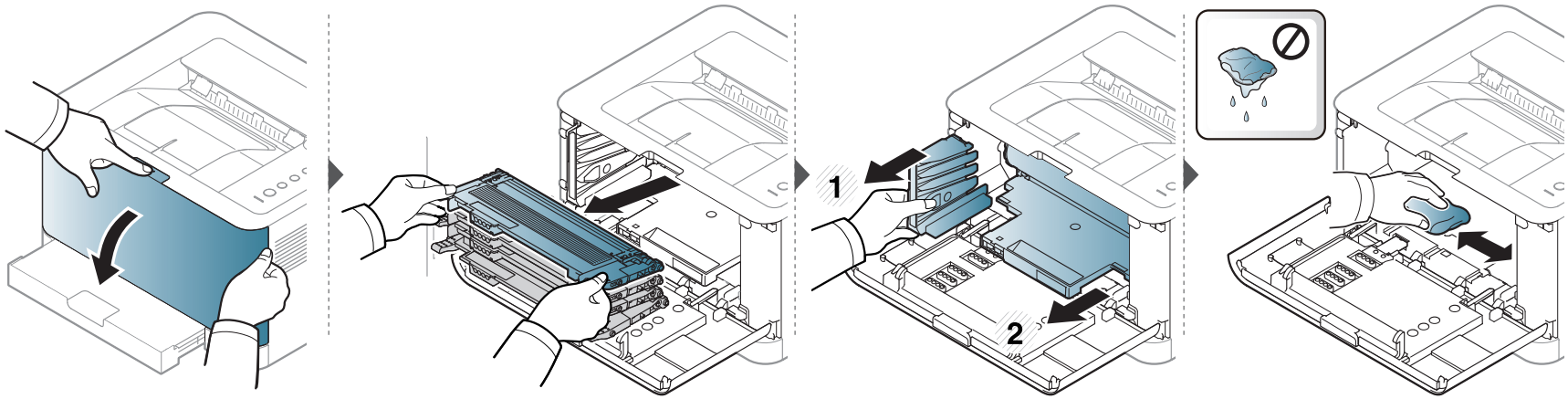

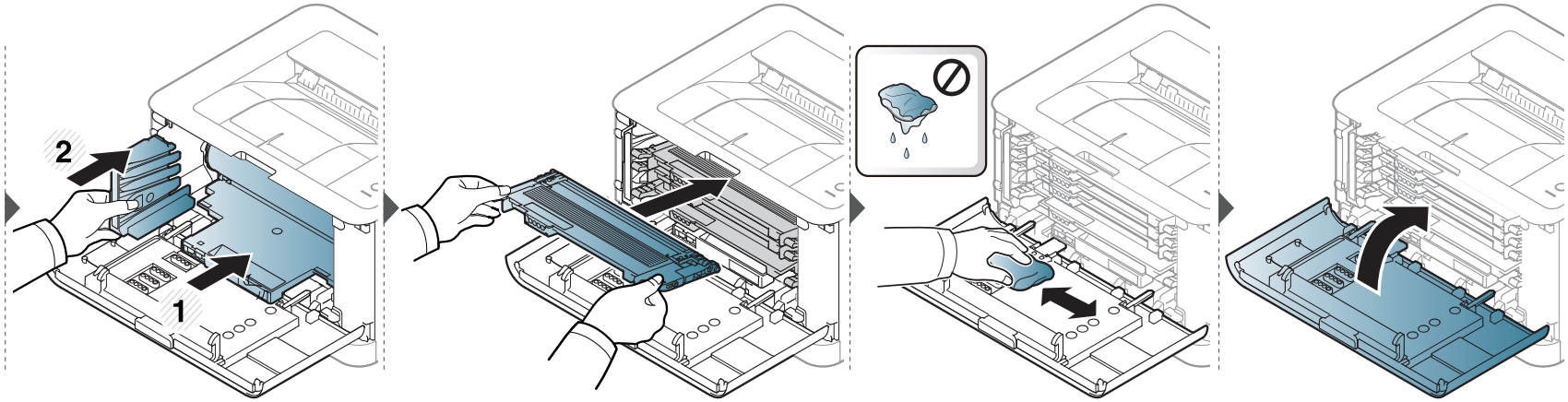

Tips for flytting og oppbevaring av maskinen

- Unngå å vippe maskinen eller holde den opp-ned under flytting. Ellers kan maskinen bli tilsmusset av toner på innsiden, noe som kan føre til skade på maskinen eller dårlig utskriftskvalitet.
- Sørg for at minst to personer har et fast grep om maskinen når den flyttes.

4. Feilsøking

Dette kapittelet inneholder nyttig informasjon om hva du skal gjøre hvis det oppstår en feil.

- **Tips for å unngå papirstopp** 58
- **Fjerne papirstopp** 59
- **Forklaring av statuslampene** 62

Kapittelet gir nyttig informasjon om hva som kan gjøres hvis du får problemer. Hvis maskinen har et display, sjekk meldingen på displayet først, for å korrigere feilen. Hvis du ikke kan finne løsningen på problemet i dette kapittelet, les kapittelet **Feilsøking** in Avansert Brukerhåndbok (se "Feilsøking" på side 174). Hvis du ikke finner løsningen i Brukerhåndbok eller problemet vedvarer, ring service.

Tips for å unngå papirstopp

Du kan unngå de fleste papirstopp ved å velge riktig medietype. Følg disse retningslinjene for å unngå papirstopp:

- Kontroller at de justerbare papirførerne er riktig innstilt (se "Oversikt over skuffene" på side 27).
- Ikke legg for mye papir i skuffen. Kontroller at papirnivået er under papirkapasitetsmerket på innsiden av skuffen.
- Ikke ta papir ut av skuffen mens maskinen skriver ut.
- Bøy, luft og rett ut papir før du legger det i skuffen.
- Ikke bruk brettet, fuktig eller svært krøllete papir.
- Ikke legg flere typer papir i en skuff samtidig.
- Bruk bare anbefalte utskriftsmedier (se "Spesifikasjoner for utskriftsmedier" på side 69).
- Perforerte eller pregede ark er ikke enkle å skille fra hverandre. Bøy arkene frem og tilbake for å løsne dem, og vift på dem. Mat ut enkeltark fra skuffen hvis det kommer ut flere på en gang eller oppstår papirstopp.
- Korn refererer til hvordan fibrene i et ark er innrettet. Vi anbefaler kornet langt papir.
- Ikke bruk papir med ru kanter.

Fjerne papirstopp

Trekk det fastkjørte papiret sakte og forsiktig ut for å unngå at det rives i stykker.

I skuff

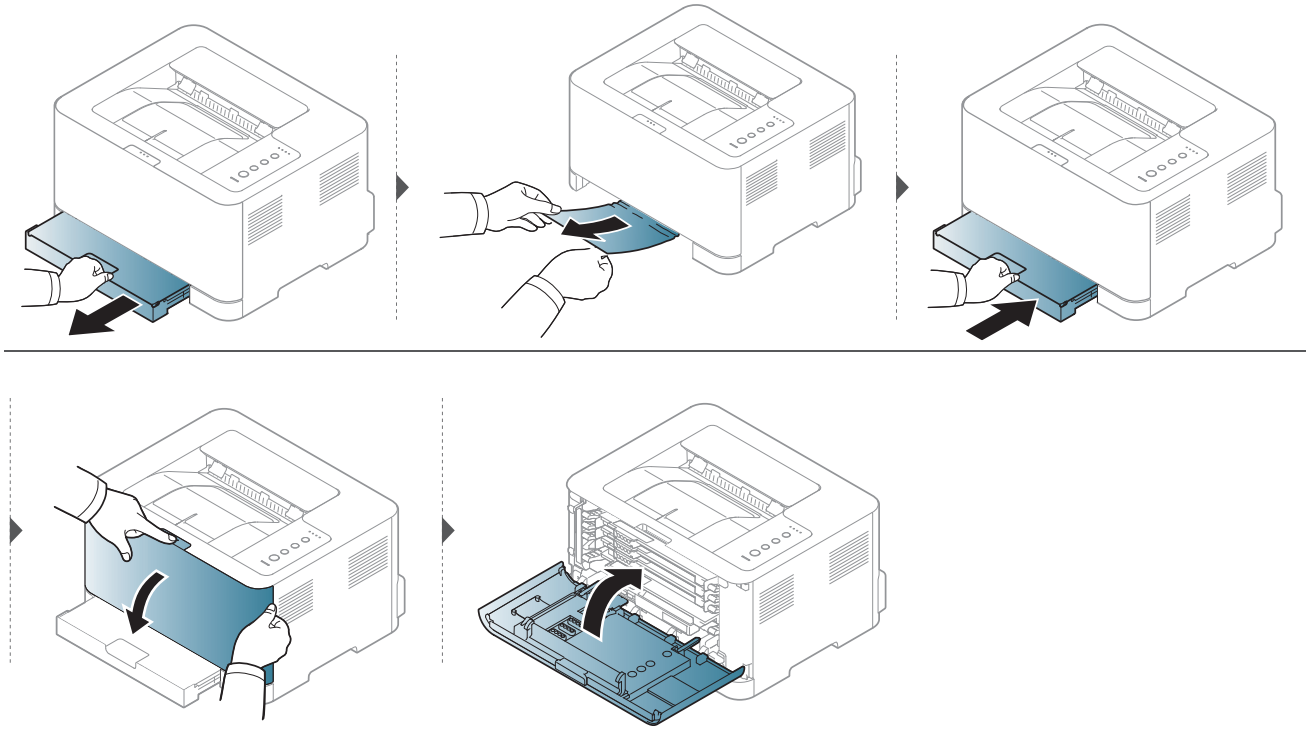

Fjerne papirstopp

Inni maskinen

Varmeelementet er varmt. Vær forsiktig når du fjerner papir fra maskinen.

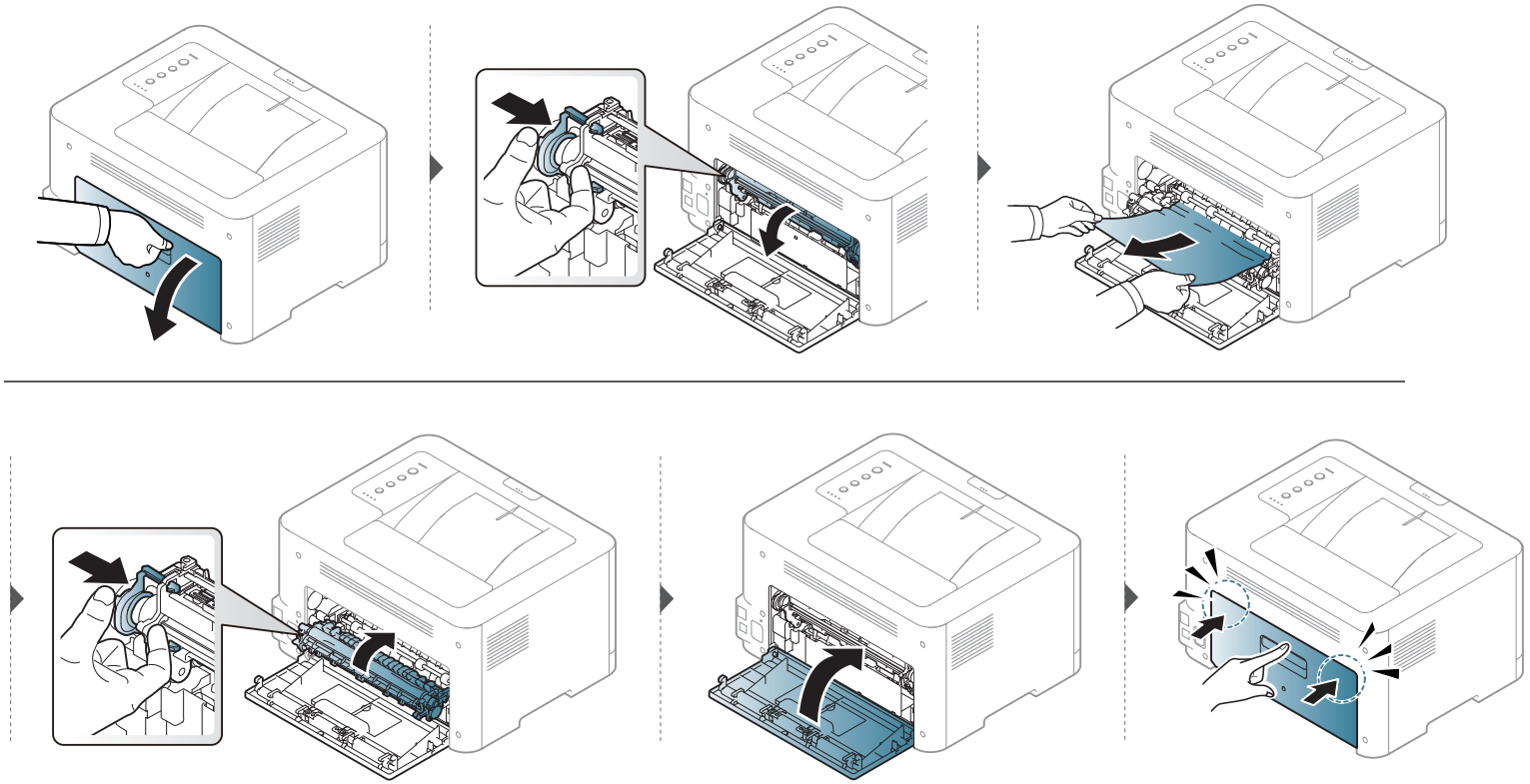

Fjerne papirstopp

I utområdet

Varmeelementet er varmt. Vær forsiktig når du fjerner papir fra maskinen.

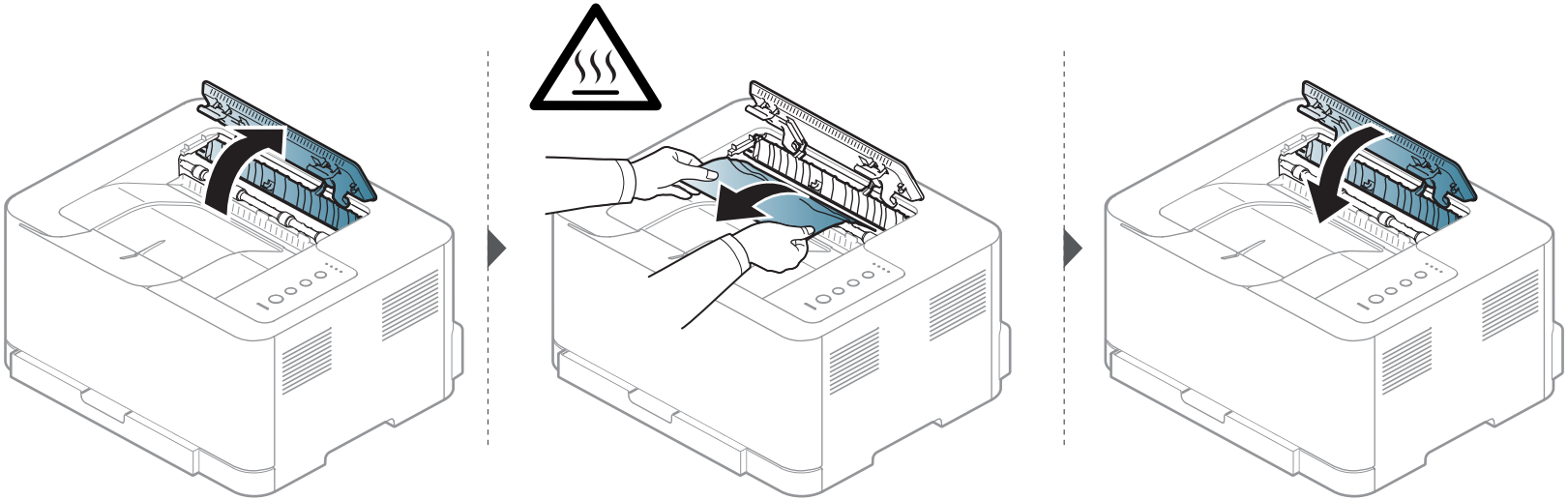

Forklaring av statuslampene

Fargen på LED-lampene angir maskinens gjeldende status.

- Det kan hende at enkelte LED-lamper ikke er tilgjengelige, avhengig av modell og land (se "Oversikt over kontrollpanelet" på side 19).
- Les feilmeldingen og dens instruksjoner fra feilsøkingsdelen for å løse problemet (se "Feilsøking" på side 174).
- Du kan også rette feil med retningslinjene fra datamaskinens Samsung skriverstatus-programvindu (se "Bruk av Samsung skriverstatus" på side 166).
- Hvis problemet vedvarer, må du be om service.

Status-lampe

Fargen på statuslampen angir maskinens gjeldende status.

Forklaring av statuslampene

Status			Beskrivelse
(Status-lampe)	Av		• Maskinen er koblet fra. • Maskinen er i strømsparingsmodus. Maskinen kobles til automatisk når data mottas eller du trykker på en knapp.
	Blå	På	Maskinen er tilkoblet og kan brukes.
		Blinker	• Når LED-lampen for status blinker langsomt, mottas data fra datamaskinen. • Når statuslampen blinker raskt, skrives det ut data.
	Oransje	På	• Det har oppstått papirstopp (se "Fjerne papirstopp" på side 59). • Deksel er åpent. Lukk dekselet. • Det er ikke papir i skuffen. Legg papir i skuffen (se "Legg papir i papirskuffen" på side 28). • Maskinen har stanset på grunn av en større feil. • Beholderen for resttoner er ikke installert i maskinen, eller beholderen for resttoner er full (se "Bytte beholder for resttoner" på side 50). • Den angitte bildeenheten har nesten nådd estimert levetid Det anbefales å bytte bildeenheten.
		Blinker	Det har oppstått en mindre feil, og maskinen venter på at feilen skal rettes. Når problemet er løst, fortsetter maskinen den opprinnelige oppgaven.

Forklaring av statuslampene

Toner / status-lampe

(Toner-lampe)		(Status-lampe)		Beskrivelse
Oransje	Av	Blå	På	Alle tonerkassetter har normal kapasitet.
	Blinker	Blå	På	Det er lite toner i kassetten. Den anslåtte levetiden til tonerkassetten er over. Klargjør en ny kassett for å bytte kassett. Du kan forbedre utskriftskvaliteten midlertidig ved å omfordele toneren (se "Fordeling av toner" på side 46).[a]
	På	Blå	På	Tonerkassettens levetid [b] er fullstendig tom. Fjern den gamle tonerkassetten og sett inn en ny.
	På	Oransje	På	• En tonerkassett har nesten nådd forventet levetid[c] Det anbefales å bytte tonerkassett (se "Bytte tonerkassett" på side 48). • Tonerkassetten er ikke installert eller feil tonerkassett er installert (se "Bytte tonerkassett" på side 48).

a. Det kan hende at enkelte LED-lamper ikke er tilgjengelige, avhengig av modell og land (se "Oversikt over kontrollpanelet" på side 19).

b. Estimert levetid for kassetten betyr forventet eller anslått levetid for tonerkassetten, som indikerer den gjennomsnittlige kapasiteten til utskrifter og er utformet i samsvar med ISO/IEC 19798. Antall sider kan påvirkes av driftsmiljø, utskriftshyppighet, medietype og mediestørrelse. Det kan fortsatt finnes noe toner igjen i kassetten når den oransje LED-lampen er tent og skriveren stopper utskriften.

c. Estimert levetid for kassetten betyr forventet eller anslått levetid for tonerkassetten, som indikerer den gjennomsnittlige kapasiteten til utskrifter og er utformet i samsvar med ISO/IEC 19798. Antall sider kan påvirkes av driftsmiljø, utskriftshyppighet, grafikk, medietype og mediestørrelse. Det kan fortsatt finnes noe toner igjen i kassetten når den oransje LED-lampen er tent og skriveren stopper utskriften.

Forklaring av statuslampene

WPS-/Strøm-/Øko-lampe

Status			Beskrivelse
(WPS-lampe)[a]	Blå	Blinker	Maskinen kobler seg til et trådløst nettverk.
		På	Maskinen kobler seg til et trådløst nettverk (se "Bruk av WPS-knappen" på side 110).
		Av	Maskinen er koblet fra det trådløse nettverket.
(Power/Wake Up-lampe)	Blå	På	Maskinen er i strømsparingsmodus.
		Av	Maskinen er klar eller strømmen er avslått.
Eco	Grønn	På	Økomodus er slått på (se "Økoutskrift" på side 38).
		Av	Økomodus er slått av.

a. Kun trådløs modell (se "Funksjoner etter modell" på side 6).

5. Tillegg

I dette kapittelet får du produktspesifikasjoner og informasjon om gjeldende forskrifter

- **Spesifikasjoner** 67
- **Informasjon om reguleringer** 76
- **Copyright** 87

Spesifikasjoner

Generelle spesifikasjoner

Disse spesifikasjonene kan endres når som helst, og uten forvarsel. Gå til **www.samsung.com** for ytterligere spesifikasjoner og informasjon om endringer i spesifikasjonene.

Elementer		Beskrivelse
Mål[a]	**Bredde x lengde x høyde**	382 x 309 x 211 mm
Vekt[a]	**Maskin med rekvisita**	9,96 kg
Støynivå[bc]	**Klarmodus**	Bakgrunnsstøynivå
	Utskriftsmodus	• Fargeutskrift: Mindre enn 46 dB (A) • Sort/hvitt-utskrift: Mindre enn 48 dB (A)
Temperatur	**Drift**	10 til 30 °C
	Lagring (Pakket)	-20 til 40 °C
Fuktighet	**Drift**	20 til 80 % relativ fuktighet
	Lagring (Pakket)	10 til 90% relativ fuktighet
Strømforsyning[d]	**110 volt-modeller**	AC 110 - 127 V
	220 volt-modeller	AC 220 - 240 V

Spesifikasjoner

Elementer		Beskrivelse
Strømforbruk[e]	**Gjennomsnitt i driftsmodus**	Mindre enn 290 W
	Klarmodus	Mindre enn 60 W
	Strømsparingsmodus	Mindre enn 1,4 W
	Strøm av-modus[f]	0,45 W
	Network Standby-modus (portaktivering)	Mindre enn 1.1 W
Trådløs[g]	**Modul**	SPW-B43143S

a. Dimensjoner og vekt er målt uten tilbehør.
b. Lydtrykknivå, ISO 7779. Konfigurasjonstestet: Grunnleggende maskininstallasjon, A4-papir, enkeltsidig utskrift.
c. Bare i Kina Hvis utstyrets støy er høyere enn 63 dB (A), bør utstyret plasseres i et relativt uavhengig område.
d. Se merknader på maskinen for riktig spenning (V), frekvens (Hertz) og strømtype (A) for maskinen.
e. Strømforbruket i strømsparingsmodus kan påvirkes av maskinens status, innstillinger, driftsmiljø, måleutstyr og metode landet bruker.
f. Strømforbruket kan kun unngås fullstendig når strømkabelen ikke er tilkoblet.
g. Kun trådløs modell (se "Funksjoner etter modell" på side 6).

Spesifikasjoner

Spesifikasjoner for utskriftsmedier

Type	Størrelse	Mål	Utskriftsmedievekt/Kapasitet[a]
			Skuff
Vanlig papir	**Letter**	216 x 279 mm (8,5 x 11 tommer)	60 til 85 g/m^2 • 150 ark med 75 g/m^2 • Maksimum papirhøyde: 15,5 mm
	Legal	216 x 356 mm (8,5 x 14 tommer)	
	US Folio	216 x 330 mm (8,5 x 13 tommer)	
	A4	210 x 297 mm (8,27 x 11,69 tommer)	
	Oficio	216 x 343 mm (8,5 x 13,5 tommer)	
	JIS B5	182 x 257 mm (7,17 x 10,12 tommer)	
	ISO B5	176 x 250 mm (6,93 x 9,84 tommer)	
	Executive	184 x 267 mm (7,25 x 10,5 tommer)	
	A5	148 x 210 mm (5,83 x 8,27 tommer)	
	A6	105 x 148 mm (4,13 x 5,83 tommer)	
Tykt papir	**Se informasjonen om vanlig papir**	Se informasjonen om vanlig papir	86 til 120 g/m^2 • 5 ark
Tynt papir	**Se informasjonen om vanlig papir**	Se informasjonen om vanlig papir	60 til 70 g/m^2 • 150 ark med 60 g/m^2 • Maksimum papirhøyde: 15,5 mm

Spesifikasjoner

Type	Størrelse	Mål	Utskriftsmedievekt/Kapasitet[a]
			Skuff
Bomullspapir	**Se informasjonen om vanlig papir**	Se informasjonen om vanlig papir	75 til 90 g/m^2 • 150 ark med 75 g/m^2 • Maksimum papirhøyde: 15,5 mm
Farget, Fortrykt, Resirkulert	**Se informasjonen om vanlig papir**	Se informasjonen om vanlig papir	60 til 85 g/m^2 • 150 ark med 75 g/m^2 • Maksimum papirhøyde: 15,5 mm
Etiketter[b]	**Letter, Legal, Oficio, US Folio, A4, JIS B5, ISO B5, Executive, A5,**	Se informasjonen om vanlig papir	120 til 150 g/m^2 • 5 ark
Kartong	**Letter, Legal, Oficio, US Folio, A4, JIS B5, ISO B5, Executive, A5,** **Postkort 4x6**	Se informasjonen om vanlig papir	121 til 163 g/m^2 • 5 ark
Bond-papir	**Se informasjonen om vanlig papir**	Se informasjonen om vanlig papir	105 til 120 g/m^2 • 10 ark
Arkivpapir	**Se informasjonen om vanlig papir**	Se informasjonen om vanlig papir	70 til 90 g/m^2 • 100 ark • Maksimum papirhøyde: 15,5 mm

Spesifikasjoner

Type	Størrelse	Mål	Utskriftsmedievekt/Kapasitet[a]
			Skuff
Glanset foto, **Matt foto**	**Letter, A4,** **Postkort 4x6**	Se informasjonen om vanlig papir	111 til 220 g/m^2 • 1 ark
Minimumsstørrelse (egendefinert)		76 x 152 mm	60 til 120 g/m^2
Maksimumsstørrelse (egendefinert)		216 x 356 mm (8,5 x 14 tommer)	

a. Maksimal kapasitet kan variere avhengig av utskriftsmediets vekt og tykkelse samt miljøforhold.
b. Jevnheten til etikettene som er benyttet i denne maskinen er 100 til 250 (sheffield). Dette henviser til den numeriske verdien til jevnheten.

Hvis utskriftsmediet veier over 120 g/m^2 (32 lbs), må du legge papiret i skuffen med ett ark om gangen.

Spesifikasjoner

Systemkrav

Microsoft® Windows®

Operativsystem	Krav (anbefales)		
	Prosessor	RAM	Ledig harddiskplass
Windows® XP Service Pack 3	Intel® Pentium® III 1 GHz (Pentium IV 2 GHz)	512 MB (1 GB)	1,5 GB
Windows Server® 2003	Intel® Pentium® III 1 GHz (Pentium IV 2 GHz)	512 MB (1 GB)	1,5 GB
Windows Server® 2008	Intel® Pentium® IV 1 GHz (Pentium IV 2 GHz)	512 MB (2 GB)	10 GB
Windows Vista®	Intel® Pentium® IV 3 GHz	512 MB (1 GB)	15 GB
Windows® 7	Intel® Pentium® IV 1 GHz 32- eller 64-bit eller kraftigere prosessor	1 GB (2 GB)	16 GB
	• Støtte for DirectX® 9-grafikk med 128 MB minne (for å aktivere Aero-temaet). • DVD-R/W-stasjon		
Windows Server® 2008 R2	Intel® Pentium® IV 1,4 GHz (x64) prosessorer (2 GHz eller raskere)	512 MB (2 GB)	10 GB
Windows® 8 **Windows® 8.1** **Windows® 10** **Windows Server® 2016**	Intel® Pentium® IV 1 GHz 32- eller 64-bit eller kraftigere prosessor	2 GB (2 GB)	20 GB
	• Støtte for DirectX® 9-grafikk med 128 MB minne (for å aktivere Aero-temaet). • DVD-R/W-stasjon		

Spesifikasjoner

Operativsystem	Krav (anbefales)		
	Prosessor	RAM	Ledig harddiskplass
Windows Server® 2012 **Windows Server® 2012 R2**	Intel® Pentium® IV 1,4 GHz (x64) prosessorer (2 GHz eller raskere)	512 MB (2 GB)	32 GB

- Internet Explorer 6.0 eller nyere er minimumskravet for alle Windows-operativsystemer.
- Brukere med administratorrettigheter kan installere programvaren.
- **Windows Terminal Services** er kompatibel med maskinen din.

Mac

Operativsystem	Krav (anbefales)		
	Prosessor	RAM	Ledig harddiskplass
Mac OS X 10.6	• Intel®-prosessorer	1 GB (2 GB)	1 GB
Mac OS x 10.7-10.10	• Intel®-prosessorer	2 GB	4 GB

Spesifikasjoner

Linux

Elementer	Krav
Operativsystem	Redhat® Enterprise Linux 5, 6.7 Fedora 12, 13, 14, 15, 16, 17, 18, 19, 20 OpenSuSE® 11.2, 11.3, 11.4, 12.1, 12.2, 12.3, 13.1 Ubuntu 10.04, 10.10, 11.04, 11.10, 12.04, 12.10, 13.04, 13.10, 14.04 SuSE Linux Enterprise Desktop 10, 11 Debian 6, 7 Mint 13, 14, 15, 16, 17
Prosessor	Pentium IV 2,4GHz (Intel Core™ 2)
RAM	512 MB (1 GB)
Ledig harddiskplass	1 GB (2 GB)

Spesifikasjoner

Nettverksmiljø

Kun for nettverk og trådløse modeller (se "Funksjoner etter modell" på side 6).

Du må konfigurere nettverksprotokollene på maskinen for å kunne bruke den som nettverksmaskin. Tabellen nedenfor viser nettverksmiljøet som støttes av maskinen.

Elementer	Spesifikasjoner
Nettverksgrensesnitt	• Ethernet 10/100 Base TX kablet LAN • 802.11b/g/n trådløst LAN
Nettverksoperativsystem	• Windows® XP Service Pack 3, Windows Server® 2003, Windows Vista®, Windows® 7, Windows® 8, Windows Server® 2008 R2 • Ulike Linux-operativsystemer • Mac OS X 10.6 - 10.10
Nettverksprotokoller	• TCP/IPv4 • DHCP, BOOTP • DNS, WINS, Bonjour, SLP, UPnP • Standard TCP/IP-utskrift (RAW), LPR, IPP, WSD • SNMPv 1/2/3, HTTP • TCP/IPv6 (DHCP, DNS, RAW, LPR, SNMPv 1/2/3, HTTP)
Trådløs sikkerhet	• Autentisering: Åpent system, Delt nøkkel, WPA personlig, WPA2 personlig (PSK) • Kryptering: WEP64, WEP128, TKIP, AES

Informasjon om reguleringer

Denne maskinen er utformet for normale arbeidsmiljøer og har flere sertifiseringer.

Sikkerhetserklæring om laserutstyr

Skriveren er sertifisert i USA som samsvarende med kravene i DHHS 21 CFR, kapittel 1, underkapittel J for laserprodukter av klasse I (1), og er også sertifisert som samsvarende med kravene i IEC 60825-1 : 2007 for laserprodukter av klasse I.

Laserprodukter av klasse I anses ikke som farlig utstyr. Lasersystemet og skriveren for øvrig er konstruert slik at personer ikke kan utsettes for laserstråling over nivå I under normal bruk, normalt vedlikehold eller service foretatt i samsvar med instruksjonene.

Advarsel

Du må aldri bruke skriveren eller utføre service på skriveren hvis beskyttelsesdekselet er fjernet fra laser/skanner-enheten. Den reflekterte strålen kan, selv om den er usynlig, skade øynene.

For å redusere faren for brann, elektrisk støt og personskade, må disse grunnleggende sikkerhetsreglene må alltid følges når maskinen benyttes.

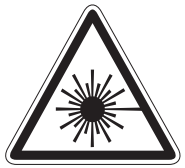

CAUTION - CLASS 3B. INVISIBLE LASER RADIATION WHEN OPEN. AVOID EXPOSURE TO THE BEAM.

ATTENTION - CLASSE 3B. RADIATION LASER INVISIBLE EN CAS D'OUVERTURE. EVITER L'EXPOSITION AU FAISCEAU.

GEFAHREN - KLASSE 3B: UNSICHTBARE LASERSTRAHLUNG WENN GEOFFNET. STRAHLENAUSSETZUNG VERMEIDEN.

ATTENZIONE - CLASSE 3B. RADIAZIONI LASER INVISIBILI CON IL DISPOSITIVO APERTO. EVITARE L'ESPOSIZIONE AL RAGGIO.

PRECAUCIÓN - RADIACIÓN LÁSER INVISIBLE DE CLASE 3B PRESENTE AL ABRIR. EVITE LA EXPOSICIÓN AL HAZ.

PERIGO - CLASSE 3B. RADIAÇÃO LASER INVISÍVEL AO ABRIR. EVITE EXPOSIÇÃO DIRECTA AO FEIXE.

GEVAAR - KLASSE 3B. ONZICHTBARE LASERSTRALING INDIEN GEOPEND. VERMIJD BLOOTSTELLING AAN DE STRAAL.

ADVARSEL - KLASSE 3B. USYNLIG LASERSTRÅLING VED ÅBNING. UNDGÅ UDSÆTTELSE FOR STRÅLING.

ADVARSEL - KLASSE 3B. USYNLIG LASERSTRÅLING NÅR DEKSEL ÅPNES. UNNGÅ EKSPONERING FOR STRÅLEN.

VARNING - KLASS 3B OSYNLIG LASERSTRÅLNING NÄR DENNA DEL ÄR ÖPPNAD. STRÅLEN ÄR FARLIG.

VAROITUS - LUOKAN 3B NÄKYMÄTTÖMÄLLE LASER-SÄTEILYÄ AVATTUNA. VÄLTÄ ALTISTUMISTA SÄTEELLE.

注 意 - CLASS 3B。严禁打开, 以免被不可见激光辐射 泄漏灼伤

주 의 - 열리면 등급 3B 비가시 레이저 방사선이 방출됩니다. 광선에 노출을 피하십시오.

注 意 - CLASS 3B。嚴禁打開, 以免被不可見激光輻射洩漏灼傷

Informasjon om reguleringer

Ozon og sikkerhet

Produktets grad av osonutslipp er under 0,1 ppm. Fordi oson er tyngre enn luft må produktet oppbevares på et sted med god ventilering.

Advarsel om perklorat

Denne advarselen om perklorat gjelder bare for primære CR litium-batterier (mangandioksid) i produkter som BARE selges eller distribueres i California, USA.

Perkloratmaterialer, regler for spesiell håndtering kan gjelde.

Se www.dtsc.ca.gov/hazardouswaste/perchlorate. (Gjelder bare for USA).

Strømsparing

Skriveren er utstyrt med et avansert strømsparingssystem, som reduserer strømforbruket når skriveren ikke er i aktiv bruk.

Hvis skriveren ikke mottar data i løpet av en angitt tidsperiode, reduseres strømforbruket automatisk.

ENERGY STAR og ENERGY STAR-merket er registrerte merker i USA.

Hvis du vil ha mer informasjon om ENERGY STAR-programmet, kan du gå til http://www.energystar.gov.

Modeller som er ENERGY STAR-godkjent har en ENERGY STAR-etikett. Kontroller om maskinen din er ENERGY STAR-godkjent.

Resirkulering

Produktemballasjen bør resirkuleres eller avhendes på en miljømessig forsvarlig måte.

Informasjon om reguleringer

Korrekt avhending av dette produktet (Avfall fra elektrisk og elektronisk utstyr)

(Gjelder i land med sorteringssystemer for avfall)

Når dette merket finnes på produktet, tilbehøret eller dokumentasjonen, betyr det at produktet og tilhørende elektronisk tilbehør (f.eks. lader, hodetelefoner og USB-kabel) ikke må kastes sammen med vanlig husholdningsavfall når produktlevetiden er over. For å hindre skade på miljø og helse på grunn av ukontrollert avfallshåndtering må disse artiklene skilles fra andre typer avfall og resirkuleres på en ansvarlig måte som fremmer gjenbruk av materialressurser.

Private forbrukere bør kontakte forhandleren de kjøpte produktet av eller lokale myndigheter for informasjon om hvor og hvordan disse artiklene kan resirkuleres på en miljøvennlig måte.

Forretningsbrukere bør kontakte sin leverandør og undersøke vilkårene i kjøpskontrakten. Dette produktet og tilhørende elektronisk tilbehør må ikke blandes med andre typer industriavfall.

(Kun USA)

avhender uønskede elektroniske produkter kun via godkjente miljøstasjoner for elektronisk avfall. Gå til vår nettside for å finne nærmeste miljøstasjon: www.samsung.com/recyclingdirect, eller ring (877) 278 - 0799

EU REACH' SVHC-erklæring

Hvis du ønsker informasjon om Samsungs miljøforpliktelser og produktspesifikke forskriftsmessige forpliktelser, f.eks. REACH, kan du besøke: www.samsung.com/uk/aboutsamsung/samsungelectronics/corporatecitizenship/data_corner.html

Advarsel om lovforslag 65 fra California (kun USA)

The California Safe Drinking Water and Toxic Enforcement Act requires the Governor of California to publish a list of chemicals known to the state of California to cause cancer or reproductive toxicity and requires businesses to warn of exposure to such chemicals.

WARNING: This product contains chemicals known to the State of California to cause cancer and birth defects or other reproductive harm. This appliance and its accessories can cause low-level exposure to chemicals during operation, which can be reduced by operating the appliance in a well ventilated area, and low-level exposure to chemicals through other use or handling.

Informasjon om reguleringer

Radiostøy

FCC-informasjon til brukeren

Denne enheten er i samsvar med del 15 av FCC-reglene. Bruk av enheten er underlagt følgende to betingelser:

- Enheten kan ikke forårsake skadelig interferens.
- Enheten må akseptere interferens utenfra, inkludert interferens som kan forårsake at enheten ikke virker som den skal.

Dette utstyret er testet og funnet ikke å overskride grenseverdiene for digitalt utstyr av klasse B, slik disse fremgår av del 15 av FCC-bestemmelsene. Grenseverdiene er utformet for å gi en rimelig grad av beskyttelse mot uønsket interferens i bomiljøer. Utstyret produserer, bruker og kan utstråle signaler i radiofrekvensområdet, og kan dermed forstyrre radiokommunikasjon hvis det ikke installeres og brukes i samsvar med instruksjonene. Det kan imidlertid aldri garanteres at forstyrrelser ikke vil forekomme. Hvis utstyret virker forstyrrende på mottak av radio- eller TV-signaler (noe som kan fastslås ved å slå utstyret av og på), ber vi brukeren forsøke å eliminere forstyrrelsene vha. ett eller flere av følgende tiltak:

- Still mottakerantennen inn på nytt, eller omplasser den.
- Øk avstanden mellom utstyret og mottakeren.
- Koble utstyret til en stikkontakt som er på en annen strømkrets enn den som mottakeren er koblet til.
- Be om hjelp fra forhandleren eller en erfaren radio- eller TV-tekniker.

Endringer og modifikasjoner, som ikke uttrykkelig er godkjent av produsenten som er ansvarlig for at standardene overholdes, kan frata brukeren retten til å bruke utstyret.

Bestemmelser om radiointerferens i Canada

Denne digitale enheten overskrider ikke grenseverdiene for klasse B med hensyn til avgivelse av radiostøy fra digitalt utstyr, slik dette fremgår av standarden "Digital Apparatus", ICES-003, fra Industry and Science Canada.

Cet appareil numérique respecte les limites de bruits radioélectriques applicables aux appareils numériques de Classe B prescrites dans la norme sur le matériel brouilleur: "Appareils Numériques", ICES-003 édictée par l’Industrie et Sciences Canada.

RFID (Radio Frequency Interface Device – RF-grensesnittenhet)

Bruk av RFID er underlagt følgende to betingelser: (1) Denne enheten kan ikke skape interferens, og (2) denne enheten må akseptere interferens utenfra, inkludert interferens som kan forårsake at enheten ikke virker som den skal (bare i USA, Frankrike og Taiwan).

Informasjon om reguleringer

USA

Federal Communications Commission (FCC)

Forsettlig strålingskilde i henhold til FCC del 15

Laveffekts radio-LAN-enheter (trådløst kommunikasjonsutstyr som benytter RF-området, dvs. radiofrekvensområdet) og opererer i 2,4 eller 5 GHz-båndet, kan være innebygd i skriveren. Informasjonen som følger gjelder bare dersom slikt utstyr er installert. Se merket på maskinen for å kontrollere om trådløst utstyr er installert.

Trådløst utstyr som eventuelt er installert i maskinen, er godkjent for bruk i USA hvis det er et ID-nummer fra FCC på merket på maskinen.

FCC har satt som en generell veiledning at det bør være minst 20 cm avstand mellom utstyret og brukerens kropp (gjelder ikke armer og ben). Denne maskinen skal være mer enn 20 cm fra brukerens kropp når trådløst utstyr er i bruk. Utgangseffekten til trådløst utstyr som eventuelt er innebygd i skriveren, holder seg godt under FCCs RF-grenseverdier.

Senderen må ikke plasseres eller brukes sammen med andre antenner eller sendere.

Bruk av denne enheten er underlagt følgende to betingelser: (1) Enheten må ikke forårsake skadelig interferens. (2) Enheten må godta interferens utenfra, inkludert interferens som kan forårsake at enheten ikke virker som den skal.

Trådløse enheter skal ikke repareres/vedlikeholdes av brukeren. De må ikke endres på noen som helst måte. Endring av en trådløs enhet fører til at brukeren fratas retten til å bruke den. Kontakt produsenten for service.

FCC-erklæring for bruk av trådløst LAN:

Under installasjon og bruk av denne kombinerte senderen og antennen kan det hende at eksponeringsgrensen for radiobølger på 1 m W/cm^2 overskrides når avstanden til antennen er kort. Brukeren må derfor til enhver tid sørge for å ha en avstand på minst 20 cm mellom seg selv og antennen. Denne enheten må ikke plasseres sammen med en annen sender og senderantenne.

Bytt ut det monterte støpselet (gjelder bare Storbritannia)

Viktig

På strømledningen til denne maskinen er det montert et standardstøpsel (BS 1363) med 13 ampere, som har en sikring med 13 ampere. Når du bytter eller undersøker sikringen, må du sette inn riktig sikring med 13 ampere. Deretter må du sette sikringsdekselet på plass igjen. Hvis du har mistet sikringsdekselet, må du ikke bruke støpselet før du har fått et nytt sikringsdeksel.

Ta kontakt med forhandleren du kjøpte maskinen av.

Støpselet med 13 ampere er den vanligste typen i Storbritannia, og bør passe. Noen bygninger (hovedsakelig gamle bygninger) har imidlertid ikke vanlige stikkontakter for støpsler med 13 ampere. I så fall må du kjøpe en egnet adapter. Ikke fjern det monterte støpselet.

Hvis du kutter av det støpte støpselet, må det kastes umiddelbart. Du kan ikke lodde støpselet, og du kan få elektrisk støt hvis du setter det i en stikkontakt.

Viktig advarsel:

Du må jorde denne maskinen.

Lederne i strømledningen har følgende fargekoder:

- **Grønn og gul:** jordet
- **Blå:** nøytral
- **Brun:** spenningsførende

Hvis lederne i strømledningen ikke samsvarer med fargemerkingen i støpselet, gjør du følgende:

Koble den grønne og gule lederen til støpselpinnen som er merket med bokstaven "E" (eller et annet jordingssymbol) eller er grønn/gul eller grønn.

Koble den blå lederen til støpselpinnen som er merket med bokstaven "N" eller er svart.

Koble den brune lederen til støpselpinnen som er merket med bokstaven "L" eller er rød.

Du må ha en sikring med 13 ampere i støpselet, adapteren eller fordelingstavlen.

Informasjon om reguleringer

Samsvarserklæring (land i Europa)

Godkjenninger og sertifiseringer

Samsung Electronics erklærer herved at denne [C43x series] samsvarer med de grunnleggende kravene og andre relevante bestemmelser i Lavspenningsdirektivet (2006/95/EC), EMC-direktivet (2004/108/EC).

CE

Samsung Electronics erklærer ved dette at denne [C43xW series] er i samsvar med hovedkravene i og andre relevante forskrifter i R&TTE-direktivet (1999/5/EF).

Samsvarserklæringen kan leses på **www.samsung.com**, gå til Support > Filarkiv og skriv inn skrivernavnet (MFP) ditt for å lese EuDoC.

1. januar 1995: Rådsdirektiv 2006/95/EC om tilnærming av medlemsstatenes lovgivning om lavspenningsutstyr.

1. januar 1996: Rådsdirektiv 2004/108/EC, om tilnærming av medlemsstatenes lovgivning om elektromagnetisk kompatibilitet.

9. mars 1999: Rådsdirektiv 1999/5/EC om radioutstyr og teleterminalutstyr og gjensidig godkjenning av utstyrets samsvar. En fullstendig erklæring med opplysninger om relevante direktiver og standarder kan fås ved henvendelse til representanten for Samsung Co., Ltd.

EC-sertifisering

Sertifisering i henhold til 1999/5/EC direktivet om radioutstyr og teleterminalutstyr og gjensidig godkjenning av utstyrets samsvar (R&TTE direktivet).

Dette Samsung-produktet er sertifisert av Samsung og utformet for å fungere i det norske analoge, offentlige svitsjede telefonnettverket i henhold til kravene i direktiv 1999/5/EC. Produktet er utviklet for å fungere med det offentlige svitsjede telefoninettet og kompatible PBX-nettverk i de europeiske land:

I tilfelle problemer bør du først og fremst kontakte den europeiske kvalitetsavdelingen hos Samsung Electronics Co., Ltd.

Produktet er testet i henhold til TBR21. ETSI (European Telecommunications Standards Institute) har utstedt et rådgivende dokument (EG 201 121) som inneholder notater og ytterligere krav for å sikre kompabiliteten av TBR21-terminaler for å bistå i bruk og anvendelse av terminalutstyr som overholder denne standarden. Produktet er designet mot, og er fullt kompatibel med alle relevante rådgivende notater i dette dokumentet.

Informasjon om reguleringer

Informasjon om europeisk radiogodkjenning (for produkter utstyrt med EU-godkjente radioenheter)

Laveffekts radio-LAN-enheter (trådløst kommunikasjonsutstyr som benytter RF-området, dvs. radiofrekvensområdet) og opererer i 2,4 eller 5 GHz-båndet, kan være en del av skriveren (innebygd), enten skriveren er ment for privat eller næringsmessig bruk. Informasjonen som følger gjelder bare dersom slikt utstyr er installert. Se merket på maskinen for å kontrollere om trådløst utstyr er installert.

CE

Trådløst utstyr som eventuelt er installert i maskinen, er godkjent for bruk i EU-land og tilknyttede områder bare hvis det er et CE-merke med et serienummer og et advarselsymbol på merket på maskinen.

Utgangseffekten til trådløst utstyr, som eventuelt er innebygd i skriveren, holder seg godt under grenseverdiene for RF-eksponering fastsatt av Europarådet gjennom R&TTE-direktivet.

Europeiske land som godkjenningene for trådløst utstyr gjelder for:

EU-land

Europeiske land med bruksbegrensninger:

EU

I Frankrike kan dette utstyret kun brukes innendørs.

EØS/EFTA-land

Ingen begrensninger på nåværende tidspunkt

Informasjon om samsvar med bestemmelser

Retningslinjer for trådløst utstyr

Laveffekts radio-LAN-enheter (trådløst kommunikasjonsutstyr som benytter RF-området, dvs. radiofrekvensområdet) og opererer i 2,4 eller 5 GHz-båndet, kan være innebygd i skriveren. Nedenfor finner du en generell oversikt over forhold knyttet til bruk av trådløst utstyr.

Ekstra begrensninger, forsiktighetsregler og andre forhold er angitt under det enkelte landet (eller grupper av land). Det trådløse utstyret i maskinen er kun godkjent for bruk i land som er oppgitt på maskinens radiogodkjenningsmerke. Hvis landet hvor du skal bruke det trådløse utstyret ikke er nevnt, må du kontakte den lokale godkjenningsinstansen for radioutstyr for å få informasjon om aktuelle krav. Trådløst utstyr er underlagt strenge regelverk, og bruk er kanskje ikke tillatt.

Informasjon om reguleringer

Utgangseffekten til trådløst utstyr, som eventuelt er innebygd i skriveren, holder seg godt under dagens RF-grenseverdier. Ettersom det trådløse utstyret (som eventuelt er innebygd i skriveren) har lavere utgangseffekt enn maksimumsverdiene i sikkerhetsstandarder og -anbefalinger for radiostråling, mener produsenten at utstyret trygt kan brukes. Utstyret må, uavhengig av strømnivå, behandles forsiktig slik at fysisk kontakt mellom menneske og maskin reduseres til et minimum under normal bruk.

Som en generell veiledning bør det være minst 20 cm avstand mellom trådløst utstyr og brukerens kropp (gjelder ikke armer og ben). Denne maskinen skal være mer enn 20 cm fra brukerens kropp når trådløst utstyr er i bruk og sender.

Senderen må ikke plasseres eller brukes sammen med andre antenner eller sendere.

Enkelte forhold krever begrensninger på bruk av trådløst utstyr. Eksempler på vanlige begrensninger er gitt nedenfor:

Trådløs kommunikasjon i radiofrekvensområdet kan forstyrre utstyr på passasjerfly. Gjeldende luftfartsbestemmelser krever at trådløst utstyr er slått av under flyreiser. Utstyr som kommuniserer over IEEE 802.11 (også kjent som trådløst Ethernet) eller Bluetooth, er eksempler på utstyr for trådløs kommunikasjon.

I omgivelser med risiko for skadelige/uønskede forstyrrelser av andre enheter eller tjenester, kan bruk av trådløst utstyr være begrenset eller forbudt. Flyplasser, sykehus og omgivelser med konsentrasjoner av oksygen eller brennbare gasser er eksempler på steder hvor bruk av trådløst utstyr kan være begrenset eller forbudt. Når du ikke vet om det er tillatt å bruke trådløst utstyr der du befinner deg, må du be om nødvendig tillatelse før du slår på utstyret.

Hvert land har egne begrensninger for bruk av trådløst utstyr. Maskinen er utstyrt med trådløst utstyr. Før du tar med deg maskinen til et annet land, bør du innhente informasjon om eventuelle begrensninger for bruk av trådløst utstyr i landet som du reiser til. Denne informasjonen får du hos den lokale godkjenningsinstansen for radioutstyr.

Hvis maskinen ble levert med innebygd trådløst utstyr, må du ikke bruke dette utstyret med mindre alle deksler og beskyttelsesinnretninger er på plass og systemet er fullstendig montert.

Trådløse enheter skal ikke repareres/vedlikeholdes av brukeren. De må ikke endres på noen som helst måte. Endring av en trådløs enhet fører til at brukeren fratas retten til å bruke den. Kontakt produsenten for service.

Bruk kun drivere som er godkjent for bruk i landet hvor enheten skal benyttes. Se produsentens systemgjenopprettingsverktøy, eller ta kontakt med produsentens kundestøtte hvis du trenger mer informasjon.

Informasjon om reguleringer

Bare i Taiwan

警告

本電池如果更換不正確會有爆炸的危險
請依製造商說明書處理用過之電池

Bare i Taiwan

低功率電波輻射性電機管理辦法

第十二條　經型式認證合格之低功率射頻電機，非經許可，
公司、商號或使用者均不得擅自變更頻率、
加大功率或變更原設計之特性及功能。

第十四條　低功率射頻電機之使用不得影響飛航安全及干擾合法通信；
經發現有干擾現象時，應立即停用，
並改善至無干擾時方得繼續使用。
前項合法通信，指依電信法規定作業之無線電通信。
低功率射頻電機須忍受合法通信或工業、
科學及醫療用電波輻射性電機設備之干擾。

Kun Russland/Kasakhstan/Hviterussland

EAC

Изготовитель: «Самсунг Электроникс Ко., Лтд.»
(Мэтан-донг) 129, Самсунг-ро, Енгтонг-гу, г. Сувон, Кёнги-до, Республика Корея

Импортер: ООО «Самсунг Электроникс Рус Компани»
Адрес: 125009, г. Москва, ул. Воздвиженка 10

Самсунг Электроникс Ко. Лтд
(Мэтан-донг) 129, Самсунг-ро, Енгтонг-гу, Сувон қ., Кёнги-до, Корея Республикасы

«САМСУНГ ЭЛЕКТРОНИКС КЗ ЭНД ЦЕНТРАЛ ЭЙЖА» ЖШС
Заңды мекен-жайы:Қазақстан Республикасы, Алматы қ., Әл-Фараби даңғылы, 36, 3,4-қабаттар

Kun Tyskland

Das Gerät ist nicht für die Benutzung am Bildschirmarbeitsplatz gemäß BildscharbV vorgesehen.

Das Gerät kann der Bildschirmarbeitsverordnung unterliegen und in diesem Zusammenhang Abweichungen von an Bildschirmarbeitsplätze zu stellenden Anforderungen (Zeichengröße auf Bildschirmgerät und Tastatur) aufweisen. Es ist daher für Tätigkeiten nicht geeignet, bei denen Beschäftigte das Gerät für einen nicht unwesentlichen Teil ihrer normalen Arbeit mit Bildschirmarbeit benutzen.

Bei Aufstellung des Gerätes darauf achten, dass Blendungen durch in der Anzeige spiegelnde Lichtquellen vermieden werden.

Informasjon om reguleringer

Kun Tyrkia

- Bu ürünün ortalama yaşam süresi 7 yıl, garanti suresi 2 yildir.

Kun Thailand

Dette telekommunikasjonsutstyret oppfyller NTCs tekniske krav.

Kun Kina

回收和再循环

为了保护环境，我公司已经为废弃的产品建立了回收和再循环系统。
我们会为您无偿提供回收同类废旧产品的服务。
当您要废弃您正在使用的产品时，请您及时与授权耗材更换中心取得联系，
我们会及时为您提供服务。

Nettside: http://www.samsung.com/cn/support/location/supportServiceLocation.do?page=SERVICE.LOCATION

中国能效标识

型号	能效等级	典型能耗（kW·h）
Xpress C430	1	1.02
Xpress C430W	1	1.02

依据国家标准 GB 21521-2014

产品中有害物质的名称及含量

部件名称	有害物质					
	铅 (Pb)	汞 (Hg)	镉 (Cd)	六价铬 (Cr^{6+})	多溴联苯 (PBB)	多溴二苯醚 (PBDE)
塑料	O	O	O	O	O	O
金属（机箱）	X	O	O	O	O	O
印刷电路部件 (PCA)	X	O	O	O	O	O
电缆 / 连接器	X	O	O	O	O	O
电源设备	X	O	O	O	O	O
电源线	X	O	O	O	O	O
机械部件	X	O	O	O	O	O
卡盒部件	X	O	O	O	O	O
定影部件	X	O	O	O	O	O
扫描仪部件 - CCD（如果有）	X	X	O	O	O	O
扫描仪部件 - 其它（如果有）	X	O	O	O	O	O
印刷电路板部件 (PBA)	X	O	O	O	O	O
墨粉	O	O	O	O	O	O
滚筒	O	O	O	O	O	O

本表格依据 SJ/T 11364 的规定编制。
○：表示该有害物质在该部件所有均质材料中的含量均在 GB/T 26572 规定的限量要求以下。
╳：表示该有害物质至少在该部件的某一均质材料中的含量超出 GB/T 26572 规定的限量要求。

Copyright

© 2015 Samsung Electronics Co., Ltd. Med enerett.

Denne brukerhåndboken er utarbeidet utelukkende til informasjonsformål. Informasjonen i brukerhåndboken kan endres uten varsel.

Samsung Electronics er ikke ansvarlig for noen skader, direkte eller indirekte, som skyldes eller er relatert til bruken av denne brukerhåndboken.

- Samsung og Samsung-logoen er varemerker for Samsung Electronics Co., Ltd.
- Microsoft, Windows XP Service Pack 3, Windows Vista, Windows 7, Windows 8, Windows Server 2008 R2, Windows 10 og Windows Server 2016 er enten registrerte varemerker eller varemerker tilhørende Microsoft Corporation.
- Microsoft, Internet Explorer, Excel, Word, PowerPoint, og Outlook er registrerte varemerker for Microsoft Corporation i USA og andre land.
- Google, Picasa, og Google Docs er enten registrerte varemerker eller varemerker for Google Inc.
- iPad, iPhone, iPod touch, Mac og Mac OS er varemerker for of Apple Inc., registrert i USA og andre land.
- AirPrint og AirPrint-logoen er varemerker for Apple Inc.
- Alle andre merke- eller produktnavn er varemerker for sine respektive selskaper eller organisasjoner.

Copyright

QR-kode	Programvaren som følger med dette produktet inneholder programvare med åpen kildekode. Du kan få den fullstendige tilsvarende kildekoden i en periode på tre år etter siste forsendelse av dette produktet ved å sende en e-post til mailto:oss.request@samsung.com. Det er også mulig å få den fullstendige tilsvarende kildekoden i et fysisk medium som for eksempel en CD-ROM. Dette medfører en minimal kostnad. **Følgende URL https://opensource.samsung.com/opensource/Samsung_C43x_Series/seq/49 går til nedlastingssiden for kildekoden som er gjort tilgjengelig og informasjon om åpen kildekode-lisensen som gjelder for dette produktet.** Dette tilbudet er gyldig for alle som mottar denne informasjonen.

REV. 9.09

Brukerhåndbok

Samsung Printer *Xpress*

C43x series
C43xW series

AVANSERT

Brukerhåndboken gir informasjon om installasjon avansert konfigurasjon, drift og feilsøking for flere typer operativsystem.

Det kan hende at enkelte funksjoner ikke er tilgjengelige, avhengig av modell og land.

GRUNNLEGGENDE

Denne brukerhåndboken gir informasjon vedrørende installasjon, grunnleggende bruk og feilsøking på Windows.

AVANSERT

1. Installasjon av programvare

Installasjon for Mac 93
Reinstallering for Mac 94
Installasjon for Linux 95
Reinstallasjon for Linux 96

2. Slik bruker du en nettverkstilkoblet maskin

Nyttige nettverksprogrammer 98
Oppsett av kablet nettverk 99
Slik installerer du driver i nettverket 102
IPv6-konfigurasjon 107
Trådløst nettverksoppsett 109
Samsung Mobile Print 127
Slik bruker du NFC 128
Mopria™ 131
AirPrint 133
Samsung Cloud Print 135
Google Cloud Print™ 137

3. Spesialfunksjoner

Høydejustering 140
Skriverfunksjoner 141

4. Nyttige vedlikeholdsverktøy

Slik får du tilgang til administrasjonsverktøy 154
Easy Capture Manager 155
Samsung Easy Color Manager 156
Easy Eco Driver 157
Bruk av Samsung Printer Center 158
Bruke SyncThru™ Web Service 161
Bruk av Samsung Easy Printer Manager 164
Bruk av Samsung skriverstatus 166
Slik bruker du Samsung Printer Experience 168

5. Feilsøking

Papirmatingsproblemer 175
Tilkoblingsproblemer med strøm og kabler 176
Utskriftsproblemer 177
Problemer med utskriftskvalitet 181
Problemer med operativsystemet 189

1. Installasjon av programvare

Dette kapittelet gir instruksjoner for installasjon essensiell og nyttig programvare for bruk i et miljø hvor maskinen er tilkoblet via kabel. En lokaltilkoblet maskin er en maskin som er koblet direkte til datamaskinen med en USB-kabel. Hvis datamaskinen er tilkoblet et nettverk, kan du hoppe over trinnene nedenfor og gå direkte til installasjon av driveren for den nettverkstilkoblede maskinen (Se Slik installerer du driver i nettverket102).

- **Installasjon for Mac** 93
- **Reinstallering for Mac** 94
- **Installasjon for Linux** 95
- **Reinstallasjon for Linux** 96

- Hvis du bruker Windows operativsystem, se "Installerer driveren lokalt" på side 22 om installasjon av maskinens driver.
- Ikke bruk USB-kabel som er lengre enn 3 meter.

Installasjon for Mac

1. Kontroller at maskinen er koblet til datamaskinen og slått på.
2. Sett inn den medfølgende programvare-CD-en i CD-stasjonen.
3. Velg CD-ROM-en som vises på **Søk**.
4. Dobbeltklikk på **Install Software**-ikonet.
5. Les lisensavtalen og merk av for at du godtar.
6. Klikk på **Next** og følg instruksjonene i installasjonsvinduet.

Slik installerer du faksdriveren:

a Åpne mappen **Applikasjoner** > **Samsung** > **Faks Kø Opprettet av**.

b Maskinen vises på **Printer List**

c Velg maskinen du ønsker å bruke og trykk på knappen **Create**

Reinstallering for Mac

Hvis skriveren ikke fungerer som den skal, kan du avinstallere driveren og deretter installere den på nytt.

1. Åpne mappen **Applications** > **Samsung** > **Printer Software Uninstaller**.
2. Avinstaller programvare for skriver ved å klikke **Continue**.
3. Velg innstillingen du vil slette, og klikk deretter på **Uninstall**.
4. Angi passordet og klikk på **OK**.
5. Når avinstallasjonen er fullført, klikker du på **Close**.

Hvis en maskin allerede er lagt til, slett den fra **Print Setup Utility** eller **Print & Fax**.

Installasjon for Linux

Du må laste ned programvarepakker for Linux fra Samsungs nettsider for å installere skriverprogramvaren (http://www.samsung.com > finn ditt produkt > Støtte eller Nedlastinger).

Installere Unified Linux-driveren

Du må logge på som superbruker (root) for å installere maskinprogramvaren. Hvis du ikke er superbruker, kontakter du systemansvarlig.

1. Kontroller at maskinen er koblet til datamaskinen og slått på.
2. Kopier pakken **Unified Linux Driver** til systemet ditt.
3. Åpne terminalprogram og gå til mappen du kopierte pakken til.
4. Pakk ut pakken.
5. Flytt til mappen **uld**.
6. Utfør "./**install.sh**" kommando (Hvis du ikke er logget inn som root, utfør kommandoen med "**sudo**" som "**sudo ./install.sh**")
7. Fortsett installasjonen.
8. Når installasjonen er fullført, starter verktøy for utskrift (Gå til **System** > **Administration** > **Printing** eller utfør kommandoen "**system-config-printer**" i terminalprogram).
9. Klikk på knappen **Add**.
10. Velg skriver.
11. Klikk på knappen **Videresend** og legg den til systemet.

Reinstallasjon for Linux

Hvis skriveren ikke fungerer som den skal, kan du avinstallere driveren og deretter installere den på nytt.

1. Åpne programmet **Terminal**.
2. Gå til mappen **uld** som ble pakket ut fra **Unified Linux Driver**-pakken.
3. Utfør "./**uninstall.sh**" kommando (Hvis du ikke er logget inn som root, utfør kommandoen med "**sudo**" som "**sudo ./uninstall.sh**")
4. Fortsett installasjonen.

2. Slik bruker du en nettverkstilkoblet maskin

Dette kapitlet inneholder trinnvise instrukser om hvordan du setter opp den nettverkstilkoblede maskinen og programvaren.

- Nyttige nettverksprogrammer 98
- Oppsett av kablet nettverk 99
- Slik installerer du driver i nettverket 102
- IPv6-konfigurasjon 107
- Trådløst nettverksoppsett 109
- Samsung Mobile Print 127
- Slik bruker du NFC 128
- Mopria™ 131
- AirPrint 133
- Samsung Cloud Print 135
- Google Cloud Print™ 137

Hvilke tilleggsenheter og funksjoner som støttes, kan variere avhengig av modell (se "Funksjoner etter modell" på side 6).

Nyttige nettverksprogrammer

Det finnes flere forskjellige programmer du kan bruke til å konfigurere nettverksinnstillingene på en enkel måte i nettverksmiljøet. Spesielt for nettverksansvarlig er det mulig å administrere flere maskiner på nettverket.

- Angi IP-adressen før du bruker programmene nedenfor.
- Det kan hende at noen funksjoner og ekstra varer ikke er tilgjengelig. Dette avhenger av modeller eller land (se "Funksjoner etter modell" på side 6).

SyncThru™ Web Service

Webserveren som er innebygd i nettverksmaskinen, gjør det mulig å foreta følgende oppgaver (se "Bruke SyncThru™ Web Service" på side 161).

- Sjekk informasjon og status for rekvisita.
- Tilpasse maskininnstillingene.
- Sett alternativ for e-postvarsel. Når du velger dette alternativet, blir maskinens status (lavt nivå i tonerkassett eller maskinfeil) automatisk sendt til den angitte e-postadressen.
- Konfigurere nettverksparameterne som er nødvendige for at maskinen skal kunne kobles til ulike nettverksmiljøer.

Oppsett av SetIPkablet nettverk

Med dette verktøyet kan du velge et nettverksgrensesnitt og manuelt konfigurere IP-adressene som skal brukes med TCP/IP-protokollen.

- Se "Konfigurer IPv4 ved å bruke programmet SetIP (Windows)" på side 99.
- Se "Konfigurer IPv4 ved bruk av SetIP (Mac)" på side 100.
- Se "Konfigurer IPv4 ved bruk av SetIP (Linux)" på side 101.

- Du vil ikke kunne bruke denne funksjonen hvis enheten din ikke støtter nettverkstilkobling (se "Bakfra visning" på side 18).
- TCP/IPv6 støttes ikke av dette programmet.

Oppsett av kablet nettverk

Skrive ut en nettverkskonfigurasjonsrapport

Du kan skrive ut en **nettverkskonfigurasjonsrapport** fra maskinens kontrollpanel som vil vise gjeldende maskins nettverksinnstillinger. Dette er nyttig når du skal konfigurere et nettverk.

Trykk på ⊗ (**Cancel** eller **Stop/Clear**) på kontrollpanelet i to sekunder.

Du kan bruke denne **nettverkskonfigurasjonsrapporten** til å finne maskinens MAC-adresse og IP-adresse.

Eksempel:

- MAC-adresse: 00:15:99:41:A2:78
- IP-adresse: 169.254.192.192

Angi IP-adresse

- Du vil ikke kunne bruke denne funksjonen hvis enheten din ikke støtter nettverkstilkobling (se "Bakfra visning" på side 18).
- TCP/IPv6 støttes ikke av dette programmet.

Først må du konfigurere en IP-adresse for nettverksutskrift og -administrasjon. I de fleste tilfeller tilordnes en ny IP-adresse automatisk av en DHCP-server (Dynamic Host Configuration Protocol Server) på nettverket.

Konfigurer IPv4 ved å bruke programmet SetIP (Windows)

Før du bruker programmet SetIP, deaktiver datamaskinens brannmur fra **Kontrollpanel** > **Sikkerhetssenter** > **Windows-brannmur**.

Følgende instrukser kan være forskjellig fra modellen din.

1. Last ned programvaren fra nettsiden til Samsung og pakk ut og installer den. (http://www.samsung.com > finn ditt produkt > Støtte eller Nedlastinger).
2. Følg instruksene i installasjonsvinduet.
3. Bruk en nettverkskabel for å koble til maskinen til nettverket.
4. Slå på maskinen.
5. Fra **Start**-menyen velger du **Alle programmer** > **Samsung Printers** > **SetIP** > **SetIP**.

Oppsett av kablet nettverk

6 Klikk på ikonet (det tredje fra venstre) i vinduet SetIPfor å åpne TCP/IP-konfigurasjonsvinduet.

7 Angi den nye informasjonen for maskinen i konfigurasjonsvinduet. I intranett i bedrifter kan det hende du trenger å få denne informasjonen tilordnet av en nettverksansvarlig før du fortsetter.

Finn maskinens MAC-adresse i **nettverkskonfigurasjonsrapporten** (se "Skrive ut en nettverkskonfigurasjonsrapport" på side 99) og skriv den inn uten kolon. Adressen 00:15:99:29:51:A8 blir for eksempel 0015992951A8.

8 Klikk på **Bruk** og deretter på **OK**. Maskinen skriver ut **konfigurasjonsrapporten** automatisk. Kontroller at alle innstillingene er riktige.

Konfigurer IPv4 ved bruk av SetIP (Mac)

Før du bruker programmet SetIP deaktiver datamaskinens brannmur fra **System Preferences** > **Security** (eller **Security & Privacy**) > **Firewall**.

1 Last ned programvaren fra nettsiden til Samsung og pakk ut og installer den. (http://www.samsung.com > finn ditt produkt > Støtte eller Nedlastinger).

2 Slå på maskinen.

3 Kjør det nedlastede **SetIP**-programmet

4 Klikk på ikonet (det tredje fra venstre) i vinduet SetIPfor å åpne TCP/IP-konfigurasjonsvinduet.

5 Angi den nye informasjonen for maskinen i konfigurasjonsvinduet. I intranett i bedrifter kan det hende du trenger å få denne informasjonen tilordnet av en nettverksansvarlig før du fortsetter.

Finn maskinens MAC-adresse i **nettverkskonfigurasjonsrapporten** (se "Skrive ut en nettverkskonfigurasjonsrapport" på side 99) og skriv den inn uten kolon. Adressen 00:15:99:29:51:A8 blir for eksempel 0015992951A8.

6 Klikk på **Bruk** og deretter på **OK**. Maskinen skriver ut **konfigurasjonsrapporten** automatisk. Kontroller at alle innstillingene er riktige.

Oppsett av kablet nettverk

Konfigurer IPv4 ved bruk av SetIP (Linux)

Før du bruker programmet SetIP, deaktiver datamaskinens brannmur fra **System Preferences** eller **Administrator**.

Følgende instrukser kan være forskjellig fra din modell eller dine operativsystemer.

1. Last ned SetIP-programmet fra Samsungs nettside og pakk det ut.
2. Dobbeltklikk på filen **SetIPApplet.html** i mappen **cdroot/Linux/noarch/at_opt/share/utils** .
3. Klikk for å åpne TCP/IP-konfigurasjonsvinduet.
4. Angi den nye informasjonen for maskinen i konfigurasjonsvinduet. I intranett i bedrifter kan det hende du trenger å få denne informasjonen tilordnet av en nettverksansvarlig før du fortsetter.

Finn maskinens MAC-adresse i **nettverkskonfigurasjonsrapporten** (se "Skrive ut en nettverkskonfigurasjonsrapport" på side 99) og skriv den inn uten kolon. Adressen 00:15:99:29:51:A8 blir for eksempel 0015992951A8.

5. Maskinen skriver ut **konfigurasjonsrapporten** automatisk.

Slik installerer du driver i nettverket

- Det kan hende at noen funksjoner og ekstra varer ikke er tilgjengelig. Dette avhenger av modeller eller land (se "Funksjoner etter modell" på side 6).
- Maskinen støtter ikke nettverksgrensesnittet. Funksjonen kan ikke brukes (se "Bakfra visning" på side 18).
- Du kan installere driver og programvare for skriveren når du setter inn programvare-CD-en inn i CD-ROM-en. For Windows, velg driver og programvare for skriveren i vinduet **Velg programvare og verktøy som skal installeres**.

Windows

Brannmurprogramvaren kan blokkere nettverkskommunikasjon. Deaktiver datamaskinens brannmur før du kobler enheten til nettverket.

1. Kontroller at maskinen er koblet til nettverket og slått på. IP-adressen til maskinen må også være konfigurert (se "Angi IP-adresse" på side 99).

2. Sett inn den medfølgende programvare-CD-en i CD-stasjonen.

   Hvis installasjonsskjermen ikke vises, klikk **Start** > **Alle programmer** > **Tilbehør** > **Kjør**.

   Skriv inn X:**Setup.exe**, og bytt ut "X" med bokstaven som representerer din CD-ROM-stasjon. Klikk deretter på **OK**.

   •For Windows 8:

   Hvis installasjonsvinduet ikke vises fra **Perler**, velg **Søk** > **Apper** og søk etter **Kjør**. Skriv inn X:\Setup.exe og bytt ut “X” med bokstaven som representerer din CD-ROM-stasjon. Klikk deretter på **OK**.

   Hvis vinduet “**Tap for å velge hva som skjer med denne disken**.” vises, klikk på vinduet og velg **Run Setup.exe**.

3. Les og godta avtalen i installasjonsvinduet. Klikk på **Neste**.

4. Velg **Nettverk** på skjermen **Tilkoblingstype for skriver**, og klikk på **Neste**.

5. Følg instruksene i installasjonsvinduet.

Slik installerer du driver i nettverket

Fra Windows 8 Start-skjermen

- V4-driveren lastes ned automatisk fra Windows Update når datamaskinen er tilkoblet Internett. Hvis ikke kan du laste ned V4-driveren fra Samsungs nettside, http://www.samsung.com > finn ditt produkt > Støtte eller Nedlastinger.
- Du kan laste ned appen **Samsung Printer Experience** fra **Windows Store**. Du trenger en Microsoftkonto for å bruke Windows**Store**.

a Velg **Søk** fra **Perler**.

b Klikk på **Store**.

c Søk og klikk på **Samsung Printer Experience**.

d Klikk på **Install**.

- V4-driveren installeres ikke hvis du installerer driveren ved hjelp den medfølgende programvare-CD-en. Hvis du ønsker å bruke V4-driveren på **skrivebord**-skjermen, kan du laste ned fra Samsungs nettside, http://www.samsung.com > finn ditt produkt > Støtte eller Nedlastinger.
- Hvis du ønsker å installere Samsungs administrasjonsverktøy for skriver, må dette gjøres ved hjelp av den medfølgende programvare-CD-en.

1. Kontroller at maskinen er koblet til nettverket og slått på. IP-adressen til maskinen må også være konfigurert (se "Angi IP-adresse" på side 99).
2. Gå til **Perler** og velg **Innstillinger** > **Endre PC-innstillinger** > **Enhet**.
3. Klikk på **Legg til enhet**.

   Maskinene du søkte etter vises på skjermen.
4. Velg navn for modell eller vert du ønsker å bruke.

Du kan skrive ut en nettverkskonfigurasjonsrapport fra kontrollpanelet på maskinen for å vise gjeldende nettverksinnstillinger for maskinen (se "Skrive ut en nettverkskonfigurasjonsrapport" på side 120).

5. Driveren installeres automatisk fra **Windows Update**.

Skjult installasjonsmodus

Skjult installasjonsmodus er en installasjonsmetode som ikke krever noen handling av brukeren. Når du starter installasjonen, vil maskindriveren og programmene automatisk installeres på datamaskinen. Du kan starte den skjulte installasjonen ved å skrive inn **/s** eller **/S** i kommandovinduet.

Kommandolinjeparametere

Følgende tabell viser kommandoer som kan brukes i kommandovinduet.

Følgende kommandolinje er effektiv og kjører når kommandoen brukes med **/s** eller **/S**. Men **/h**, **/H** eller **/?** er uvanlige kommandoer som kan kjøres separat.

Slik installerer du driver i nettverket

Kommandolinje	Definisjon	Beskrivelse
/s eller /S	Starter skjult installasjon	Installerer maskindrivere uten å spørre etter brukergrensesnitt eller brukeravbrudd.
/p"<port name>" eller /P"<port name>"	Angir skriverport. Nettverksporten opprettes ved å bruke standard TCP/IP-portmonitor. For lokal port, må denne porten finnes på systemet før den brukes av en kommando.	Navnet til skriverporten kan angis som IP-adresse, vertsnavn, navn på lokal USB-port eller IEEE1284-portnavn. Eksempel: • /p"xxx.xxx.xxx.xxx" hvor "xxx.xxx.xxx.xxx" er IP-adressen til nettverksskriveren. /p"USB001", /P"LPT1:", /p"hostname"
/a"<dest_path>" eller /A"<dest_path>"	Spesifiserer destinasjonsbane for installeringen. Destinasjonsbanen skal være en godkjent bane.	I og med at maskindriverne skal installeres på det OS-spesifikke stedet, gjelder denne kommandoen bare for programmer.

Kommandolinje	Definisjon	Beskrivelse
/n"<Printer name>" eller /N"<Printer name>"	Angir skrivernavn. Skriverhendelsen skal opprettes som angitt skrivernavn.	Med denne parameteren kan du tilføye skriverhendelser etter ønske.
/nd eller /ND	Kommandoer for ikke å sette den installerte driveren som standard maskindriver.	Dette indikerer at den installerte maskindriveren ikke vil være standard maskindriver på ditt system hvis det er installert én eller flere skriverdrivere. Hvis det ikke er installert noen maskindriver på systemet, brukes ikke dette alternativet, fordi Windows OS vil angi den installerte skriverdriveren som standard maskindriver.
/x eller /X	Bruker eksisterende maskindriverfiler til å opprette skriverhendelse hvis den allerede er installert.	Denne kommandoen gir deg en måte å installere en skriverhendelse som bruker installerte skriverdriverfiler, uten å installere en ekstra driver.

Slik installerer du driver i nettverket

Kommandolinje	Definisjon	Beskrivelse
/up"<printer name>" eller/ UP"<printer name>"	Fjerner bare angitt skriverhendelse og ikke driverfilene.	Denne kommandoen gir deg muligheten til å fjerne bare angitt skriverhendelse fra systemet, uten at dette påvirker andre skriverdrivere. Den vil ikke fjerne skriverdriverfiler fra systemet.
/d eller /D	Avinstallerer alle enhetsskrivere og programmer fra systemet.	Denne kommandoen fjerner alle installerte enhetsdrivere og programmer fra systemet.
/v"<share name>" eller /V"<share name>"	Deler installert maskindrivere og andre tilgjengelige plattformdrivere for Point & Print.	Den vil installere alle maskindrivere som støttes av Windows-plattformen og dele disse med de angitte <share name> for 'point and print'.
/o eller /O	Åpner **Skrivere og telefakser**-mappe etter installasjon.	Denne kommandoen vil åpne **Skrivere og telefakser**-mappe etter stille installasjon.
/h, /H eller /?	Viser bruk av kommandolinje.	

Mac

1. Kontroller at maskinen er koblet til datamaskinen og slått på.
2. Sett inn den medfølgende programvare-CD-en i CD-stasjonen.
3. Velg CD-ROM-en som vises på **Søk**.
4. Dobbeltklikk på **Install Software**-ikonet.
5. Les lisensavtalen og merk av for at du godtar.
6. Klikk på **Next**.
7. Velg **Network** på skjermen for skriverens tilkoblingstype.
8. Klikk på **Next**.
9. Følg instruksene i installasjonsvinduet.

Slik installerer du driver i nettverket

Linux

Du må laste ned programvarepakker for Linux fra Samsungs nettsider for å installere skriverprogramvaren (http://www.samsung.com > finn ditt produkt > Støtte eller Nedlastinger).

1. Kontroller at maskinen er koblet til nettverket og slått på. IP-adressen til maskinen må også være konfigurert.
2. Kopier pakken **Unified Linux Driver** til systemet ditt.
3. Åpne terminalprogram og gå til mappen du kopierte pakken til.
4. Pakk ut pakken.
5. Flytt til mappen **uld**.
6. Utfør kommandoen **./install.sh** (hvis du ikke er pålogget som rot, må kommandoen utføres med **sudo** som **sudo ./install.sh**).
7. Fortsett installasjonen.
8. Etter installasjon starter verktøy for **Printing** (Gå til **System** > **Administration** > **Printing** eller kjør kommandoen **system-config-printer** terminalprogram).
9. Klikk på knappen **Add**.
10. Velg **AppSocket/HP JetDirect** og skriv inn maskinens IP-adresse.
11. Klikk på knappen **Forward** og legg den til systemet.

IPv6-konfigurasjon

IPv6 støttes korrekt kun i Windows Vista eller høyere.

Hvis IPv6-nettverket ikke fungerer, tilbakestiller du alle nettverksinnstillingene til fabrikkinnstillinger og prøver på nytt ved å bruke **Fjern innst**.

Maskinen støtter følgende IPv6-adresser for nettverksutskrift og -administrasjon.

- **Link-local Address**: Selvkonfigurert lokal IPv6-adresse (adressen begynner med FE80).
- **Stateless Address**: Automatisk konfigurert IPv6-adresse av en nettverksruter.
- **Stateful Address**: IPv6-adresse konfigurert av en DHCPv6-server.
- **Manual Address**: Manuelt konfigurert IPv6-adresse av en bruker.

I IPv6-nettverksmiljøet, følger du fremgangsmåten nedenfor for å bruke IPv6-adressen:

Fra SyncThru™ Web Service.

Aktivere IPv6

1. Start en nettleser (f.eks. Internett Explorer) fra Windows. Skriv inn maskinens IP-adresse (http://xxx.xxx.xxx.xxx) i adressefeltet, trykk Enter eller klikk på **Start**.
2. Hvis du logger inn i **SyncThru™ Web Service** for første gang, må du logge på som administrator. Skriv inn standard bruker-ID og passord nedenfor. Av sikkerhetsmessige årsaker anbefaler vi at du endrer det forhåndsinnstilte passordet.

   •ID: admin

   •Password: sec00000
3. Når vinduet **SyncThru™ Web Service** åpnes, flytter du pekeren til **Settings** øverst i menyen, og klikker deretter **Network Settings**.
4. Klikk **TCP/IPv6** på nettsidens venstre panel.
5. Velg avmerkingsboksen **IPv6 Protocol** for å aktivere IPv6.
6. Klikk på **Apply**-knappen.
7. Slå maskinen av og på igjen.

IPv6-konfigurasjon

- Du kan også stille inn DHCPv6.
- Slik setter du IPv6-adressen manuelt:
  Velg avmerkingsboksen **Manual Address**. Tekstboksen **Address/ Prefix** aktiveres. Skriv inn resten av adressen (eksempel: 3FFE:10:88:194::**AAAA**, der "A" er den heksadesimale verdien 0 til og med 9, A til og med F).

Adressen må være omgitt av '[ ]'-klammer.

Konfigurering av IPv6-adresse

1. Start en webleser som støtter IPv6-adressering som URL-adresse, for eksempel Internet Explorer.

2. Velg én av IPv6-adressene (**Link-local Address**, **Stateless Address**, **Stateful Address**, **Manual Address**) fra **nettverkskonfigurasjonsrapporten** (se "Skrive ut en nettverkskonfigurasjonsrapport" på side 99).

   •**Link-local Address**: Selvkonfigurert lokal IPv6-adresse (adressen begynner med FE80).

   •**Stateless Address**: Automatisk konfigurert IPv6-adresse av en nettverksruter.

   •**Stateful Address**: IPv6-adresse konfigurert av en DHCPv6-server.

   •**Manual Address**: Manuelt konfigurert IPv6-adresse av en bruker.

3. Skriv inn IPv6-adressene (for eksempel: http://[FE80::215:99FF:FE66:7701]).

Trådløst nettverksoppsett

- Det kan hende at trådløst nettverk ikke er tilgjengelig avhengig av modellen (se "Funksjoner etter modell" på side 6).

Trådløse nettverk krever høyere sikkerhet. Når du konfigurerer et tilgangspunkt, blir det angitt et nettverksnavn (SSID), hvilken type sikkerhet som brukes, og et nettverkspassord for nettverket. Snakk med nettverksadministrator om dette før du går videre med installeringene.

Fremgangsmåter for trådløst oppsett.

Du kan opprette trådløs innstilling enten fra maskinen eller fra datamaskinen. Velg fremgangsmåten du ønsker fra tabellen nedenfor.

- Det kan hende at enkelte nettverksinstallasjoner ikke er tilgjengelige, avhengig av modell eller land.
- Det anbefales at du stiller inn passord for tilgangspunktet. Hvis du ikke har passord for tilgangspunktet, kan det utsettes for ulovlig tilgang fra ukjente maskiner, inkludert PC-er, smarttelefoner og skrivere. Se brukerveiledningen om passord for tilgangspunktet.

Fremgangsmåte for oppsett	Tilkoblingsmetode	Beskrivelse og referanse
Med tilgangspunkt	Fra datamaskinen	Se "Oppsett via USB-kabel" på side 113 for Windows.
		Se "Tilgangspunkt uten USB-kabel" på side 115 for Windows.
		Se "Oppsett via USB-kabel" på side 117 for Mac.
		Se "Tilgangspunkt uten USB-kabel" på side 119 for Mac.
		Se "Bruke et nettverkskabel" på side 119.
	Fra maskinens kontrollpanel	Se "Bruk av WPS-knappen" på side 110.
Wi-Fi Direct-oppsett		Se "Konfigurere Wi-Fi Direct for mobil utskrift" på side 122.

Trådløst nettverksoppsett

Bruk av WPS-knappen

Hvis maskinen og et tilgangspunkt (eller en trådløs ruter) støtter Wi-Fi Protected Setup™ (WPS), kan du enkelt konfigurere innstillingene for det trådløse nettverket på menyen **WPS**, uten å måtte bruke en datamaskin.

- Hvis du vil bruke det trådløse nettverket i infrastrukturmodus, må du sørge for at nettverkskabelen er koblet fra maskinen. Bruk av knappen **WPS (PBC)** eller inntasting av PIN-nummeret fra datamaskinen for å koble til tilgangspunktet varierer avhengig av tilgangspunktet (eller trådløs ruter) du bruker. Se brukerhåndboken for tilgangspunktet (eller den trådløse ruteren) du bruker.
- Innstillinger for sikkerhet kan endres når WPS-knappen brukes til å sette opp trådløst nettverk. Dette kan unngås ved å lukke WPS-alternativet for gjeldende innstillinger for trådløs sikkerhet. Alternativt navn kan være annerledes avhengig av tilgangspunktet (eller trådløs ruter) du bruker.

Elementer å klargjøre

- Kontroller om tilgangspunktet (eller den trådløse ruteren) støtter WPS (Wi-Fi Protected Setup™).
- Kontroller om maskinen støtter WPS (Wi-Fi Protected Setup™).
- Datamaskin i nettverk (kun PIN-modus).

Velg type

Det er to tilgjengelige metoder for å koble maskinen til et trådløst nettverk.

- Med metoden **Push Button Configuration (PBC)** kan du koble maskinen til et trådløst nettverk ved å trykke både på menyknappen **WPS** på kontrollpanel og på WPS-knappen (PBC) på et WPS-aktivert (Wi-Fi Protected Setup™) tilgangspunkt (eller en trådløs ruter).
- Med metoden **PIN (personlig ID-nummer)** kan du koble maskinen til et trådløst nettverk ved å angi den medfølgende PIN-informasjonen på et WPS-aktivert (Wi-Fi Protected Setup™) tilgangspunkt (eller en trådløs ruter).

Trådløst nettverksoppsett

Koble til med WPS

Den fabrikkinnstilte standardverdien for maskinen er **PBC**-modus, som anbefales for et vanlig trådløst nettverksmiljø.

Koble til i PBC-modus

1 Trykk på og hold knappen (WPS) på kontrollpanelet i omtrent 2 - 4 sekunder inntil statuslampen blinker hurtig.

Maskinen begynner å koble seg til et trådløst nettverk. Lampen blinker sakte i opptil to minutter inntil du trykker på PBC-knappen på tilgangspunktet (eller den trådløse ruteren).

2 Trykk på **WPS (PBC)**-knappen på tilgangspunktet (eller den trådløse ruteren).

a Lampen for trådløst nettverk blinker hurtig. Maskinen kobler til tilgangspunktet (eller den trådløse ruteren).

b Når maskinen er koblet til det trådløse nettverket, forblir lampen tent.

3 Sett inn den medfølgende programvare-CD-en i CD-stasjonen, og følg instruksene i vinduet for å sette opp det trådløse nettverket.

Tilkobling i PIN-modus

1 Nettverkskonfigurasjonsrapporten inklusive PIN-nummeret må skrives ut (se "Skrive ut en nettverkskonfigurasjonsrapport" på side 99).

I klarmodus trykker du og holder (**Cancel** eller knappen **Stop/Clear**) på kontrollpanelet i omtrent 5 sekunder. Du kan finne maskinens PIN-nummer.

2 Trykk på og hold knappen (WPS) på kontrollpanelet i mer enn 4 sekunder inntil statuslampen tennes.

Maskinen kobles til et tilgangspunkt (eller en trådløs ruter).

3 Du må angi det 8-sifrede PIN-nummeret i løpet av 2 minutter på datamaskinen som er koblet til tilgangspunktet (eller den trådløse ruteren).

Lampen blinker sakte i opptil to minutter inntil du angir det åttesiffers PIN-nummeret.

Lampen for trådløst nettverk blinker i rekkefølgen nedenfor:

a Lampen for trådløst nettverk blinker hurtig. Maskinen kobler til tilgangspunktet (eller den trådløse ruteren).

b Når maskinen er koblet til det trådløse nettverket, forblir lampen tent.

4 Sett inn den medfølgende programvare-CD-en i CD-stasjonen, og følg instruksene i vinduet for å sette opp det trådløse nettverket.

Trådløst nettverksoppsett

Koble til et trådløst nettverket på nytt

Når trådløsfunksjonen er av, prøver maskinen automatisk å koble til tilgangspunktet (eller en trådløs ruter) på nytt med de tidligere nettverksinnstillingene og den tidligere adressen.

I følgende tilfeller kobler maskinen seg automatisk til det trådløse nettverket på nytt.

- Maskinen slås av og på igjen.
- Tilgangspunktet (eller den trådløse ruteren) slås av og på igjen.

Avbryt tilkoblingen

Hvis du vil avbryte funksjonen for trådløs nettverkstilkobling når maskinen kobler seg til det trådløse nettverket, trykker du på og slipper knappen (**Cancel** eller knappen **Stop/Clear**) på kontrollpanelet. **Du må vente i to minutter for å koble til det trådløse nettverket igjen.**

Koble fra et nettverk

Hvis du vil koble fra den trådløse nettverkstilkoblingen, trykker du på knappen (WPS) på kontrollpanelet i mer enn to sekunder.

- **Når Wi-Fi-nettverket er i inaktiv modus:** Maskinen blir umiddelbart koblet fra det trådløse nettverket, og trådløslampen slukker.
- **Når Wi-Fi-nettverket brukes:** Mens maskinen venter på at gjeldende jobb avsluttes, blinker lampen for det trådløse nettverket hurtig. Trådløs nettverkstilkobling slås automatisk av og WPS-lampen slukker.

Trådløst nettverksoppsett

Oppsett ved bruk av Windows

Snarvei til **Samsung Easy Wireless Setup** uten CD: Hvis du har installert skriverdriveren en gang, har du tilgang til **Samsung Easy Wireless Setup** program uten CD.

Oppsett via USB-kabel

Elementer å klargjøre

- Tilgangspunkt
- Nettverkstilkoblet datamaskin
- Programvare-CD som fulgte med maskinen
- Maskinen har et trådløst nettverksgrensesnitt installert
- USB-kabel

Opprette infrastruktur for nettverk

1 Kontroller om USB-kabelen er koblet til maskinen.

2 Slå på datamaskinen, tilgangspunktet og maskinen.

3 Sett inn den medfølgende programvare-CD-en i CD-stasjonen.

Hvis installasjonsskjermen ikke vises, klikk **Start** > **Alle programmer** > **Tilbehør** > **Kjør**.

Skriv inn X:**Setup.exe**, og bytt ut "X" med bokstaven som representerer din CD-ROM-stasjon. Klikk deretter på **OK**.

•For Windows 8:

Hvis installasjonsvinduet ikke vises fra **Perler**, velg **Søk** > **Apper** og søk etter **Kjør**. Skriv inn X:\Setup.exe og bytt ut “X” med bokstaven som representerer din CD-ROM-stasjon. Klikk deretter på **OK**.

Hvis vinduet “**Tap for å velge hva som skjer med denne disken**.” vises, klikk på vinduet og velg **Run Setup.exe**.

4 Les og godta avtalen i installasjonsvinduet. Klikk på **Neste**.

5 Velg **Trådløs** på skjermen **Tilkoblingstype for skriver**. Klikk på **Neste**.

Trådløst nettverksoppsett

6 I skjermbildet **Er det første gang du konfigurerer skriveren?** velger du **Ja, jeg vil konfigurere skriverens trådløse nettverk.** Deretter klikker du på **Neste**.

Hvis skriveren allerede er tilkoblet nettverket velges **Nei, skriveren er allerede tilkoblet nettverket**.

7 Velg **Bruk av USB-kabel** på skjermen **Velg oppsett for trådløst nettverk**. Klikk på **Neste**.

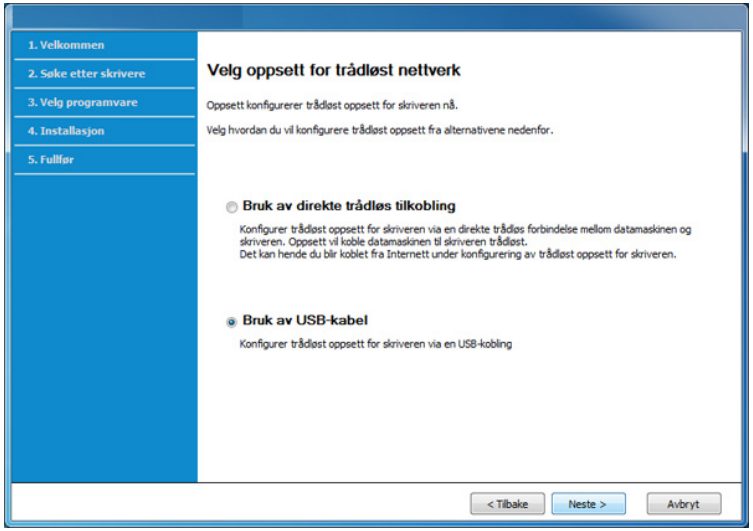

8 Etter søkingen vises de trådløse nettverksenhetene i vinduet. Velg navnet (SSID) på tilgangspunktet du vil bruke, og klikk på **Neste**.

Hvis du ikke finner nettverksnavnet du vil ha, eller hvis du vil angi den trådløse konfigurasjonen manuelt, klikker du på **Avanserte innstillinger**.

- **Angi navnet på det trådløse nettverket:** Skriv inn SSIDen for tilgangspunktet du vil bruke (SSID skiller mellom store og små bokstaver).
- **Operasjonsmodus:** Velg **Infrastruktur**.
- **Autentisering:** Velg autentiseringstype.

  Åpent system: Autentisering brukes ikke, og det kan hende at kryptering heller ikke brukes, avhengig av behovet for datasikkerhet.

  Delt nøkkel: Autentisering brukes. En enhet med gyldig WEP-nøkkel kan få tilgang til nettverket.

  WPA personlig eller WPA2 personlig: Velg dette alternativet for å autentisere utskriftsserveren basert på en forhåndsdelt WPA-nøkkel. Til dette brukes en delt hemmelig nøkkel (også kalt forhåndsdelt passfrase) som konfigureres manuelt på tilgangspunktet og hver av klientene.
- **Kryptering:** Velg krypteringsmetoden (Ingen, WEP64, WEP128, TKIP, AES, TKIP AES).
- **Nettverkpassord:** Angi verdien for nettverkets krypteringspassord.
- **Bekreft nettverksnøkkel:** Bekreft verdien for nettverkets krypteringspassord.
- **WEP-nøkkelindeks:** Hvis du bruker WEP-kryptering, må du velge egnet **WEP-nøkkelindeks**.

Trådløst nettverksoppsett

Vinduet for trådløs nettverkssikkerhet vises når tilgangspunktet har sikkerhetsinnstilling.

Angi nettverkspassordet til tilgangspunktet (eller ruteren).

9 Dersom skriveren støtter Wi-Fi Direct, vises følgende skjerm.

Klikk på **Neste**.

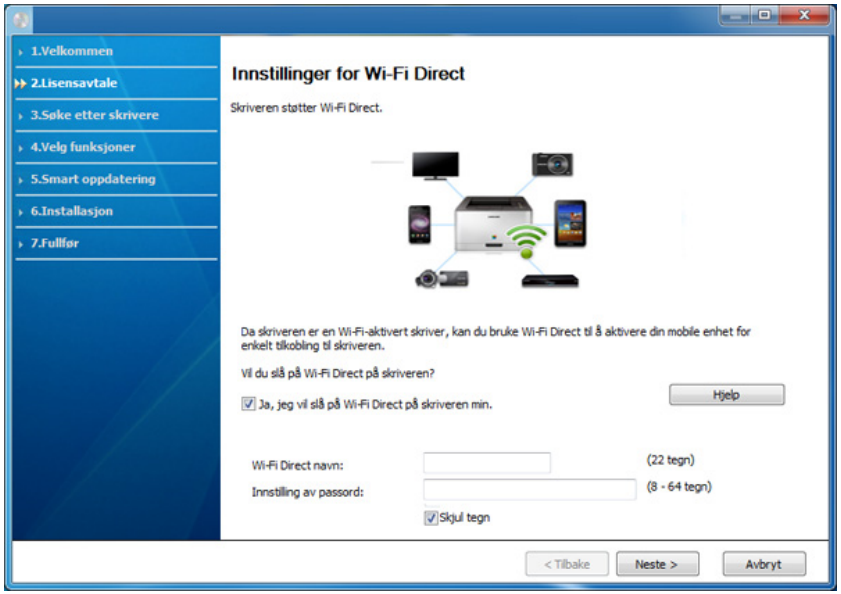

- Alternativet Wi-Fi Direct vises på skjermen kun hvis skriveren støtter denne funksjonen.
- Med Samsung Easy Printer Manager kan du aktivere Wi-Fi Direct (se "Konfigurasjon av Wi-Fi Direct" på side 122).

- **Wi-Fi Direct navn**: WiFi Direct-navnet er som standard modellnavn og maksimum 22 tegn langt.
- **Innstilling av passord** er en numerisk streng og størrelsen er 8-64 tegn.

10 Når innstillingen for trådløst nettverk er fullført, kobler du fra USB-kabelen mellom datamaskinen og maskinen. Klikk på **Neste**.

11 Velg komponentene som skal installeres.

12 Følg instruksene i installasjonsvinduet.

Tilgangspunkt uten USB-kabel

Elementer å klargjøre

- WiFi-aktivert PC med Windows 7 eller nyere og et aksesspunkt (ruter)
- Programvare-CD som fulgte med maskinen
- Maskinen har et trådløst nettverksgrensesnitt installert

Maskinen bruker PC-ens trådløse LAN ved konfigurering av trådløst nettverk. Det kan hende du ikke kan koble til Internett.

Trådløst nettverksoppsett

Opprette infrastruktur for nettverk

1 Slå på datamaskinen, tilgangspunktet og maskinen.

2 Sett inn den medfølgende programvare-CD-en i CD-stasjonen.

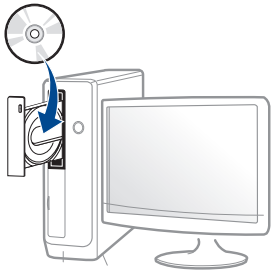

Hvis installasjonsskjermen ikke vises, klikk **Start** > **Alle programmer** > **Tilbehør** > **Kjør**.

Skriv inn X:**Setup.exe**, og bytt ut "X" med bokstaven som representerer din CD-ROM-stasjon. Klikk deretter på **OK**.

•For Windows 8:

Hvis installasjonsvinduet ikke vises fra **Perler**, velg **Søk** > **Apper** og søk etter **Kjør**. Skriv inn X:\Setup.exe og bytt ut “X” med bokstaven som representerer din CD-ROM-stasjon. Klikk deretter på **OK**.

Hvis vinduet “**Tap for å velge hva som skjer med denne disken**.” vises, klikk på vinduet og velg **Run Setup.exe**.

3 Les og godta avtalen i installasjonsvinduet. Klikk på **Neste**.

4 Velg **Trådløs** på skjermen **Tilkoblingstype for skriver**. Klikk på **Neste**.

5 I skjermbildet **Er det første gang du konfigurerer skriveren?** velger du **Ja, jeg vil konfigurere skriverens trådløse nettverk.** Deretter klikker du på **Neste**.

Hvis skriveren allerede er tilkoblet nettverket velges **Nei, skriveren er allerede tilkoblet nettverket**.

6 Velg **Bruk av direkte trådløs tilkoblingpå** skjermen **Velg oppsett for trådløst nettverk**. Klikk på **Neste**.

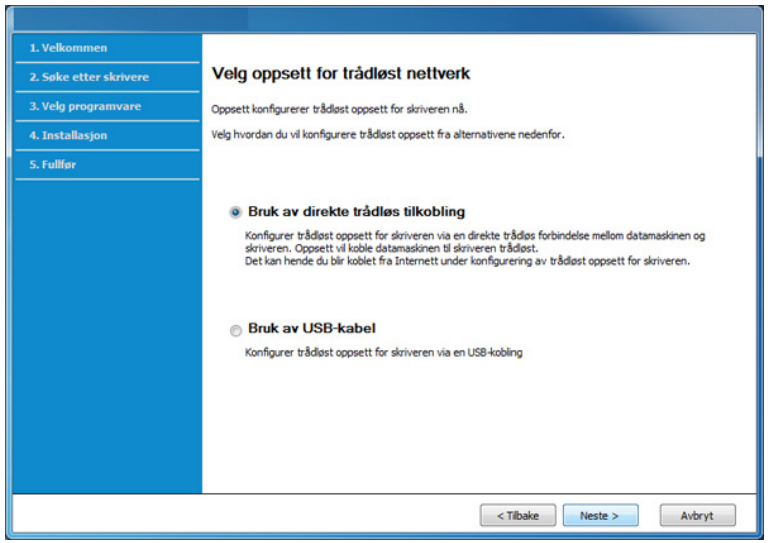

Trådløst nettverksoppsett

- Selv om datamaskinen kjører Windows 7 eller nyere, kan du ikke bruke funksjonen hvis PC-en ikke støtter trådløst nettverk. Konfigurer det trådløse nettverket ved bruk av USB-kabel (se "Oppsett via USB-kabel" på side 113).
- Hvis skjermbildet nedenfor vises, trykk på (WPS) knappen fra kontrollpanelet innen 2 minutter.

7 Klikk**Neste** når oppsett av trådløst nettverk er fullført.

8 Følg instruksene i installasjonsvinduet.

Oppsett ved bruk av Mac

Elementer å klargjøre

- Tilgangspunkt
- Nettverkstilkoblet datamaskin
- Programvare-CD som fulgte med maskinen
- Maskinen har et trådløst nettverksgrensesnitt installert
- USB-kabel.

Oppsett via USB-kabel

1 Kontroller at maskinen er koblet til datamaskinen og slått på.

2 Sett inn den medfølgende programvare-CD-en i CD-stasjonen.

3 Velg CD-ROM-en som vises på **Finder**.

4 Dobbeltklikk på **Install Software**-ikonet.

5 Les lisensavtalen og merk av for at du godtar.

6 Klikk på **Next**

7 Velg **Wireless** på **Printer Connection Type**

8 Klikk på **Next**

9 Klikk på **Deny** hvis installasjonsprogrammet ber om tilgang til nøkkelringen.

Hvis du klikket på **Always Allow** i dette trinnet, vil vinduet **Select a wireless printer** uten at du blir bedt om tilgang til nøkkelringen. Hvis dette skjer, må du klikke på **Cancel** i vinduet **Select a wireless printer**.

10 På skjermen **Select the Wireless Setup Method** velger du **Using a USB cable** og klikker på **Next**.

Gå til trinn 14 hvis skjermbildet ikke vises.

Trådløst nettverksoppsett

11 Etter søkingen vises de trådløse nettverksenhetene i vinduet. Velg navnet (SSID) på tilgangspunktet du vil bruke, og klikk på **Next**.

Hvis du skal angi den trådløse konfigurasjonen manuelt, klikker du på **Advanced Setting**.

- **Enter the wireless Network Name:** Skriv inn SSID-en for tilgangspunktet du vil bruke (SSID skiller mellom store og små bokstaver).
- **Operation Mode:** Velg **Infrastructure**.
- **Authentication:** Velg autentiseringstype.

  Open System: Autentisering brukes ikke, og det kan hende at kryptering heller ikke brukes, avhengig av behovet for datasikkerhet.

  Shared Key: Autentisering brukes. En enhet med gyldig WEP-nøkkel kan få tilgang til nettverket.

  WPA Personal eller WPA2 Personal: Velg dette alternativet for å autentisere utskriftsserveren basert på en forhåndsdelt WPA-nøkkel. Til dette brukes en delt hemmelig nøkkel (også kalt forhåndsdelt passfrase) som konfigureres manuelt på tilgangspunktet og hver av klientene.
- **Encryption:** Velg kryptering. (Ingen, WEP64, WEP128, TKIP, AES)
- **Network Key:** Angi verdien for nettverkets krypteringsnøkkel.
- **Confirm Network Key:** Bekreft verdien for nettverkets krypteringsnøkkel.
- **WEP Key Index:** Hvis du bruker WEP-kryptering, må du velge egnet **WEP Key Index**.

Vinduet for trådløs nettverkssikkerhet vises når tilgangspunktet har sikkerhetsinnstilling.

Angi nettverksnøkkelen til tilgangspunktet (eller ruteren).

12 Innstillingen for trådløst nettverk vises i vinduet. Kontroller innstillingene, og klikk på **Next**.

- Med Samsung Easy Printer Manager kan du aktivere Wi-Fi Direct (se "Konfigurasjon av Wi-Fi Direct" på side 122).
- **Wi-Fi Direct Name**: WiFi Direct-navnet er som standard modellnavn og maksimum 22 tegn langt.
- **Password setting** er en numerisk streng og størrelsen er 8-64 tegn.

13 Vinduet **Wireless Network Setting Complete** åpnes. Klikk på **Next**.

14 Når innstillingen for trådløst nettverk er fullført, kobler du fra USB-kabelen mellom datamaskinen og maskinen. Klikk på **Next**.

15 Følg instruksene i installasjonsvinduet.

Trådløst nettverksoppsett

Tilgangspunkt uten USB-kabel

Elementer å klargjøre

- WiFi-aktivert Mac med Mac OS 10.7 eller nyere og et tilgangspunkt (ruter)
- Programvare-CD som fulgte med maskinen
- Maskinen har et trådløst nettverksgrensesnitt installert

1. Kontroller at maskinen er koblet til datamaskinen og slått på.
2. Sett inn den medfølgende programvare-CD-en i CD-stasjonen.
3. Velg CD-ROM-en som vises på **Finder**.
4. Dobbeltklikk på **Install Software**-ikonet.
5. Les lisensavtalen og merk av for at du godtar.
6. Klikk på **Next**.
7. Velg **Wireless** på skjermen **Printer Connection Type**.
8. Klikk på **Next**.
9. Klikk på **Allow** hvis installasjonsprogrammet ber om tilgang til nøkkelringen.
10. Velg skriveren "DIRECT-xxx" i vinduet **Select a wireless printer**, hvis det vises.

> Hvis skjermen **Press WPS button on your printer** vises, holder du (WPS) fra kontrollpanelet inne i 2 minutter.

11. Følg veiledningene i installasjonsvinduet etter at det trådløse nettverket er ferdig satt opp.

Bruke et nettverkskabel

> Kontakt nettverksadministratoren eller personen som konfigurerte det trådløse nettverket, for å få informasjon om nettverkskonfigurasjonen.

Maskinen er en nettverkskompatibel maskin. Du må konfigurere den for bruk på nettverket.

Trådløst nettverksoppsett

Elementer å klargjøre

- Tilgangspunkt
- Nettverkstilkoblet datamaskin
- Programvare-CD som fulgte med maskinen
- Maskinen har et trådløst nettverksgrensesnitt installert
- Nettverkskabel

Skrive ut en nettverkskonfigurasjonsrapport

Du kan finne nettverksinnstillingene for maskinen ved å skrive ut en nettverkskonfigurasjonsrapport.

Se "Skrive ut en nettverkskonfigurasjonsrapport" på side 99.

IP-innstilling ved hjelp av SetIP-programmet (Windows)

Dette programmet brukes til å angi nettverks-IP-adressen for maskinen manuelt, og det bruker MAC-adressen til å kommunisere med maskinen. MAC-adressen er serienummeret til maskinvaren i nettverksgrensesnittet. Du finner den i **Network Configuration Report**.

Se "Skrive ut en nettverkskonfigurasjonsrapport" på side 99.

Konfigurasjon av maskinens trådløse nettverk

Før du begynner, må du vite nettverksnavnet (SSID) til det trådløse nettverket samt nettverksnøkkelen hvis den er kryptert. Denne informasjonen ble angitt da tilgangspunktet (eller den trådløse ruteren) ble installert. Hvis du ikke kjenner det trådløse miljøet, kontakter du personen som konfigurerte nettverket.

Du kan bruke **SyncThru™ Web Service** til å konfigurere parameterne for trådløst nettverk.

Bruke SyncThru™ Web Service

Før du begynner den trådløse parameterkonfigureringen, må du kontrollere kabeltilkoblingsstatusen.

1. Kontroller om nettverkskabelen er koblet til maskinen eller ikke. Hvis den ikke er tilkoblet, kobler du til maskinen med en standard nettverkskabel.

2. Åpne en webleser som for eksempel Internet Explorer, Safari eller Firefox og skriv inn maskinens nye IP-adresse i webleser-vinduet.

   For eksempel:

3. Klikk **Login** øverst til høyre på nettstedet SyncThru™ Web Service.

4 Hvis du logger inn i **SyncThru™ Web Service** for første gang, må du logge på som administrator. Skriv inn standard bruker-ID og passord nedenfor. Av sikkerhetsmessige årsaker anbefaler vi at du endrer det forhåndsinnstilte passordet.

•**ID: admin**

•**Password: sec0000**

5 Når vinduet **SyncThru™ Web Service** åpnes, klikker du på **Network Settings**.

6 Klikk på **Wi-Fi** > **Wizard**.

7 Velg det ene **Network Name(SSID)** på listen.

8 Klikk på **Next**.

Hvis vinduet for innstilling av trådløs sikkerhet vises, angir du det registrerte passordet (nettverksnøkkelen) og klikker på **Next**.

9 Bekreftelsesvinduet vises. Kontroller det trådløse oppsettet. Hvis oppsettet er riktig, klikker du på **Apply**.

Slå det trådløse nettverket av/på

1 Kontroller om nettverkskabelen er koblet til maskinen. Hvis den ikke er tilkoblet, kobler du til maskinen med en standard nettverkskabel.

2 Åpne en webleser som for eksempel Internet Explorer, Safari eller Firefox og skriv inn maskinens nye IP-adresse i webleser-vinduet.

For eksempel:

3 Klikk **Login** øverst til høyre på nettstedet SyncThru™ Web Service.

4 Hvis du logger inn i **SyncThru™ Web Service** for første gang, må du logge på som administrator. Skriv inn standard bruker-ID og passord nedenfor. Av sikkerhetsmessige årsaker anbefaler vi at du endrer det forhåndsinnstilte passordet.

•**ID: admin**

•**Password: sec00000**

5 Når vinduet **SyncThru™ Web Service** åpnes, klikk på **Network Settings**.

6 Klikk **Wi-Fi**.

7 Du kan slå Wi-Fi-nettverket på/av.

Trådløst nettverksoppsett

Konfigurere Wi-Fi Direct for mobil utskrift

Wi-Fi Direct er en sikker og brukervennlig node-til-node-tilkobling mellom en Wi-Fi Direct-aktivert skriver og mobil enhet.

Med Wi-Fi Direct kan du koble til skriveren til et Wi-Fi Direct-nettverk som parallelt kobler til et tilgangspunkt. Dessuten kan du bruke et kablet nettverk og et Wi-Fi Direct-nettverk samtidig, slik at flere brukere kan ha tilgang og skrive ut dokumenter både fra Wi-Fi Direct og fra et kablet nettverk.

- Du kan ikke koble den mobile enheten til Internett gjennom skriverens Wi-Fi Direct.
- Den støttede protokollisten kan variere fra din modell. Wi-Fi Direct-nettverk støtter IKKE IPv6, nettverkfiltrering, IPSec, WINS og SLP-tjenester.
- Maksimum antall enheter som kan være tilkoblet via Wi-Fi Direct er 4.

Konfigurasjon av Wi-Fi Direct

Du kan aktivere Wi-Fi Direct med én av følgende måter.

Fra datamaskinen som er tilkoblet nettverket

Hvis skriveren bruker en nettverkkabel eller et trådløst tilgangspunkt, kan du aktivere og konfigurere Wi-Fi Direct fra SyncThru™ Web Service.

- Gå til **SyncThru™ Web Service**, velg deretter**Settings** > **Network Settings** > **Wireless** > **Wi-Fi Direct**.
- Aktiver eller deaktiver **Wi-Fi Direct** og still inn andre alternativer.

Konfigurering av en mobil enhet

- Etter innstilling av Wi-Fi Direct fra skriveren, se brukermanualen for den mobile enheten du bruker for å stille inn Wi-Fi Direct.
- Etter konfigurasjon av Wi-Fi Direct må du laste ned en utskriftsapp, for eksempel: Samsung Mobile skriver) for å kunne skrive ut fra smarttelefonen.

- Når du finner en skriver du vil koble til fra din mobile enhet, velg skriveren og skriverens LED-lampe blinker. Trykk på WPS-knappen på skriveren og den kobles til din mobile enhet.
- Hvis din mobile enhet ikke støtter Wi-Fi Direct, vil du måtte legge inn skriverens nettverksnøkkel i stedet for å trykke på WPS-knappen.

Trådløst nettverksoppsett

Feilsøking

Problemer under oppsett eller driverinstallasjon

Finner ikke skrivere

- Maskinen er kanskje ikke slått på. Slå på datamaskinen og maskinen.
- USB-kabelen er ikke tilkoblet mellom datamaskinen og maskinen. Koble maskinen til datamaskinen ved hjelp av USB-kabelen.
- Maskinen støtter ikke trådløst nettverk. Se brukerhåndboken på CD-en med skriverprogramvare som fulgte med maskinen, og klargjør en trådløs nettverksmaskin.

Tilkoblingsfeil – Kunne ikke finne SSID

- Maskinen kan ikke søke etter nettverksnavnet (SSID) du har valgt eller angitt. Kontroller nettverksnavnet (SSID) på tilgangspunktet, og prøv å koble til på nytt.
- Tilgangspunktet er ikke slått på. Slå på tilgangspunktet.

Tilkoblingsfeil – Ugyldig sikkerhet

- Sikkerhet er ikke konfigurert korrekt. Kontroller den konfigurerte sikkerheten på tilgangspunktet og maskinen.

Tilkoblingsfeil – Generell tilkoblingsfeil

- Datamaskinen mottar ikke noe signal fra maskinen. Kontroller USB-kabelen og strømtilførselen.

Tilkoblingsfeil – Tilkoblet kablet nettverk

- Maskinen er tilkoblet med nettverkskabel. Fjern nettverkskabelen fra maskinen.

Tilkoblingsfeil - Tildeling av IP-adresse

- Slå tilgangspunktet (eller den trådløse ruteren) og maskinen av og på.

PC-tilkoblingsfeil

- Den konfigurerte nettverksadressen kan ikke opprette tilkobling mellom datamaskinen og maskinen.

  -For DHCP-nettverksmiljø

  Skriveren mottar IP-adressen automatisk (DHCP) når datamaskinen er konfigurert med DHCP.

Trådløst nettverksoppsett

Hvis utskriftsjobben ikke fungerer i DHCP-modus, kan det skyldes at IP-adressen automatisk er endret. Sammenlign IP-adressen med produktets IP-adresse og skriverportens IP-adresse.

Slik sammenligner du:

1 Skriv ut nettverksinformasjonsrapporten for skriveren, og kontroller IP-adressen (se "Skrive ut en nettverkskonfigurasjonsrapport" på side 99).

2 Kontroller skriverportens IP-adresse fra datamaskinen din.

a Klikk på **Start**-menyen i Windows.

•For Windows 8: fra **Perler**, velg **Søk** > **Innstillinger**.

b I Windows XP Service Pack 3/Server 2003 velger du **Skrivere og telefakser**.

•I Windows Server 2008/Vista velger du **Kontrollpanel** > **Maskinvare og lyd** > **Skrivere**.

•I Windows Server 2008 R2 velger du **Kontrollpanel** > **Maskinvare** > **Enheter og skrivere**.

•For Windows 7/ Windows 8, velg **Kontrollpanel** > **Enheter og skrivere**.

c Høyreklikk maskinen.

d I Windows XP Service Pack 3/2003/2008/Vista trykker du på **Egenskaper**.

I Windows 7/ Windows 8 eller Windows Server 2008 R2 velger du Skriveregenskaper**Skriveregenskaper**.

Hvis **Skriveregenskaper** er merket med ►, kan du velge andre skriverdrivere for den valgte skriveren.

e Klikk på kategorien **PORT:**.

f Klikk på knappen **Konfigurer port...**.

g Kontroller om **Skrivernavn** eller **IP-adresse:**: er samme IP-adresse som på nettverkskonfigurasjonsarket.

3 Endre skriverportens IP-adresse hvis den er forskjellig fra nettverksinformasjonsrapportens IP-adresse.

Hvis du vil bruke programvareinstallasjons-CD-en til å endre port-ID, skal du koble til en nettverksskriver. Koble deretter til IP-adressen på nytt.

-For statisk nettverksmiljø

Maskinen bruker den statiske adressen når datamaskinen er konfigurert med statisk adresse.

For eksempel:

Hvis datamaskinens nettverksinformasjon er som følger:

▪IP-adresse: 169.254.133.42

▪Delnettverksmaske: 255.255.0.0

Maskinens nettverksinformasjon skal da være som følger:

▪IP-adresse: 169.254.133.**43**

▪Delnettverksmaske: 255.255.0.0 (bruk datamaskinens deldnettverksmaske)

▪Gateway: 169.254.133.**1**

Trådløst nettverksoppsett

Andre problemer

Hvis det oppstår problemer under bruk av maskinen på et nettverk, kontrollerer du følgende:

Hvis du vil ha mer informasjon om tilgangspunkt (eller trådløs ruter), ser du den tilhørende brukerhåndboken.

- Du kan ikke aktivere kablet og trådløst nettverk samtidig.
- Datamaskinen, tilgangspunktet (eller den trådløse ruteren) eller maskinen er kanskje ikke slått på.
- Kontroller det trådløse mottaket rundt maskinen. Hvis mottaket er langt fra maskinen eller det finnes hindringer, kan det være vanskelig å motta signalet.
- Slå tilgangspunktet (eller den trådløse ruteren), maskinen og datamaskinen av og på. Noen ganger kan du gjenopprette nettverkskommunikasjonen ved å slå strømmen av og på.
- Kontroller om brannmurprogramvaren (V3 eller Norton) blokkerer kommunikasjonen.

  Hvis datamaskinen og maskinen er koblet til hverandre på samme nettverk og søk ikke kan utføres, kan det hende at brannmurprogramvaren blokkerer kommunikasjonen. Se brukerhåndboken for programvaren for å deaktivere programvaren, og prøv deretter å søke på maskinen igjen.
- Kontroller om maskinens IP-adresse er riktig tilordnet. Du kan kontrollere IP-adressen ved å skrive ut nettverkskonfigurasjonsrapporten.
- Kontroller om tilgangspunktet (eller den trådløse ruteren) har konfigurert sikkerhet (passord). Hvis det har passord, kontakter du administratoren for tilgangspunktet (eller den trådløse ruteren).
- Kontroller maskinens IP-adresse. Installer maskindriveren på nytt, og endre innstillingene for å koble til maskinen på nettverket. På grunn av DHCP-egenskapene kan det hende at den tilordnede IP-adressen endres hvis maskinen ikke brukes på en lang stund, eller hvis tilgangspunktet blir tilbakestilt.

  Registrer produktets MAC-adresse når du konfigurerer DHCP-serveren på tilgangspunktet (eller trådløs ruter). Da kan du alltid bruke IP-adressen som tilhører MAC-adressen. Du kan finne nettverksinnstillingene for maskinen ved å skrive ut en rapport for nettverkskonfigurasjon (se "Skrive ut en nettverkskonfigurasjonsrapport" på side 99).
- Kontroller det trådløse miljøet. Det kan hende at det ikke er mulig å koble til nettverket i et infrastrukturmiljø der du må skrive inn brukerinformasjon før du kan koble til tilgangspunktet (eller den trådløse ruteren).
- Denne maskinen støtter bare IEEE 802.11b/g/n og Wi-Fi. Annen trådløs kommunikasjon (for eksempel Bluetooth) støttes ikke.
- Infrastrukturmodus kan ikke brukes samtidig for en trådløs nettverksmaskin fra Samsung.
- Kontroller at maskinen er innenfor rekkevidden for det trådløse nettverket.

Trådløst nettverksoppsett

- Plasser maskinen unna hindringer som kan blokkere det trådløse signalet.

  Fjern eventuelle store metallgjenstander mellom tilgangspunktet (eller den trådløse ruteren) og maskinen.

  Påse at maskinen og det trådløse tilgangspunktet (eller den trådløse ruteren) ikke er atskilt av stenger, vegger eller søyler som inneholder metall eller betong.

- Hold maskinen unna andre elektroniske enheter som kan forstyrre det trådløse signalet.

  Mange enheter kan forstyrre det trådløse signalet, inkludert mikrobølgeovner og enkelte Bluetooth-enheter.

- Når konfigurasjonen av tilgangspunktet (eller trådløs ruter) endres, må du konfigurere produktets trådløse nettverk igjen.
- Maksimum antall enheter som kan være tilkoblet via **Wi-Fi Direct** er 3.
- Hvis **Wi-Fi Direct** er **Pa** støtter maskinen kun IEEE 802.11b/g.
- Hvis tilgangspunktet er satt til å jobbe kun med 802.11n standard, kan det hende at du ikke får koblet til maskinen.

Samsung Mobile Print

Hva er Samsung Mobile Print?

Samsung Mobile Print er en gratis applikasjon som lar brukere skrive ut bilder, dokumenter og nettsider direkte fra smarttelefoner. **Samsung Mobile Print** er ikke bare kompatibel med Android, Windows og iOS smarttelefoner, men også med iPod Touch og tablet PC. Det kobler mobilenheten til et nettverk tilkoblet Samsung skriver eller til en trådløs skriver gjennom et Wi-Fi tilgangspunkt. Installering av en ny driver eller konfigurering av nettverksinnstillinger er ikke nødvendig. Du ganske enkelt installerer applikasjonen **Samsung Mobile Print**, og den vil automatisk påvise kompatible Samsung-skrivere. Skanning støttes også, i tillegg til utskrift av bilder, nettsider og .pdf-dokumenter. Hvis du har en Samsung multifunksjonsskriver, kan du skanne alle dokumenter til .jpg-, .pdf- eller .png-format for rask og hurtig visning på mobilenheten.

Laster ned Samsung Mobile Print

Du kan laste ned **Samsung Mobile Print** ved å gå til App Store (Samsung Apps, Android Market, App Store, Marketplace) på mobilenheten og søke etter “**Samsung Mobile Print**.” Du kan også gå til iTunes for Apple-enheter på datamaskinen.

Android iOS

Støttet mobil-OS

- Android OS 2.3 eller nyere
- iOS 4.0 eller nyere

Slik bruker du NFC

NFC (Near Field Communication) skriveren lar deg skrive ut direkte fra mobiltelefonen bare ved å holde mobiltelefonen over alternativet NFC på skriveren. Det er ikke nødvendig å installere skriverdriver eller koble til tilgangspunkt. Alt du trenger er en mobiltelefon som støtter NFC. For å kunne bruke funksjonen må appen Samsung Mobile Print installeres på mobiltelefonen.

- Det kan hende at NFC ikke fungerer korrekt, avhengig av materialet på mobiltelefonens deksel.
- Overføringshastighet vil avhenge av type mobiltelefon.

Krav

- NFC og Wi-Fi Direct aktivert, appen Mobile Print installert med Android OS 4.0 eller nyere.

Kun Android OS 4.1 eller nyere vil automatisk aktivere funksjonen Wi-Fi Direct på mobiltelefonen når du aktiverer NFC. Vi anbefaler at du oppgraderer mobiltelefonen til Android OS 4.1 eller nyere for å bruke NFC.

- Funksjonen Wi-Fi Direct aktiverte skriveren. Funksjonen Wi-Fi Direct er aktivert som standard.

Utskrift

1. Kontroller at NFC og Wi-Fi Direct er aktivert på mobiltelefonen og at Wi-Fi Direct er aktivert på skriveren (se "Konfigurasjon av Wi-Fi Direct" på side 122).
2. Merk NFC-antennen på mobiltelefonen (vanligvis på baksiden av mobiltelefonen) over alternativet NFC (NFC) på skriveren.

   Vent noen få sekunder til appen Samsung Mobile Print starter.

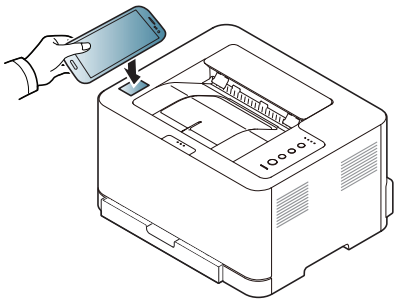

- Enkelte mobiltelefoner har ikke NFC-antennen på baksiden. Sjekk derfor lokasjon for NFC-antennen på mobiltelefonen før merking.
- Hvis feilmelding om endret PIN-kode vises, skriver du PIN-koden og trykker OK. Følg instruksene på skjermen for å oppdatere PIN-koden.
- Hvis du ikke har appen Samsung Mobile Print installert på mobiltelefonen vil den automatisk koble til siden Samsung Mobile Print for nedlasting av appen. Last ned appen og prøv igjen.

Slik bruker du NFC

3 Velg filen du vil skrive ut.

Endre utskriftsalternativet ved å trykke på hvis nødvendig.

4 Merk NFC-antennen på mobiltelefonen (vanligvis på baksiden av mobiltelefonen) over alternativet NFC (NFC) på skriveren.

Vent noen få sekunder på at mobiltelefonen kobler til skriveren.

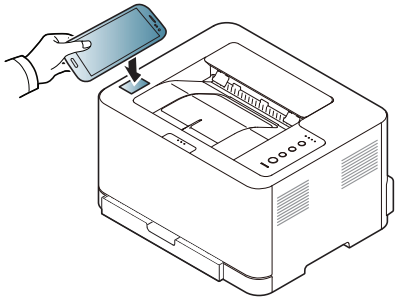

- Enkelte mobiltelefoner har ikke NFC-antennen på baksiden. Sjekk derfor lokasjon for NFC-antennen på mobiltelefonen før merking.
- Hvis feilmelding om endret PIN-kode vises, skriver du PIN-koden og trykker OK. Følg instruksene på skjermen for å oppdatere PIN-koden.

5 Skriveren starter utskrift.

Registrere Google Cloud Print.

1 Kontroller at NFC og Wi-Fi Direct er aktivert på mobiltelefonen og at Wi-Fi Direct er aktivert på skriveren.

2 Merk NFC-antennen på mobiltelefonen (vanligvis på baksiden av mobiltelefonen) over alternativet NFC (NFC) på skriveren.

Vent noen få sekunder til appen **Samsung Mobile Print** starter.

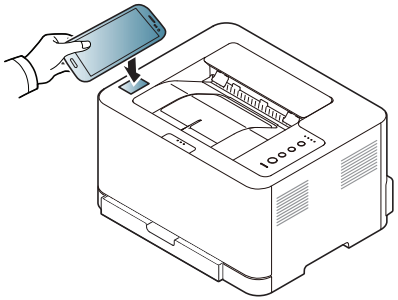

- Enkelte mobiltelefoner har ikke NFC-antennen lokalisert på baksiden. Sjekk lokasjon for NFC-antennen på mobiltelefonen før merking.
- Hvis feilmelding om endret PIN-kode vises, skriver du PIN-koden og trykker **OK**. Følg instruksene på skjermen for å oppdatere PIN-koden.
- Hvis du ikke har appen **Samsung Mobile Print** installert på mobiltelefonen vil den automatisk koble til **Samsung Mobile Print** siden for nedlasting av appen. Last ned appen og prøv igjen.

Slik bruker du NFC

3 Velg statusikon for enheten.

4 Velg **Google Cloud Print** > **Register Google Cloud Printer**.

5 Merk NFC-antennen på mobiltelefonen (vanligvis på baksiden av mobiltelefonen) over alternativet NFC (NFC) på skriveren.

Vent noen få sekunder på at mobiltelefonen kobler til skriveren.

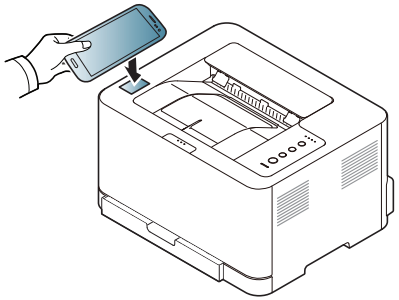

- Enkelte mobiltelefoner har ikke NFC-antennen lokalisert på baksiden. Sjekk lokasjon for NFC-antennen på mobiltelefonen før merking.
- Hvis feilmelding om endret PIN-kode vises, skriver du PIN-koden og trykker **OK**. Følg instruksene på skjermen for å oppdatere PIN-koden.

6 Bekreft skriver i meldingsvinduet.

Nå er skriveren registrert for tjenesten Google Cloud Print™.

Mopria™

Mopria-funksjonen kan kun brukes av Mopria-sertifiserte maskiner. Sjekk om boksen maskinen din ble levert i, er merket med logoen for Mopria-sertifisering.

Mopria™ Print Service er en mobil utskriftløsning som øker den nye utskriftsfunksjonaliteten på alle Android-telefoner eller -nettbrett (Android-versjon 4.4 eller senere). Med denne tjenesten kan du koble til og skrive ut fra enhver Mopria-sertifisert skriver på samme nettverk som den mobile enheten, uten behov for ekstra oppsett. Flere opprinnelige Android-apper støtter utskrifter, inkludert Chrome, Gmail, Gallery, Drive og Quickoffice.

Konfigurering av maskinen for Mopria-utskrifter

Maskinen må h Bonjour(mDNS)- og IPP-protokoller for å bruke funksjonen **Mopria**. Utfør følgende trinn for å aktivere **Mopria**-funksjonen.

1. Pass på at maskinen er koblet til nettverket.
2. Åpne en nettleser (Internet Explorer, Safari eller Firefox) på datamaskinen og skriv inn maskinens IP-adresse i adresselinjen. Trykk så på Enter.

   For eksempel:

   http://192.168.1.133/

3. Klikk på **Login** øverst til høyre på nettstedet SyncThru™ Web Service.
4. Hvis du logger inn i **SyncThru™ Web Service** for første gang, må du logge på som administrator. Skriv inn standard **ID** og **Password** nedenfor. Av sikkerhetsmessige årsaker anbefaler vi at du endrer det forhåndsinnstilte passordet.

   •**ID: admin**

   •**Password: sec00000**

5. Når SyncThru™ Web Service åpnes, må du klikke **Settings** > **Network Settings** > **Standard TCP/IP, LPR, IPP** > **IPP**. Velg deretter **Enable**.
6. Klikk p[**Settings** > **Network Settings** > **mDNS**. Velg deretter **Enable**.
7. Klikk på **Security** > **System Security** > **Feature Management** > **Mopria**. Velg deretter **Enable**.

Mopria™

Konfigurering av Mopria på mobile enheter

Hvis appen **Mopria Print Service** ikke er installert på den mobile enheten, åpner du App Store (Play Store, App Store) og søker etter **Mopria Print Service**. Deretter laster du ned og installerer appen.

1. Gå til menyen **Innstillinger** på Android-enheten og trykk på **Utskrift**.

Dette alternativets plassering på den mobile enheten kan variere fra enhet til enhet. Les bruksanvisningen for den mobile enheten din hvis du ikke finner alternativet **Utskrift**.

2. Gå til **Utskriftstjenester** og trykk på **Mopria Print Service**.
3. Trykk på glidebryteren **På/av** for å aktivere **Mopria Print Service**.

Utskrift via Mopria

Slik bruker du Mopria til å ta utskrifter på en Android-enhet:

1. Åpne e-posten, bildet, nettsiden eller dokumentet du ønsker å skrive ut.
2. Trykk på **Skriv ut** på menyen i appen.
3. Velg **skriver** og konfigurer utskriftsalternativene.
4. Trykk enda en gang på **Skriv ut** for å skrive ut dokumentet.

Slik avbryter du en utskriftsjobb: Velg dokumentet fra utskriftskøen i **Varslingslinjen**, og slett det.

AirPrint

Kun AirPrint-godkjente maskiner kan benytte AirPrint-funksjonen. Kontroller om esken som maskinen din ble levert i er merket med AirPrint-godkjenningsmerket.

AirPrint lar deg skrive ut trådløst direkte fra iPhone, iPad og iPod touch som har nyeste versjon av iOS.

Konfigurere AirPrint

Bonjour(mDNS og IPP protokoller er obligatoriske på maskinen for å bruke funksjonen **AirPrint**. Du kan aktivere funksjonen **AirPrint** på en av følgende måter.

1. Kontroller om maskinen er koblet til nettverket.
2. Åpne en webleser som for eksempel Internet Explorer, Safari eller Firefox og skriv inn maskinens nye IP-adresse i webleser-vinduet.

   For eksempel:

   http://192.168.1.133/

3. Klikk **Login** øverst til høyre på nettstedet SyncThru™ Web Service.
4. Hvis du logger inn i **SyncThru™ Web Service** for første gang, må du logge på som administrator. Skriv inn standard **ID** og **Password** nedenfor. Av sikkerhetsmessige årsaker anbefaler vi at du endrer det forhåndsinnstilte passordet.

   •**ID: admin**

   •**Passord: sec00000**

5. I vinduet **Embedded Web Service** klikker du på **Settings** > **Network Settings**.
6. Klikk **Raw TCP/IP, LPR, IPP** eller **mDNS**.

   Du kan aktivere IPP-protokollen eller mDNS-protokollen.

AirPrint

Utskrift via AirPrint

Disse instruksjonene finnes for eksempel i iPad-manualen:

1. Åpne e-post, bilder, nettsider og dokumenter du ønsker å skrive ut.
2. Trykk på handlingsikonet ( ).
3. Velg **skriverdriverens navn** og menyalternativene for oppsett.
4. Trykk på knappen **Skriv ut**. Skriv ut.

Slik kansellerer du en utskriftsjobb: Du kan kansellere en utskriftsjobb eller vise sammendrag av utskrifter ved å klikke på ikonet for utskrift ( ) i området for fleroppgavekjøring. Du kan klikke kanseller i utskrifter.

Samsung Cloud Print

Samsung Cloud Print er en gratis nettskytjeneste som du kan bruke til å skrive ut eller skanne fra smarttelefoner eller nettbrett til Samsung-skriveren eller MPF. Når Samsung Cloud Print-appen er installert, kan du registrere deg på Samsung Cloud Print-tjenesten ved å bruke bare mobilnummeret for autentisering. Ingen andre brukerinnlogging er nødvendig. Du kan imidlertid knytte appen til din Samsung-konto hvis du ønsker det.

Hvis du trykker på knappen ( ) i Samsung Cloud Print-appen, kan du tilknytte mobilenheten og skriveren eller MFP ved hjelp av QR-kode eller ved å taste inn MAC-adressen manuelt. Når de er tilknyttet kan du skrive ut eller skanne fra hvor som helst og når som helst.

Registrere skriveren til Samsung Cloud-server.

Registrere via nettleser

Kontroller at skriveren er slått på og koblet til et kablet eller trådløst nettverk med tilgang til Internett.

1. Åpne nettleseren.
2. Skriv inn maskinens IP-adresse i adressefeltet, trykk Enter eller klikk på **Start**.
3. Klikk på **Login** øverst til høyre på nettstedet SyncThru™ Web Service.
4. Hvis du logger inn i **SyncThru™ Web Service** for første gang, må du logge på som administrator. Skriv inn standard **ID** og **Password** nedenfor. Av sikkerhetsmessige årsaker anbefaler vi at du endrer det forhåndsinnstilte passordet.

   •**ID: admin**

   •**Passord: sec00000**

   Hvis du vil opprette en ny bruker eller endre passordet, se "Security-kategorien" på side 162.

5. Når **SyncThru™ Web Service**-vinduet åpnes, klikk på **Settings** > **Network Settings** > **Samsung Cloud Print**.
6. Aktiver Samsung Cloud Print-protokoll.
7. Nå er skriveren registrert med tjenesten Samsung Cloud Print.

Samsung Cloud Print

Skrive ut med Samsung Cloud Print

Kontroller at skriveren er slått på og koblet til et kablet eller trådløst nettverk med tilgang til Internett.

Registrere en skriver via en app på en mobilenhet

Følgende trinn er et eksempel på bruk av **Samsung Cloud Print**-appen på en Android-mobiltelefon.

1 Åpne **Samsung Cloud Print**-appen.

Hvis du ikke har **Samsung Cloud Print** installert på mobiltelefonen, kan du gå til app-butikken (Samsung Apps, Play Store, App Store) på mobilenheten, søke etter appen, og laste den ned.

2 Trykk på knappen ( ) i Samsung Cloud Print-appen.

3 Mobilenheten, skriveren eller MFP kan pares ved hjelp av NFC, QR-kode eller ved å manuelt taste inn MAC-adressen.

Skrive ut fra en applikasjon på en mobil enhet

Følgende trinn er et eksempel på bruk av **Samsung Cloud Print**-appen på en Android-mobiltelefon.

1 Åpne **Samsung Cloud Print**-appen.

Hvis du ikke har **Samsung Cloud Print** installert på mobiltelefonen, kan du gå til app-butikken (Samsung Apps, Play Store, App Store) på mobilenheten, søke etter appen, og laste den ned.

2 Trykk på avmerkingsknappen for dokumentet du ønsker å skrive ut.

3 Still inn alternativer for utskrift om ønskelig.

4 Trykk **Send jobb**.

Google Cloud Print™

Google Cloud Print™ er en tjeneste som lar deg skrive ut på en skriver ved bruk av en smarttelefon, tablet eller andre nett-tilkoblede enheter. Registrer din Google-konto for skriveren – og du er klar til å bruke Google Cloud Print-tjenesten. Du kan skrive ut dokumenter og e-post med Chrome operativsystem, Chrome nettleser, eller en Gmail™/ Google Docs™ applikasjon på din mobile enhet, slik at du ikke behøver å installere skriverdriveren på den mobile enheten. Se Googles nettside (http://support.google.com/cloudprint) for ytterligere informasjon om Google Cloud Print.

Registrere din Google-konto for skriveren

- Kontroller at skriveren er slått på og koblet til et kablet eller trådløst nettverk med tilgang til Internett.
- Du bør opprette Google-kontoen på forhånd.

1. Åpne nettleseren Chrome.
2. Gå til www.google.com.
3. Logg deg på Googles nettside med Gmail-adressen din.
4. Skriv inn maskinens IP-adresse i adressefeltet, trykk Enter eller klikk på **Start**.
5. Klikk på **Login** øverst til høyre på nettstedet SyncThru™ Web Service.
6. Hvis du logger inn i **SyncThru™ Web Service** for første gang, må du logge på som administrator. Skriv inn standard **ID** og **Password** nedenfor. Av sikkerhetsmessige årsaker anbefaler vi at du endrer det forhåndsinnstilte passordet.

   •**ID: admin**

   •**Passord: sec00000**

   Hvis nettverksmiljøet bruker en proxyserver, må du konfigurere proxyens IP og portnummer fra **Settings** > **Network Settings** > **Google Cloud Print** > **Proxy Setting**. Kontakt din nettverkstjenesteleverandør eller nettverksadministrator for mer informasjon.

7. Når **SyncThru™ Web Service**-vinduet åpnes, klikk på **Settings** > **Network Settings** > **Google Cloud Print**.
8. Angi navnet på og beskrivelsen av skriveren.
9. Klikk på **Register**.

   Bekreftelsesvinduet vises.

   Hvis du stiller inn nettleseren til å blokkere sprettoppvinduer, vil ikke bekreftelsessiden vises. Tillat siden å vise sprettoppvinduer.

Google Cloud Print™

10 Klikk på **Finish printer registration**.

11 Klikk på **Manage your printers**.

Nå er din skriver registrert for Google Cloud Print-tjenesten.

Google Cloud Print-klare enheter vil vises i listen.

Skrive ut med Google Cloud Print™

Utskriftsprosedyren varierer avhengig av applikasjonen eller enheten du bruker. Du kan vise applikasjonslisten som støtter Google Cloud Print-tjenesten.

Kontroller at skriveren er slått på og koblet til et kablet eller trådløst nettverk med tilgang til Internett.

Skrive ut fra en applikasjon på en mobil enhet

Følgende trinn er et eksempel på bruk av Google Docs-applikasjonen fra Android-mobiltelefon.

1 Installer Cloud Print-applikasjonen på din mobile enhet.

Hvis du ikke har applikasjonen, kan du laste den ned fra en applikasjonsbutikk, f.eks. Android Market eller App Store.

2 Få tilgang til Google Docs-applikasjonen fra din mobile enhet.

3 Tap på alternativ -knappen for dokumentet du ønsker å skrive ut.

4 Tap på send -knappen.

5 Trykk på knappen Cloud Print .

6 Still inn alternativer for utskrift om ønskelig.

7 Berør **Click here to Print**.

Skrive ut fra nettleseren Chrome

Følgende trinn er et eksempel på bruk av nettleseren Chrome.

1 Kjør Chrome.

2 Åpne dokumentet eller e-posten du vil skrive ut.

3 Klikk på skrunøkkelikonet øverst til høyre i nettleseren.

4 Klikk på **Skriv ut**. En ny kategori for utskrift vises.

5 Velg **Skriv ut med Google Cloud Print**.

6 Klikk på knappen **Skriv ut**.

3. Spesialfunksjoner

Dette kapittelet forklarer funksjoner for spesialutskrifter.

- **Høydejustering** 140
- **Skriverfunksjoner** 141

Prosedyrene i dette kapittelet er i hovedsak basert på Windows 7.

Høydejustering

Utskriftskvaliteten påvirkes av atmosfærisk trykk, som varierer avhengig av hvor høyt over havet maskinen er plassert. Informasjonen som følger, gir veiledning for å angi innstillinger på maskinen som gir best mulig utskriftskvalitet.

Før du angir høydeverdien, må du finne ut hvilken høyde du befinner deg på.

- **Normal:** 0-1 000 m
- **Hoy 1:** 1 000 m-2 000 m
- **Hoy 2:** 2 000 m-3 000 m
- **Hoy 3:** 3 000 m-4 000 m
- **Hoy 4:** 4 000 m-5 000 m
- For brukere av Windows og Mac, stiller du inn fra **Samsung Easy Printer Manager** > **Avanserte innstillinger)** > **Enhetsinnstillinger**. Se "Bruk av Samsung Easy Printer Manager" på side 164.

Hvis maskinen er tilkoblet nettverket, kan du angi høyden over havet via nettjenesten SyncThru™ Web Service(se "Bruke SyncThru™ Web Service" på side 161).

Skriverfunksjoner

- Se grunnleggende brukerhåndbok for grunnleggende utskriftsfunksjoner (se "Grunnleggende utskrift" på side 35).
- Det kan hende at denne funksjonen ikke er tilgjengelig, avhengig av modell og tilbehør (se "Funksjoner etter modell" på side 6).

Endre standard utskriftsinnstillinger

1 Klikk på **Start**-menyen i Windows.

•For Windows 8: fra **Perler**, velg **Søk** > **Innstillinger**.

2 I Windows XP/Server 2003 velger du **Skrivere og telefakser**.

•I Windows Server 2008/Vista velger du **Kontrollpanel** > **Maskinvare og lyd** > **Skrivere**.

•I Windows Server 2008 R2 velger du **Kontrollpanel** > **Maskinvare** > **Enheter og skrivere**.

•I Windows 7/8 velger du **Kontrollpanel** > **Enheter og skrivere**.

3 Høyreklikk på maskinen.

4 I Windows XP/Server 2003/Server 2008/Vista klikker du på **Utskriftsinnstillinger**.

Fra hurtigmenyen i Windows 7/8 eller Windows Server 2008 R2 velger du **Utskriftsinnstillinger**.

Hvis **Utskriftsinnstillinger** er merket med ?, kan du velge andre skriverdrivere som er koblet til den valgte skriveren.

5 Endre innstillingene i hver kategori.

6 Klikk på **OK**.

Hvis du ønsker å endre innstillingene for hver utskriftsjobb, endrer du dem i **Utskriftsinnstillinger**.

Indstilling af maskinen til standardmaskine

1 Klikk på **Start**-menyen i Windows.

•For Windows 8: fra **Perler**, velg **Søk** > **Innstillinger**.

2 I Windows XP/Server 2003 velger du **Skrivere og telefakser**.

•I Windows Server 2008/Vista velger du **Kontrollpanel** > **Maskinvare og lyd** > **Skrivere**.

•I Windows Server 2008 R2 velger du **Kontrollpanel** > **Maskinvare** > **Enheter og skrivere**.

•I Windows 7/8 velger du **Kontrollpanel** > **Enheter og skrivere**.

3 Velg maskinen.

4 Høyreklikk på maskinen og velg **Angi som standardskrive**.

For Windows 7 eller Windows Server 2008 R2: Hvis **Angi som standardskrive** er merket med ►, kan du velge andre skriverdrivere for den valgte skriveren.

Bruke avanserte utskriftsfunksjoner

PostScript-skriverdriver: brukes til å skrive ut XPS-format.

- Se "Funksjoner etter modell" på side 6.
- XPS-skriveren kan kun installeres på Windows Vista operativsystem eller nyere.
- For modeller som har XPS-driver fra Samsungs nettside: www.samsung.com > finn ditt produkt > Støtte eller Nedlastinger.

Skrive ut til en fil (PRN)

Noen ganger må du lagre utskriftsdataene som en fil.

1 Merk av for **Skriv til fil** i **Skriv ut**-vinduet.

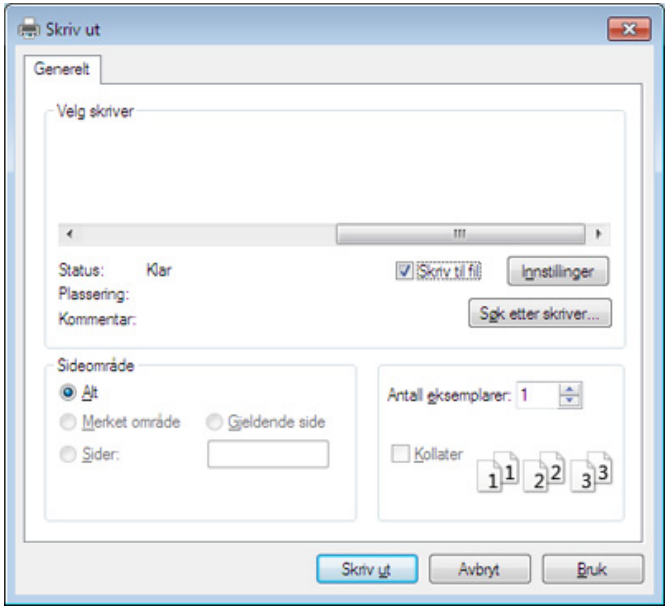

2 Klikk på **Skriv ut**.

3 Skriv inn målbanen og filnavnet, og klikk på **OK**.

For eksempel **c:\Temp\filnavn**.

Hvis du bare skriver inn filnavnet, lagres filen automatisk i **Mine dokumenter Dokumenter og innstillinger**, eller **Brukere**. Lagringsmappen kan variere, avhengig av operativsystemet eller programmet du bruker.

Skriverfunksjoner

Forstå funksjoner for spesialutskrift

Du kan bruke avanserte utskriftsfunksjoner når du bruker maskinen.

Hvis du vil bruke funksjonene i skriverdriveren, klikker du på **Egenskaper** eller **Innstillinger** i programmets **Skriv ut**-vindu for å endre utskriftsinnstillingene. Maskinnavnet som vises i vinduet for skriveregenskaper kan se annerledes ut, og avhenger av hvilken maskin du bruker.

- Enkelte menyer vises kanskje ikke på displayet, avhengig av alternativer eller modeller. I så fall gjelder de ikke for din maskin.
- Velg menyen **Hjelp** eller klikk på knappen ? fra skjermbildet eller trykk **F1** på tastaturet og klikk på alternativet du ønsker å vite noe om (se "Bruke hjelp" på side 38).

Element	Beskrivelse
Flere sider per ark	Du kan velge antall sider, som du vil skrive ut på ett enkelt ark. Hvis du vil skrive ut mer enn én side per ark, forminskes sidene og ordnes i angitt rekkefølge på arket. Du kan skrive ut opptil 16 sider på et ark.
Plakatutskrift 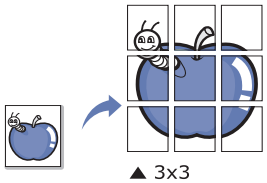	Du kan skrive ut et dokument på én side på 4 (plakat 2x2), 9 (plakat 3x3) eller 16 (poster 4x4) ark, slik at arkene kan limes sammen til en plakat. Velg verdien for **Plakatoverlapping**. Angi **Plakatoverlapping** i millimeter eller tommer ved å klikke på alternativknappen øverst til høyre i kategorien **Grunnleggende**. Da blir det enklere å sette sammen arkene etterpå. 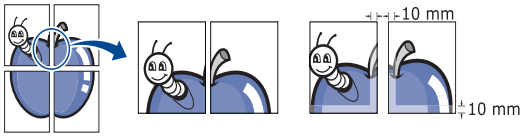

Skriverfunksjoner

Element	Beskrivelse
Hefteutskrift	Skriver ut dokumentet på begge sider av arket, slik at de utskrevne arkene kan brettes i to til et hefte. • Denne funksjonen er kun tilgjengelig når du bruker PCL/SPL-skriverdriveren. Dette alternativet ikke tilgjengelig når du bruker XPS-driver. • Alternativet **Hefteutskrift** er ikke tilgjengelig for alle papirstørrelser. Velg tilgjengelig papir **Størrelse** under **Papir** for å se tilgjengelige papirstørrelser. • Hvis du velger en papirstørrelse som ikke er tilgjengelig, kan dette alternativet automatisk bli avbrutt. Velg bare tilgjengelig papir (papir uten merket ⚠ eller ⊗).

Skriverfunksjoner

Element	Beskrivelse
Dobbeltsidig utskrift (manuell)	Skriv ut på begge sider av et ark med dupleksutskrift. Før du skriver ut, må du bestemme hvilken retning dokumentet skal skrives ut i. • Denne funksjonen er kun tilgjengelig når du bruker PCL/SPL-skriverdriveren. Dette alternativet ikke tilgjengelig når du bruker XPS-driver. • Hvis maskinen ikke har en dupleksenhet, må du fullføre utskriftsjobben manuelt. Maskinen skriver først ut annenhver side av dokumentet. Deretter vises en melding på datamaskinen. • Funksjonen **Hopp over tomme sider** virker ikke når du velger alternativet dupleks. • **Ingen:** Deaktiverer denne funksjonen. • **Langside:** Denne indstilling er det layout, som normalt anvendes ved indbinding af bøger. • **Kortside:** Dette alternativet er det vanlige oppsettet for kalendere. 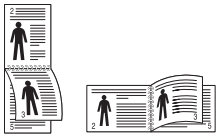
Papiralternativer 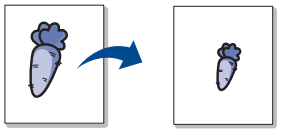	Endrer størrelsen på et dokument til å se ut som om det er større eller mindre på utskriften ved å legge inn en prosentsats for å forstørre eller forminske dokumentet.

Skriverfunksjoner

Element	Beskrivelse
Vannmerke 	Med vannmerkefunksjonen kan du skrive ut tekst oppå et eksisterende dokument. Du kan for eksempel legge på store, grå bokstaver med teksten “**DRAFT**” eller “**CONFIDENTIAL**” skrevet diagonalt over første side eller på alle sidene i dokumentet.
Vannmerke **(Skape et vannmerke)**	**a**Hvis du vil endre utskriftsinnstillingene fra programmet, gjør du dette i **Utskriftsinnstillinger** (se "Åpne Utskriftsinnstillinger." på side 36). **b**I kategorien **Avansert** velger du **Rediger...** i nedtrekkslisten for **Vannmerke**. **c**Skriv inn vannmerketeksten i **Vannmerkemelding**-boksen. Du kan taste inn opp til 256 tegn. Hvis du merker av for **Bare første side**, skrives vannmerket bare ut på første side. **d**Velg vannmerkealternativer. Du kan velge skriftnavn, -stil, -størrelse og -skygge under **Skriftattributter**, og også angi hvilken retning du vil at vannmerket skal trykkes med, under **Justering og vinkel for vannmerke**. **e**Klik på **Tilføy** for å legge til det nye vannmerker i **Aktuelle vannmerker**-listen. **f**Klikk på **OK** eller **Skriv ut** når du er ferdig med å redigere, inntil **Skriv ut**-vinduet lukkes.
Vannmerke **(Rediger et vannmerke)**	**a**Hvis du vil endre utskriftsinnstillingene fra programmet, gjør du dette i **Utskriftsinnstillinger** (se "Åpne Utskriftsinnstillinger." på side 36). **b**Klikk på fanen **Avansert**, og velg **Rediger...** på rullegardinlisten **Vannmerke**. **c**Velg ønsket vannmerke fra **Aktuelle vannmerker**-listen, og endre vannmerketeksten eller andre alternativer. **d**Klikk på **Oppdater** for å lagre endringene. **e**Klikk på **OK** eller **Skriv ut** helt til **Skriv ut**-vinduet lukkes.
Vannmerke **(Slett et vannmerke)**	**a**Hvis du vil endre utskriftsinnstillingene fra programmet, gjør du dette i **Utskriftsinnstillinger**. **b**Klikk på fanen **Avansert**, og velg **Rediger...** på rullegardinlisten **Vannmerke**. **c**Velg ønsket vannmerke fra listen **Aktuelle vannmerker**, og klikk på **Slett**. **d**Klikk på **OK** eller **Skriv ut** helt til **Skriv ut**-vinduet lukkes.

Skriverfunksjoner

Element	Beskrivelse
Overlegg[a] 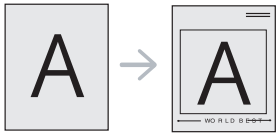	Denne funksjonen er kun tilgjengelig når du bruker PCL/SPL-skriverdriveren. Dette alternativet ikke tilgjengelig når du bruker XPS-driver. Et overlegg er tekst og/eller bilder som er lagret på datamaskinens harddisk i et spesielt filformat som kan skrives ut på et dokument. Overlegg brukes ofte i stedet for brevhodepapir. I stedet for at bruge fortrykt brevpapir kan du oprette et overlay, der indeholder præcis de samme oplysninger som dit brevpapir. Når du skal skrive ut et brev med firmaets brevhode, trenger du ikke legge inn fortrykt papir med brevhode. Du skriver bare brevhodet ved bruk av overlegg på dokumentet. Hvis du vil bruke et sideoverlegg, må du opprette et nytt overlegg som inneholder logo eller bilde. • Størrelsen på overleggsdokumentet må være den samme som for dokumentet det skal skrives ut sammen med. Overlegget må ikke inneholde vannmerke. • Oppløsningen til overleggsdokumentet må være lik oppløsningen til dokumentet som overlegget skal skrives ut sammen med.
Overlegg[a] **(Opprette en ny side med overlegg)**	**a**Opprett eller åpne dokumentet som inneholder teksten eller bildet som du vil bruke i det nye sideoverlegget. Plasser elementene nøyaktig slik som de skal fremstå når de er skrevet ut som et overlegg. **b**Hvis du vil lagre dokumentet som et overlegg, gjør du dette i **Utskriftsinnstillinger**. **c**Klikk på kategorien **Avansert** og velg **Opprett** fra rullegardinlisten**Overlegg**. **d**I vinduet **Lagre som** skriver du et navn på opp til åtte tegn i boksen **Filnavn**. Velg om nødvendig målbane (standardbanen er C:\Formover). **e**Klikk på **Lagre**. **f**Klikk på **OK** eller **Skriv ut** helt til **Skriv ut**-vinduet lukkes. Klikk på **Ja** i bekreftelsesvinduet som åpnes. **g**Filen skrives ikke ut. Den lagres i stedet på datamaskinens harddisk.

Skriverfunksjoner

Element	Beskrivelse
Overlegg[a] **(Bruk av sideoverlegg)**	**a**Opprett eller åpne dokumentet som du vil skrive ut. **b**Hvis du vil endre utskriftsinnstillingene fra programmet, gjør du dette i **Utskriftsinnstillinger**. **c**Klikk på kategorien **Avansert**. **d**Velg **Skriv ut overlegg** fra rullegardinlisten **Overlegg**. **e**Hvis overleggfilen du ønsker ikke vises i rullegardinlisten **Overleggsfil 1** eller **Overleggsfil 2** , velg **Last** fra listen **Overleggliste**. Velg ønsket overleggsfil. Hvis overleggfilen som du ønsker å bruke er plassert i et eksternt lager, kan du også laste inn filen når du går til vinduet **Last**. Når du har valgt filen, klikker du på **Åpne**. Filen vises i **Overleggliste**-boksen, og er klar til å skrives ut. Velg overlegget fra **Overleggliste**-boksen. **f**Marker om nødvendig avkrysningsfeltet **Bekreft sideoverlegg ved utskrift**. Hvis denne avkrysningsboksen er avmerket, åpnes et meldingsvindu hver gang du sender et dokument til skriveren. I meldingen blir du bedt om å bekrefte at du vil skrive ut et overlegg sammen med dokumentet. Hvis denne boksen er tom og du har valgt et overlegg, blir overlegget automatisk skrevet ut sammen med dokumentet. **g**Klikk på **OK** eller **Skriv ut** helt til **Skriv ut**-vinduet lukkes. Det valgte overlegget skrives ut på dokumentet.
Overlegg[a] **(Slett et sideoverlegg)**	**a**Klikk på **Avansert**-kategorien i **Printing Preferences**-vinduet. **b**Velg **Rediger** i rullegardinlisten **Tekst**. **c**Velg ønsket overlegg fra **Overleggliste**-boksen. **d**Klikk på **Slett**. **e**Klikk på **Ja** i bekreftelsesvinduet som åpnes. **f**Klikk på **OK** eller **Skriv ut** helt til **Skriv ut**-vinduet lukkes. Du kan slette sideoverlegg som du ikke lenger har bruk for.

a. Dette alternativet ikke tilgjengelig når du bruker XPS-driver.

Skriverfunksjoner

Mac-utskrift

Det kan hende at enkelte funksjoner ikke er tilgjengelige, avhengig av modell og alternativer. Det betyr at funksjonen ikke støttes.

Skriv ut et dokument

Når du skriver ut fra en Mac-maskin, må du kontrollere innstillingen for skriverdriveren i programmet du bruker. Slik skriver du ut fra en Mac-maskin:

1. Åpne dokumentet for å skrive det ut.
2. Åpne **File**-menyen, og klikk på **Page Setup** (**Document Setup** i noen programmer).
3. Velg papirstørrelse, papirretning, skalering og andre alternativer, og kontroller at din maskin er valgt. Klikk på **OK**.
4. Åpne **File**-menyen, og klikk på **Print**.
5. Velg antall eksemplarer, og angi hvilke sider som skal skrives ut.
6. Klikk på **Print**.

Endre skriverinnstillinger

Du kan bruke avanserte utskriftsfunksjoner når du bruker maskinen.

Åpne et program, og velg **Print** i menyen **File**. Maskinnavnet som vises i vinduet for skriveregenskaper kan se annerledes ut, og avhenger av hvilken maskin du bruker. Bortsett fra navnet er sammensetningen av egenskapsvinduet den samme.

Skrive ut:flere sider på ett ark

Du kan skrive ut mer enn én side på ett ark. Denne funksjonen gir deg mulighet til en kostnadseffektiv måte for utskrift av utkast.

1. Åpne et program, og velg **Print** i menuen **File**.
2. Velg **Layout** fra nedtrekkslisten i **Orientation**. Fra **Pages per Sheet**-nedtrekkslisten velger du hvor mange sider som du vil skrive ut på ett enkelt ark.
3. Velg de andre alternativene som skal brukes.
4. Klikk på **Print**.

   Maskinen skriver ut valgt antall sider for utskrift på ett ark.

Skriverfunksjoner

Skriv ut på begge sider av arket

Det kan hende at enkelte funksjoner ikke er tilgjengelige, avhengig av modell og alternativer. Det betyr at funksjonen ikke støttes (se "Variety funksjoner" på side 8).

Før du begynner en duplexutskrift, skal du bestemme, i hvilken side det endelige dokument skal bindes sammen. Du har følgende innbindingsvalg:

- **Long-Edge Binding:** Dette er det vanlige oppsettet for innbinding av bøker.
- **Short-Edge Binding:** Dette alternativet brukes ofte for kalendere.

1. Velg **Print** på **File**-menyen i Mac-programmet.
2. Velg **Layout** fra nedtrekkslisten i **Orientation**.
3. Velg en innbindingsretning under alternativet **Two-Sided**.
4. Velg de andre alternativene som skal brukes.
5. Klikk på **Print**. Maskinen skriver nå på begge sider av arket.

Hvis du skriver ut mer enn 2 kopier, kan den første og andre kopien bli skrevet ut på det samme ark. Unngå utskrift på begge sider av papiret når du skriver ut mer enn ett eksemplar.

Bruke hjelp

Klikk på spørsmålstegnet i nederst i venstre hjørne, og klikk på emnet du ønsker å vite mer om. Et sprettoppvindu-vindu åpnes med informasjon med informasjon fra driveren for gjeldende funksjon.

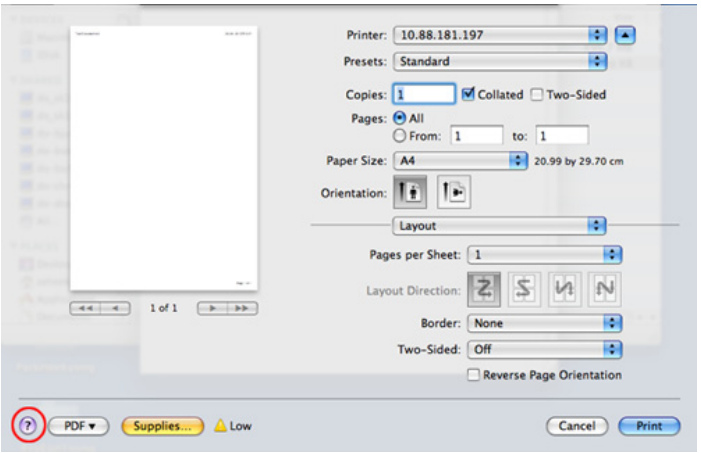

Skriverfunksjoner

Linux-utskrift

Det kan hende at enkelte funksjoner ikke er tilgjengelige, avhengig av modell og alternativer. Det betyr at funksjonen ikke støttes.

Utskrift fra programmer

Der er en lang rekke Linux-programmer, som du kan udskrive fra med CUPS (Common UNIX Printing System). Du kan skrive ut på maskinen fra et hvilken som helst slikt program.

1. Åpne dokumentet for å skrive det ut.
2. Åpne menyen **File** og klikk på **Page Setup** (**Print Setup** i noen programmer).
3. Velg papirstørrelse, papirretning og sørg for at du velger din maskin. Klikk på **Apply**.
4. Åpne **File**-menyen, og klikk på **Print**.
5. Velg maskin for utskrift.
6. Velg antall eksemplarer, og angi hvilke sider som skal skrives ut.
7. Endre andre utskriftsalternativer i de enkelte kategoriene, om nødvendig.
8. Klikk på **Print**.

Det kan hende at dobbeltsidig utskrift ikke er tilgjengelig avhengig av modell. Alternativt kan du bruke lpr utskriftssystem eller andre applikasjoner for dobbeltsidig utskrift (se "Funksjoner etter modell" på side 6).

Utskrift av filer

Du kan skrive ut tekst, bilder, og .pdf-filer på maskinen ved hjelp av standard CUPS, direkte fra kommandolinjegrensesnittet. CUPS lpr-hjelpeprogrammet gjør det mulig å gjøre dette. Du kan skrive ut disse filene ved bruk av kommandoformatet nedenfor.

"lp -d <skriverens navn> -o <alternativ> <filnavn>"

Se lp eller lpr hovedside på systemet for ytterligere detaljer.

Skriverfunksjoner

Konfigurer skriveregenskaper

Du kan endre standard utskriftsalternativer eller tilkoblingstype med medfølgende verktøy for utskrift.

1. Når verktøy for utskrift starter (Gå til **System** > **Administration** > **Printing** eller utfør kommandoen "**system-config-printer**" i terminalprogram).
2. Velg skriver og dobbeltklikk på den.
3. Endre alternativer for standard utskrift eller tilkoblingstype.
4. Klikk på **Apply**.

4. Nyttige vedlikeholdsverktøy

I dette kapittelet finner du informasjon om hvordan du kan bruke administrasjonsverktøy for å utnytte maskinen fullt ut.

- Slik får du tilgang til administrasjonsverktøy 154
- Easy Capture Manager 155
- Samsung Easy Color Manager 156
- Easy Eco Driver 157
- Bruk av Samsung Printer Center 158
- Bruke SyncThru™ Web Service 161
- Bruk av Samsung Easy Printer Manager 164
- Bruk av Samsung skriverstatus 166
- Slik bruker du Samsung Printer Experience 168

Slik får du tilgang til administrasjonsverktøy

Samsung har en rekke administrasjonsverktøy for Samsung skrivere.

1. Kontroller at maskinen er koblet til datamaskinen og slått på.
2. Fra **Start**-menyen velger du **Programmer** eller **Alle programmer**.

   •For Windows 8: Fra **Charms(Charms)** velges **Søk** > **Apps(Apper)**.
3. Finn **Samsung-skrivere**.
4. Under **Samsung-skrivere** kan du se installerte administrasjonsverktøy.
5. Klikk på administrasjonsverktøyet du vil bruke.

- Etter å ha installert driveren for administrasjons verktøy får du tilgang til dem direkte fra **Start** meny > **Programmer** eller **Alle Programmer**.
- For Windows 8: Etter å ha installert driveren for administrasjonsverktøy får du tilgang til dem direkte fra **Start**-skjermen ved å klikke på det korresponderende alternativet.

Easy Capture Manager

- Det kan hende at denne funksjonen ikke er tilgjengelig, avhengig av modell og tilbehør (se "Programvare" på side 7).
- Tilgjengelig kun for brukere av Windows operativsystem (se "Programvare" på side 7).

Tar bilde av skjermen og starter Easy Capture Manager ganske enkelt ved å trykke på tasten Print Screen på tastaturet. Nå kan du enkelt skrive ut originale eller redigerte skjermdumpere.

Samsung Easy Color Manager

Samsung Easy Color Manager hjelper brukerne til å utføre finjusteringer med 6 fargetoner og andre egenskaper, som f.eks. lysstyrke, kontrast og metning. Endringer i fargetoner kan lagres som en profil og brukes fra driveren eller fra innsiden av maskinen.

- Det kan hende at denne funksjonen ikke er tilgjengelig, avhengig av modell og tilbehør (se "Programvare" på side 7).
- Tilgjengelig kun for brukere av Windows- og Mac-operativsystemer (se "Programvare" på side 7).

Dette programmet hjelper brukere av Samsung fargelaserskrivere med å justere fargen slik de ønsker.

Last ned programvaren fra nettsiden til Samsung og pakk ut og installer den: (http://www.samsung.com > finn ditt produkt > Støtte eller Nedlastinger).

Easy Eco Driver

- Tilgjengelig kun for brukere av Windows operativsystem (se "Programvare" på side 7).
- Eco Driver Pack må være installert før du kan bruke funksjonene i Easy Eco Driver.

Med Easy Eco Driver kan du aktivere økofunksjoner før utskriften, og spare papir og toner.

Med Easy Eco Driver kan du også utføre enkle redigeringsoppgaver som fjerning av bilder og tekst, endre skrifttyper m.m. Innstillinger som brukes ofte kan lagres som en favoritt.

Slik bruker du:

1. Åpne et dokument for å skrive det ut.
2. Åpne vinduet for utskriftspreferanser (se "Åpne Utskriftsinnstillinger." på side 36).
3. Fra alternativet **Favoritter** velges **Forhåndsvis økoutskrift**.
4. Klikk **OK** > **Skriv ut** i vinduet. Et forhåndsvisningsvindu åpnes.
5. Velg de andre alternativene du vil bruke på dokumentet.

   Du kan se et forhåndsvisningsbilde av funksjonene du har valgt.
6. Klikk på **Skriv ut**.

- Hvis du vil kjøre Easy Eco Driver for hver utskrift må du merke av for **Start Easy Eco Driver før jobben skrives ut** alternativet **Grunnleggende** i vinduet for utskriftspreferanser.
- Du kan bruke denne funksjonen på det stilige grensesnittet ved å klikke på **Samsung Printer Center** > **Enhetsalternativer** og velge **Stilig brukergrensesnitt** (se "Bruk av Samsung Printer Center" på side 158).

Bruk av Samsung Printer Center

- Kun tilgjengelig for brukere med Windows.

Samsung Printer Center er et integrert program som lar deg administrere alle skriverdrivere som er installert på datamaskinen. Du kan bruke **Samsung Printer Center** til å legge til og fjerne skriverdrivere, sjekke statusen på skrivere, oppdatere skriverprogramvare og konfigurere skriverdriverens innstillinger.

Forstå Samsung Printer Center

Slik åpner du programmet:

For Windows

Velg **Start** > **Programmer** eller **Alle programmer** > **Samsung Printers** > **Samsung Printer Center**.

Kategorien Skrivere

Skjermdumpene kan variere avhengig av operativsystemet du bruker.

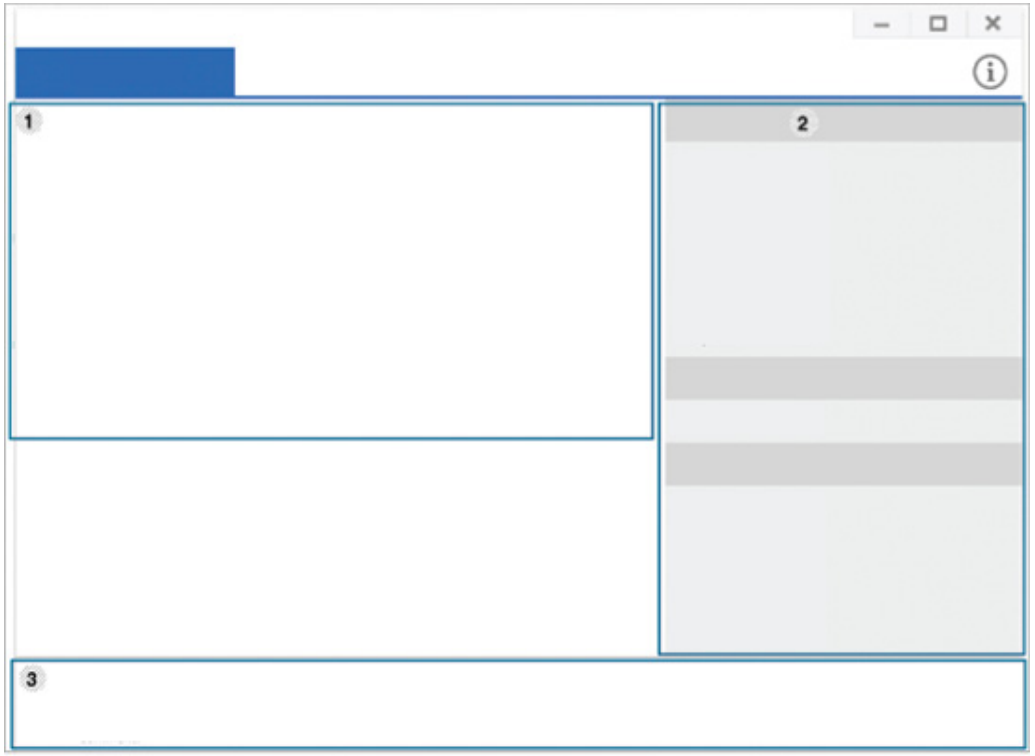

1	**Skriverliste**	Viser alle skriverdrivere som er installert på datamaskinen. Klikk på -knappen for å legge til en skriverdriver i listen.

2	**Hurtigkoblinger**	Viser lenker til diverse funksjoner for administrasjon av skriverdrivere. Hurtigkoblingene i kategorien **Skrivere** lenker til følgende funksjoner: • **Innstillinger:** Lar deg konfigurere innstillingene for hver enkel driver. - **Angi som standardskriver:** Angir den valgte skriverdriveren som standardskriver. Dette alternativet er ikke aktivert hvis den valgte skriverdriveren allerede er angitt som standardskriver. - **Utskriftspreferanser:** Lar deg konfigurere standard skriverinnstillinger. - **Enhetsalternativer:** Lar deg konfigurere avanserte alternativer, for eksempel innstillingene for tilleggsenheter og tilleggsfunksjoner. Dette alternativet lar deg endre innstillingene for **Skriverstatus** og **Stilig brukergrensesnitt**. - **Bytt enhet:** Lar deg bytte til en annen enhet. - **Egenskaper:** Lar deg konfigurere skriverdriverens egenskaper, for eksempel skriverdriverens navn og plassering, eller legge til kommentarer om skriverdriveren. • **Handlinger:** Lar deg bruke skannefunksjonen (dette alternativet er kun aktivert når skannefunksjonen støttes på den valgte enheten. • **Administrasjon:** Lar deg administrere enheter som er registrert i programmet. - **Legg til en ny skriver / Fjern skriver:** Legger til en ny enhet, eller fjerner en eksisterende enhet. - **Diagnostiser skriver:** Diagnostiserer problemer i den
3	**Skriverinformasjon**	Viser generell informasjon om den valgte enheten, blant annet modell, IP-adresse, portnummer og status.

Kategorien Skanner og faks

- Skjermdumpene kan variere avhengig av operativsystemet du bruker.
- Kun tilgjengelig for flerfunksjonsprodukter.

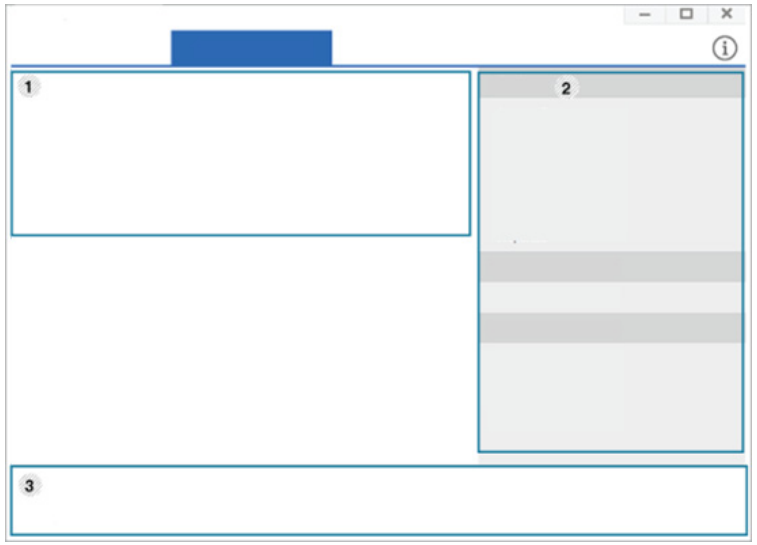

Bruk av Samsung Printer Center

1	**Skriverliste**	Viser alle faks- og skannerdrivere som er installert på datamaskinen. Du kan legge til en faks- eller skannerdriver i listen ved å klikke på knappene (**Legg til faks**) eller (**Legg til skanner**).
2	**Hurtigkoblinger**	Viser lenker til funksjoner for administrasjon av faks- eller skannerdrivere. Hurtigkoblingene i kategorien **Skanner og faks** inkluderer følgende funksjoner: Skannerdriveren og faksdriveren må være installert på datamaskinen for å bruke denne funksjonen. • **Innstillinger:** Lar deg konfigurere faks- eller skriverdrivernes innstillinger. - **Adressebok** (kun for faks)**:** Åpner adresseboken. - **Fakslogg** (kun for faks)**:** Åpner faksoverføringsloggen. - **Faks-preferanser** (kun for faks)**:** Lar deg konfigurere standard faksinnstillinger. - **Bytt enhet:** Lar deg bytte til en annen enhet. - **Egenskaper:** Lar deg konfigurere egenskapene til en enhet, blant annet plassering, og legge til kommentarer om enheten. • **Handlinger:** Lar deg bruke skannefunksjonen. • **Administrasjon:** Lar deg administrere enheter som er registrert i programmet. - **Fjern faks** eller Fjern skann**:** Fjerner den valgte faks- eller skannerdriveren. - **Oppdater programvare:** Laster ned og installerer aktuelle programvareoppdateringer.
3	**Skriverinformasjon**	Viser generell informasjon om den valgte enheten, blant annet modell, IP-adresse, portnummer og maskinstatus.

Bruke SyncThru™ Web Service

- Internett Explorer 6.0 eller høyere er minimumskravet for SyncThru™ Web Service.
- SyncThru™ Web Service Forklaringer i denne brukerhåndboken kan være forskjellige fra din maskin, avhengig av tilleggsutstyr eller modell.
- Kun nettverksmodeller.

Slik får du tilgang til SyncThru™ Web Service

1. Start en nettleser (f.eks. Internett Explorer) fra Windows.

   Skriv inn maskinens IP-adresse (http://xxx.xxx.xxx.xxx) i adressefeltet, trykk Enter eller klikk på **Start**.

2. Maskinens innebygde webområde åpnes.

Logge på SyncThru™ Web Service

Før du konfigurerer alternativer i SyncThru™ Web Service, må du logge deg inn som administrator. Du kan fortsatt bruke SyncThru™ Web Service uten å logge inn, men du vil ikke ha tilgang til kategoriene **Settings** og **Security**.

1. Klikk **Login** øverst til høyre på nettstedet SyncThru™ Web Service.
2. Hvis du logger inn i **SyncThru™ Web Service** for første gang, må du logge på som administrator. Skriv inn standard bruker-ID og passord nedenfor. Av sikkerhetsmessige årsaker anbefaler vi at du endrer det forhåndsinnstilte passordet.

   •ID: admin

   •Password: sec00000

Oversikt over SyncThru™ Web Service

Noen kategorier kan være nedtonet avhengig av hvilken modell du har.

Bruke SyncThru™ Web Service

Information-kategorien

Denne kategorien inneholder generell informasjon om maskinen. Du kan sjekke ting, for eksempel hvor mye toner du har igjen. Du kan også skrive ut rapporter, som for eksempel feilrapporter.

- **Active Alerts:** Viser advarsler og disses alvorlighetsgrad.
- **Supplies:** Viser hvor mange sider som er skrevet ut og mengde toner som er igjen i kassetten.
- **Usage Counters:** Viser forbruket (telleverket) etter utskriftstyper: ensidig, duplex.
- **Current Settings:** Viser maskinens og nettverkets informasjon.
- **Print information:** Skriver rapporter som systemrelaterte rapporter og fontrapporter.

Settings-kategorien

I denne kategorien kan du stille inn alternativene som er tilgjengelige for maskinen og nettverket. Du må logge deg inn som administrator for å se på denne kategorien.

- Kategorien **Machine Settings:** Innstiller alternativer støttet av din maskin.
- Kategorien **Network Settings:** Viser alternativer for nettverksmiljøet. Innstiller alternativer som TCP/IP og nettverksprotokoller.

Security-kategorien

I denne kategorien kan du stille inn sikkerhetsinformasjonen til systemet og nettverket. Du må logge deg inn som administrator for å se på denne kategorien.

- **System Security:** Innstiller systemadministrators informasjon, og aktiverer eller deaktiverer maskinfunksjoner.
- **Network Security:** Setter opp innstillingene for IPv4-/IPv6-filtrering.

Maintenance-kategorien

I denne kategorien kan du vedlikeholde maskinen ved å oppgradere fastvare og angi kontaktinformasjon for sending av e-post. Du kan også koble til nettstedet Samsung eller laste ned drivere ved å velge **Link**-menyen.

- **Firmware Upgrade:** Oppgrader maskinens fastvare.
- **Contact Information:** Viser kontaktinformasjon.
- **Link:** Viser lenker til nyttige sider hvor du kan laste ned eller få informasjon.

Bruke SyncThru™ Web Service

Slik innstilles systemadministrator-informasjon

Denne innstillingen er nødvendig for å kunne bruke alternativet e-postvarsling.

1. Start en nettleser (f.eks. Internett Explorer) fra Windows.

   Skriv inn maskinens IP-adresse (http://xxx.xxx.xxx.xxx) i adressefeltet, trykk Enter eller klikk på **Start**.

2. Maskinens innebygde webområde åpnes.

3. Fra kategorien **Security** velger du **System Security** > **System Administrator**.

4. Skriv inn navnet på administratoren, telefonnummer, lokasjon og e-postadresse.

5. Klikk på **Apply**.

Bruk av Samsung Easy Printer Manager

- Tilgjengelig kun for brukere av Windows og Mac operativsystemer.
- For Windows er Internet Explorer 6.0 eller nyere minimumskrav for Samsung Easy Printer Manager.

Samsung Easy Printer Manager er en applikasjon som kombinerer Samsung maskininnstillinger i én lokasjon. Samsung Easy Printer Manager kombinerer enhetsinnstillinger så vel som utskrivsmiljø, innstillinger/handlinger og oppstart. Alle disse funksjonene sørger for en gateway for enkel bruk av din Samsung -maskin. Samsung Easy Printer Manager sørger for to forskjellige brukergrensesnitt for brukeren å velge mellom: Grunnleggende brukergrensesnitt og avansert brukergrensesnitt. Veksling mellom de to grensesnittene er enkelt: Du bare klikker på knappen.

Forstå Samsung Easy Printer Manager

Slik åpner du programmet:

For Windows

Velg **Start** > **Programmer** eller **Alle programmer** > **Samsung Printers** > **Samsung Easy Printer Manager**.

For Mac,

Åpne mappen **Applications** > mappen **Samsung** > **Samsung Easy Printer Manager**

Grensesnittet for Samsung Easy Printer Manager omfattes av flere grunnleggende seksjoner som beskrevet i følgende tabell:

Skjermdumpene kan variere avhengig av operativsystemet du bruker.

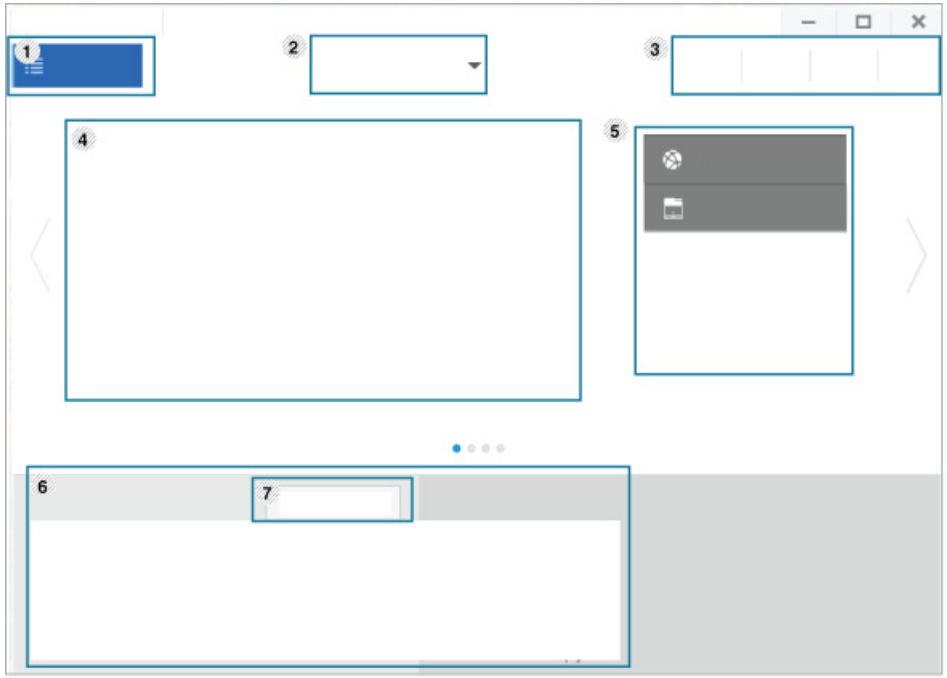

1	**Skriverliste**	Skriverlisten viser skriverne som er installert på datamaskinen og nettverksskrivere som er lagt til nettverksøk (kun Windows).

Bruk av Samsung Easy Printer Manager

2	**Avanserte innstillinger**	Avansert brukergrensesnitt er ment å brukes av personen som er ansvarlig for administrering av nettverket og maskinen. Enkelte menyer vises kanskje ikke på displayet, avhengig av alternativer eller modeller. I så fall gjelder de ikke for din maskin. • **Enhetsinnstillinger:** Du kan konfigurerer flere maskininnstillinger slik som maskinoppsett, papir, layout, emulering og utskriftsinformasjon. Ikonet SyncThru™ Web Service aktiveres hvis du kobler maskinen til et nettverk. • **Varselinnstillinger** (kun Windows)**:** Denne menyen har innstillinger relatert til feilvarsling. - **Skrivervarsel:** Sørger for innstillinger relatert til når varsler mottas. - **E-postvarsling:** Gir alternativer relatert til å motta varsler via e-post. - **Varselhistorikk:** Viser historikken for enheten og tonerrelaterte varsler.
3	**Applikasjonsinformasjon**	Inneholder lenker for å oppdatere eller gå til preferanseinnstillinger, hjelp og om.
4	**Skriverinformasjon**	Dette området gir deg generell informasjon om maskinen. Du kan sjekke informasjon, slik som maskinens modellnavn, IP-adresse (eller portnavn) og maskinstatus. Denne knappen åpner **Feilsøkingsguide** når feil oppstår. Du kan åpne feilsøkingsavsnittet i brukerhåndboken direkte.
5	**Hurtigkoblinger**	Viser **Hurtigkoblinger** for maskinspesifikke funksjoner. Dette avsnittet inneholder også koblinger til applikasjoner i avanserte innstillinger. Ikonet SyncThru™ Web Service aktiveres hvis du kobler maskinen til et nettverk.
6	**Innholdsområde**	Viser informasjon om valgt maskin, resterende toner og papir. Informasjonen varierer avhengig av valgt maskin. Noen maskiner har ikke denne funksjonen.
7	**Bestill forbruksvarer**	Klikk på knappen **Bestill** i vinduet for bestilling av rekvisita. Du kan bestille reservetonerkassett(er) elektronisk.

Velg menyen **Hjelp** eller klikk på knappen ? fra skjermvinduet og klikke på alternativet du ønsker å vite mer om.

Bruk av Samsung skriverstatus

Samsung skriverstatus er et program som overvåker og viser maskinens status.

- Samsung skriverstatus-vinduet og innholdet som vises i denne brukerhåndboken, kan variere noe, alt etter hvilken maskin eller hvilket operativsystem som brukes.
- Kontroller operativsystemet(ene) som er kompatible med maskinen (se "Systemkrav" på side 72).
- Tilgjengelig kun for brukere av Windows operativsystem.

Oversikt over Samsung skriverstatus

Hvis det oppstår en feil under utskrift, kan du kontrollere feilen fra Samsung skriverstatus. Samsung skriverstatus installeres automatisk når du installerer maskinprogramvaren.

Du kan også starte Samsung skriverstatus manuelt. Gå til **Utskriftsinnstillinger**, klikk på knappen **Grunnleggende** > **Skriverstatus**.

Disse ikonene vises i Windows oppgavelinje:

Ikon	Middels	Beskrivelse
	Normal	Maskinen er ikke klarmodus og registrerer ikke feil eller advarsler.
	Advarsel	Maskinen er i en status hvor feil kan oppstå i fremtiden. For eksempel, den kan være i status for lite toner, som kan føre til status tomt for toner.
	Feil	Maskinen har minst én feil.

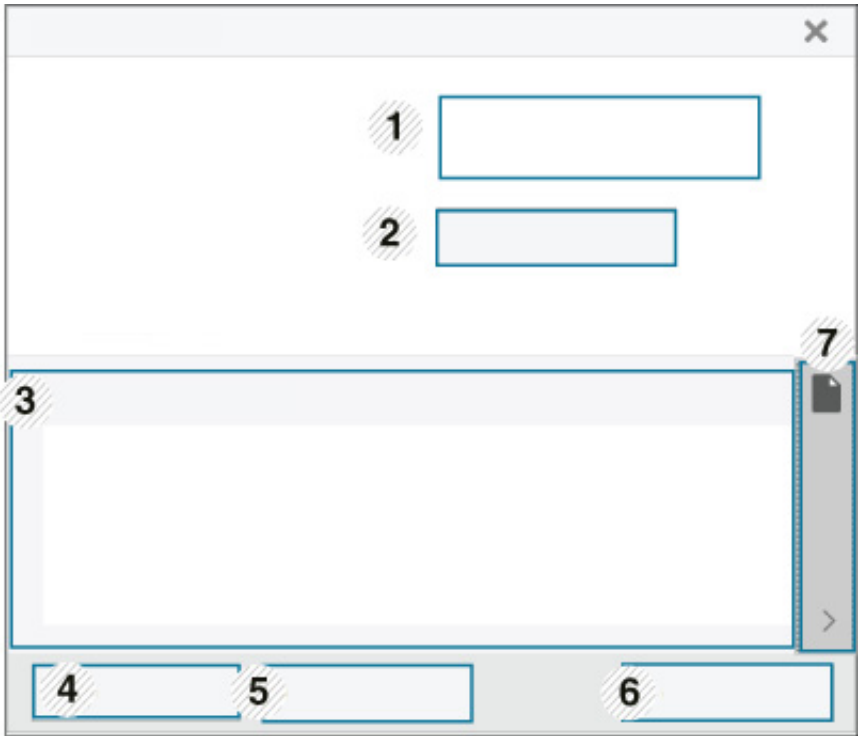

Bruk av Samsung skriverstatus

1	**Enhetsinformasjon**	Du kan se enhetens status, skriverens nåværende modellnavn og den tilkoblede portens navn i dette området.
2	**Brukerhåndbok**	Du kan se Brukerhåndbok online. Denne knappen åpner **Feilsøkingsguide** når feil oppstår. Du kan åpne feilsøkingsavsnittet i brukerhåndboken direkte.
3	**Info om forbruksvarer**	Du kan vise hvor mye toner som er igjen i hver tonerkassett. Maskinen og antall tonerkassetter som vises i vinduet ovenfor, kan variere avhengig av hvilken maskin som brukes. Noen maskiner har ikke denne funksjonen.
4	**Alternativ**	Du kan stille inn varsler relatert til utskriftsjobber.
5	**Bestill forbruksvarer**	Du kan bestille reservetonerkassett(er) elektronisk.
6	**Avbryt utskrift** eller **Lukk**	• **Avbryt utskrift :** Hvis utskriftsjobben venter i utskriftskøen eller skriver kan du avbryte alle brukeres utskriftsjobber i utskriftskøen eller skriveren. • **Lukk :** Avhengig av maskinens status eller støttede funksjoner kan knappen **Lukk** vises for å lukke statusvinduet.
7	**Toner-/ papirinformasjon**	Hvilke knapper som er tilgjengelige i områdene for papir- og tonerinformasjon, varierer fra enhet til enhet.

Slik bruker du Samsung Printer Experience

Samsung Printer Experience er en Samsung applikasjon som kombinerer Samsung maskininnstillinger og maskinadministrasjon i én lokasjon. Du kan stille inn enhetsinnstillinger, bestille forbruksvarer, åpne feilsøkingsguider, besøke Samsungs nettside og sjekke informasjon for tilkoblet maskin. Denne applikasjonen blir automatisk lastet ned fra Windows **Store(Store)** hvis maskinen er koblet til datamaskinen med en Internett-tilkobling.

Forstå Samsung Printer Experience

Slik åpner du programmet:

Fra **Start**-skjermen velger du alternativet **Samsung Printer Experience** ( ).

Samsung Printer Experiences grensesnitt omfatter forskjellige nyttige funksjoner som beskrevet i tabellen nedenfor:

Skjermdumpet kan variere avhengig av modell.

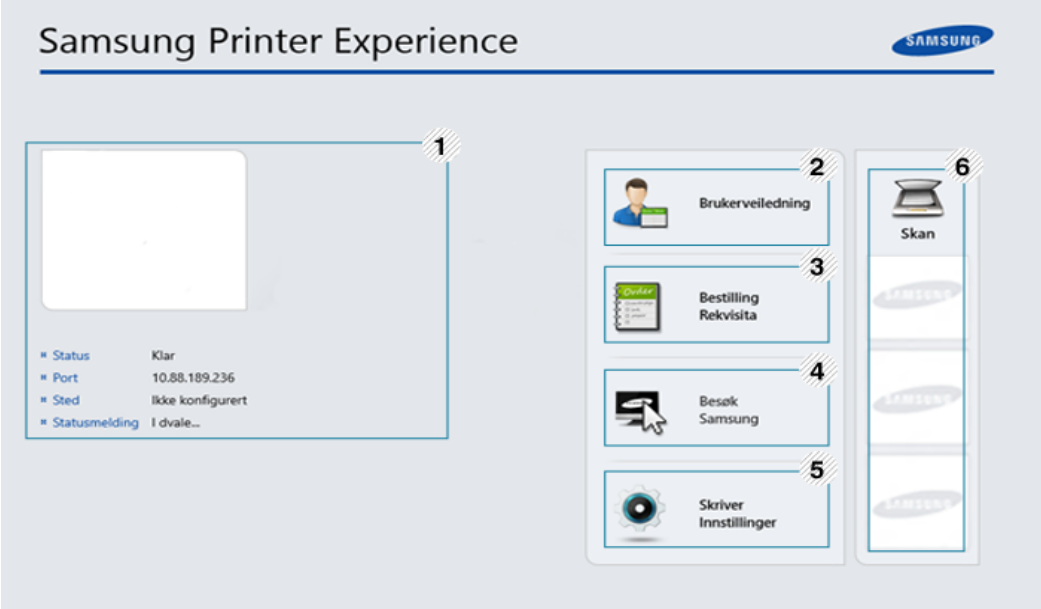

1	**Skriverinformasjon**	Dette området gir deg generell informasjon om maskinen. Du kan sjekke informasjon slik som maskinens status, lokasjon, IP-adresse og resterende toner.

2	**Brukerhåndbok**	Du kan se Brukerhåndbok online. Du må være koblet til Internett for å bruke denne funksjonen. Denne knappen åpner **Feilsøkingsguide** når feil oppstår. Du kan åpne feilsøkingsavsnittet i brukerhåndboken direkte.
3	**Bestilling Rekvisita**	Klikk på denne knappen for å bestille toner online. Du må være koblet til Internett for å bruke denne funksjonen.
4	**Besøk Samsung**	Linker til Samsungs nettside. Du må være koblet til Internett for å bruke denne funksjonen.
5	**Skriver Innstillinger**	Du kan konfigurerer flere maskininnstillinger slik som maskinoppsett, papir, layout, emulering, nettverk og utskriftsinformasjon via **SyncThru™ Web Service**. Maskinen må være koblet til et nettverk. Denne knappen er deaktivert hvis maskinen er tilkoblet via USB-kabel.
6	**Enhetsliste** og **Sist skannede bilde**	Listen over skannere viser enheter som støtter **Samsung Printer Experience**. Under enheten kan du se de sist skannede bildene. Maskinen må være koblet til et nettverk for å skanne herfra. Dette avsnittet er for brukere med flerfunksjonsskrivere.

Legge til/slette skrivere

Hvis du ikke har lagt til en skriver til **Samsung Printer Experience**, eller hvis du vil legge til/slette en skriver, følger du instruksjonene nedenfor.

Du kan kun legge til/slette skrivere tilkoblet nettverket.

Slik legger du til en skriver

1. Fra **Perler** velger du **Innstillinger**.

   Alternativt kan du høyreklikke på **Samsung Printer Experience** og velge **Innstillinger**.

2. Velg **Legg til skriver**

3. Velg skriveren du vil legge til.

   Du kan se lagt til skriver.

Hvis du ser merket ⊕, kan du også klikke på ⊕ for å legge til skrivere.

Slik bruker du Samsung Printer Experience

Slik sletter du en skriver

1 Fra **Perler** velger du **Innstillinger**.

Alternativt kan du høyreklikke på **Samsung Printer Experience** og velge **Innstillinger**.

2 Velg **Slett skriver**

3 Velg skriveren du vil slette.

4 Klikk **Ja**.

Du ser at skriveren er slettet fra skjermen.

Slik skriver du ut fra Windows 8

Dette avsnittet forklarer vanlige utskriftsoppgaver fra **Start**-skjermen.

Grunnleggende utskrift

1 Åpne dokumentet for å skrive det ut.

2 Fra **Perler** velger du **Enhet**.

3 Velg skriver fra listen

4 Velg skriverinnstillinger som antall kopier og papirretning.

5 Klikk på knappen **Skriv ut** for å starte utskriftsjobben.

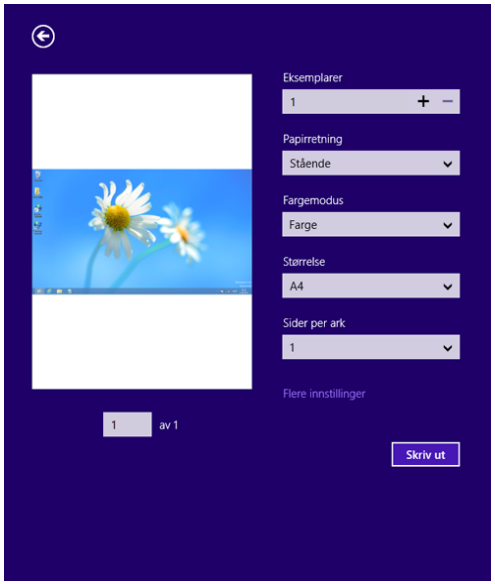

Slik avbryter du en utskriftsjobb

Hvis utskriftsjobben ligger i skriver- eller utskriftskø kan den kanselleres slik:

- Du kan også åpne dette vinduet ved å dobbeltklikke på maskinikonet ( ) i oppgavelinjen i Windows.
- Du kan også avbryte gjeldende jobb ved å trykke på (**Cancel** eller **Stop/Clear**) på kontrollpanelet.

Slik bruker du Samsung Printer Experience

Slik åpner du flere innstillinger

Skjermen kan se annerledes ut avhengig av modell eller alternativer.

Du kan stille inn flere utskriftsparametere.

1. Åpne dokumentet som du vil skrive ut.
2. Fra **Perler** velger du **Enhet**.
3. Velg skriver fra listen
4. Klikk på **Flere innstillinger**.

Grunnleggende-kategorien

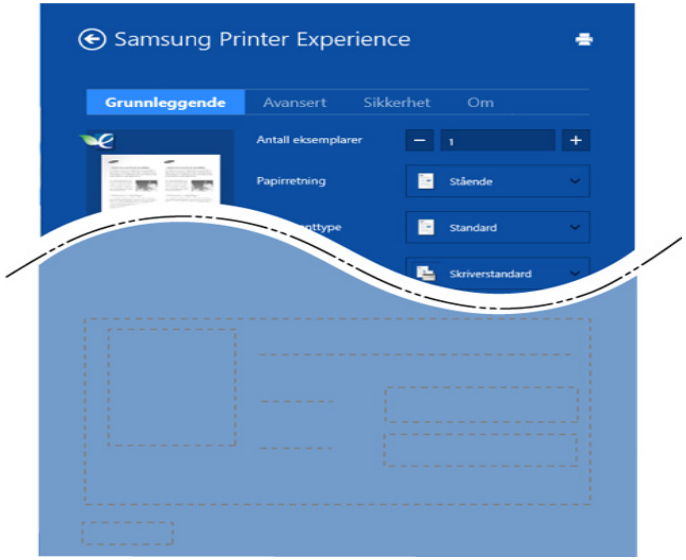

Grunnleggende

Dette alternativet lar deg velge de grunnleggende innstillingene som antall kopier, papirretning og dokumenttype.

Økoinnstillinger

Dette alternativet lar deg velge flere sider per ark for å spare media.

Slik bruker du Samsung Printer Experience

Avansert-kategorien

Papirinnstillinger

Dette alternativet lar deg stille inn grunnleggende spesifikasjoner for papirkapasitet.

Innstillinger for layout

Dette alternativet lar deg velge forskjellige sideoppsett for dokumentet.

Sikkerhet-kategorien

> Det kan hende at enkelte funksjoner ikke er tilgjengelige, avhengig av modell og alternativer. Hvis dette alternativet ikke vises eller er deaktivert betyr det at funksjonen ikke støttes.

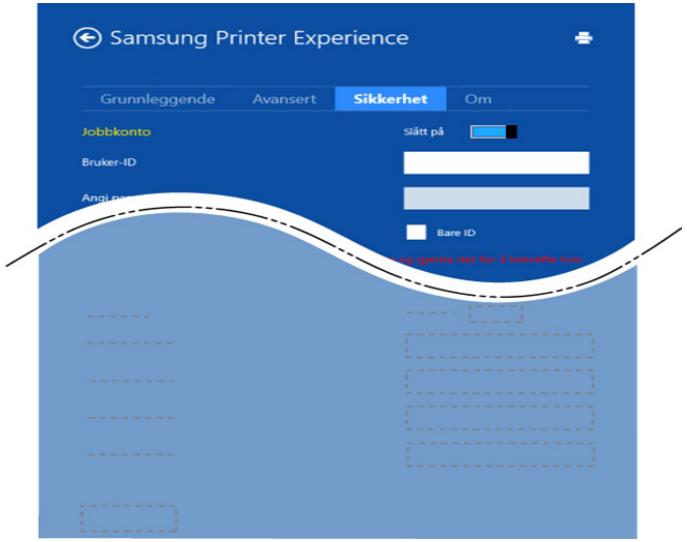

Jobbkonto

Dette alternativet lar deg skrive ut ved gitt tillatelse.

Utskrift av konfidensielle dokumenter

Denne alternativet brukes til å skrive ut konfidensielle dokumenter. Du må legge inn et passord for skrive ut.

Slik bruker du Samsung Printer Experience

Slik bruker du funksjonen for deling

Samsung Printer Experience lar deg skrive ut fra andre applikasjoner på datamaskinen ved bruk av funksjonen for deling.

Funksjonen er kun tilgjengelig ved utskrift av .jpeg-, .bmp-, .tiff-, .gif- og .png-formater.

1. Velg innholdet du vil skrive ut fra annen applikasjon.
2. Fra **Perler** velger du **Del** > **Samsung Printer Experience** .
3. Velg skriverinnstillinger som antall kopier og papirretning.
4. Klikk på knappen **Skriv ut** for å starte utskriftsjobben.

5. Feilsøking

Dette kapittelet inneholder nyttig informasjon om hva du skal gjøre hvis det oppstår en feil.

- Papirmatingsproblemer 175
- Tilkoblingsproblemer med strøm og kabler 176
- Utskriftsproblemer 177
- Problemer med utskriftskvalitet 181
- Problemer med operativsystemet 189

Papirmatingsproblemer

Tilstand	Foreslåtte løsninger
Det oppstår papirstopp under utskrift.	Fjern det fastkjørte papiret.
Arkene kleber seg sammen.	• Kontroller skuffens maksimale papirkapasitet. • Kontroller at du bruker riktig papirtype. • Ta papiret ut av papirskuffen, og bøy eller luft papiret. • Fuktige omgivelser kan føre til at enkelte typer papir kleber seg sammen.
Flere ark setter seg fast om gangen.	Skuffen inneholde kanskje ulike papirtyper. Legg bare i papir av samme type, størrelse og vekt.
Papiret mates ikke inn i maskinen.	• Fjern eventuelle hindringer inne i maskinen. • Papiret er ikke lagt i riktig. Fjern papiret fra skuffen og legg det i riktig. • Det er for mye papir i skuffen. Fjern noe av papiret fra skuffen. • Papiret er for tykt. Bruk bare papir som er i henhold til spesifikasjonene for maskinen.
Det oppstår stadig papirstopp.	• Det er for mye papir i skuffen. Fjern noe av papiret fra skuffen. Bruk den manuelle materen for utskrift på spesialmateriale. • Du bruker feil papirtype. Bruk bare papir som er i henhold til spesifikasjonene for maskinen. • Det kan være rusk inne i maskinen. Åpne toppdekselet og fjern rusket.

Tilkoblingsproblemer med strøm og kabler

Slå strømmen av og på igjen. Hvis problemet vedvarer, må du be om service.

Tilstand	Foreslåtte løsninger
Maskinen får ikke strøm, **eller kabelen mellom datamaskinen og maskinen er ikke riktig tilkoblet.**	**1**Koble først maskinen til strømforsyningen. 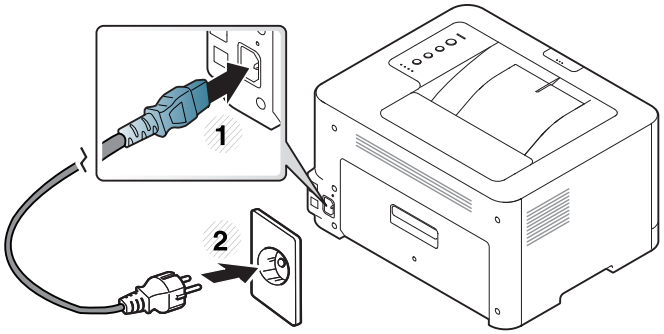 **2**Sjekk USB-kabelen eller nettverkskabelen på baksiden av maskinen. 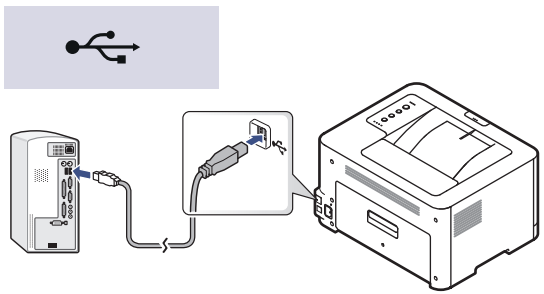 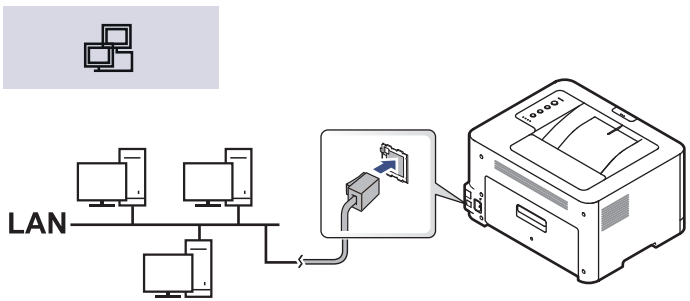 **3**Koble fra USB-kabelen eller nettverkskabelen på baksiden av maskinen, og koble den til på nytt.

Utskriftsproblemer

Tilstand	Mulig årsak	Foreslåtte løsninger
Maskinen skriver ikke ut.	Maskinen får ikke strøm.	Kontroller at strømledningen er tilkoblet. Kontroller strømbryteren og strømkilden.
	Maskinen er ikke valgt som standardmaskin.	Velg maskinen som standardmaskin i Windows.
	Kontroller følgende på maskinen: • Toppdekselet er ikke lukket. Lukk toppdekselet. • Det har oppstått papirstopp. Fjern papirstoppen (se "Fjerne papirstopp" på side 59). • Det er ikke papir i skuffen. Legg i papir (se "Legg papir i papirskuffen" på side 28). • Tonerkassetten er ikke satt inn. Sett inn tonerkassetten (se "Bytte tonerkassett" på side 48). • Sørg for at beskyttelsesdekselet og arkene fjernes fra tonerkassetten (se"Bytte tonerkassett" på side 48). Hvis det oppstår en feil i systemet, må du ta kontakt med en servicerepresentant.	
	Kabelen mellom datamaskinen og maskinen er ikke riktig tilkoblet.	Koble fra maskinkabelen, og koble den til igjen (se "Bakfra visning" på side 18).
	Kabelen mellom datamaskinen og maskinen er defekt.	Hvis det er mulig, kan du koble kabelen til en annen datamaskin (som fungerer riktig) og skrive ut jobben. Du kan også prøve en annen maskinkabel.
	Portinnstillingen er feil.	Åpne skriverinnstillingene i Windows og kontroller at utskriftsjobben er sendt til riktig port. Hvis datamaskinen har flere porter, må du kontrollere at maskinen er koblet til den riktige porten.
	Maskinen kan være feil konfigurert.	Kontroller at alle utskriftsinnstillingene i **Utskriftsinnstillinger** er riktige.

Utskriftsproblemer

Tilstand	Mulig årsak	Foreslåtte løsninger
Maskinen skriver ikke ut.	Skriverdriveren kan være feil installert.	Avinstaller og installer maskinens driver på nytt.
	Maskinen fungerer ikke som den skal.	Kontroller meldingen i displayet på kontrollpanelet for å se om maskinen rapporterer en systemfeil. Ring etter service.
	Dokumentet er så stort at det ikke er plass til utskriftsjobben på datamaskinens harddisk.	Frigjør plass på harddisken, og skriv dokumentet ut på nytt.
	Utskuffen er full.	Når papiret er fjernet fra utskuffen, fortsetter utskriften.
Maskinen velger utskriftsmedier fra feil papirkilde.	Papiralternativet, som ble valgt i **Utskriftsinnstillinger**, kan være feil.	I mange programmer velger du papirkilden i kategorien **Papir** i **Utskriftsinnstillinger** (se "Åpne Utskriftsinnstillinger." på side 36). Velg riktig papirkilde. Se hjelpen til skriverdriveren (se "Bruke hjelp" på side 38).
Utskriftsjobben tar svært lang tid.	Jobben kan være svært kompleks.	Gjør siden mindre kompleks, eller prøv å justere innstillingene for utskriftskvaliteten.
Halvparten av siden er tom.	Innstillingen for papirretning kan være feil.	Endre papirretningen i programmet du bruker (se "Åpne Utskriftsinnstillinger." på side 36). Se hjelpen til skriverdriveren (se "Bruke hjelp" på side 38).
	Papirstørrelsen og innstillingene for papirstørrelse stemmer ikke overens.	Kontroller at papirstørrelsen i skriverdriverinnstillingene samsvarer med papiret i skuffen. Du kan også undersøke om papirstørrelsen i skriverdriverinnstillingene stemmer overens med papiret som er valgt i programvareinnstillingene (se "Åpne Utskriftsinnstillinger." på side 36).

Utskriftsproblemer

Tilstand	Mulig årsak	Foreslåtte løsninger
Maskinen skriver ut, men teksten er feil, fordreid eller ufullstendig.	Maskinkabelen er løs eller defekt.	Koble fra maskinkabelen og koble den til på nytt. Prøv å skrive ut en utskriftsjobb som du allerede har fått skrevet ut. Dersom det er mulig, kan du koble kabelen og maskinen til en annen datamaskin som du vet virker, og deretter forsøke å skrive ut en jobb. Hvis dette ikke fungerer, kan du prøve en annen maskinkabel.
	Feil skriverdriver er valgt.	Kontroller at maskinen er valgt på programmets skrivervalgmeny.
	Programmet fungerer ikke.	Prøv å skrive ut en jobb fra et annet program.
	Operativsystemet fungerer ikke.	Avslutt Windows og start datamaskinen på nytt. Slå av maskinen og start den på nytt.
Sider skrives ut, men de er tomme.	Tonerkassetten er defekt eller tom for toner.	Omfordel toneren om nødvendig. Skift tonerkassetten om nødvendig. • Se "Fordeling av toner" på side 46. • Se "Bytte tonerkassett" på side 48.
	Filen kan inneholde tomme sider.	Kontroller at filen ikke inneholder tomme sider.
	Enkelte komponenter, f.eks. kontrolleren eller hovedkortet, kan være defekte.	Ring etter service.
Skriveren skriver ikke ut PDF-filer riktig. Deler av grafikk, tekst eller illustrasjoner mangler.	PDF-filen og Acrobat-produktene er ikke kompatible.	Det kan være mulig å skrive ut PDF-filen som et bilde. Slå på **Print As Image** i utskriftsalternativene i Acrobat. Utskriften tar lengre tid når du skriver ut en PDF-fil som et bilde.
Utskriftskvaliteten på fotografier er ikke god. Bildene er ikke skarpe.	Oppløsningen til fotografiet er svært lav.	Reduser størrelsen på fotografiet. Hvis du øker størrelsen på fotografiet i programmet, reduseres oppløsningen.

Utskriftsproblemer

Tilstand	Mulig årsak	Foreslåtte løsninger
Maskinen sender ut damp like ved utskuffen før den skriver ut.	Hvis det brukes fuktig papir, kan det oppstå damp under utskrift.	Dette er ikke noe problem. Bare fortsett å skriv ut. Hvis du ikke liker dampen kan du skifte ut papiret med papir fra en ny uåpnet pakke.
Maskinen skriver ikke ut spesialpapir, for eksempel fakturapapir.	Papirstørrelse og innstilling for papirstørrelse samsvarer ikke.	Angi riktig papirstørrelse under **Egendefinert** under alternativet**Papir** i **Utskriftsinnstillinger** (se "Åpne Utskriftsinnstillinger." på side 36).
Faktureringspapiret som skrives ut er krøllete.	Innstillingen for papirtype samsvarer ikke.	Endre skriveralternativet og prøv på nytt. Gå til **Utskriftsinnstillinger**, klikk på kategorien **Papir**, og angi typen til **Tykt papir** (se "Åpne Utskriftsinnstillinger." på side 36).

Problemer med utskriftskvalitet

Hvis maskinen er skitten innvendig eller papir er lagt i på feil måte, kan det føre til redusert utskriftskvalitet. Se oversikten nedenfor for å løse problemet.

Tilstand	Foreslåtte løsninger
Lys eller blass utskrift 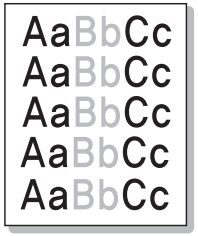 	• Hvis siden har blasse områder eller en loddrett, hvit strek, er tonertilførselen lav. Sett inn ny tonerkassett. Se "Bytte tonerkassett" på side 48. • Hvis siden har en en loddrett hvit strek eller blasse områder selv om maskinen har nok tonertilførsel, åpne og lukk frontdekselet 3-4 ganger (se "Oversikt over maskinen" på side 16). • Papiret er kanskje ikke i henhold til spesifikasjonene som gjelder for maskinen. Det kan f.eks. være for fuktig eller for grovt. • Hvis hele siden er lys, er utskriftsoppløsningen for lav eller tonersparingsmodusen er aktivert. Juster utskriftsoppløsningen og slå av tonersparingsmodusen. Se hjelpen for skriverdriveren. • En kombinasjon av blasse områder og tonersøl tyder på at tonerkassetten må rengjøres. Rengjør innsiden av maskinen (se "Rengjøre maskinen" på side 54). • Overflaten på laserskannerenheten (LSU) inne i maskinen kan være skitten. Rengjør innsiden av maskinen (se "Rengjøre maskinen" på side 54). Hvis problemet vedvarer, må du ringe etter service.
Den øverste halvdelen av papiret har lysere trykk enn resten av papiret 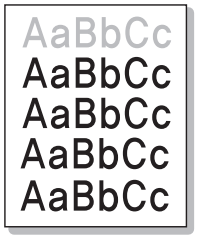 	Det kan hende toneren ikke fester seg som den skal til denne papirtypen. • Endre skriveralternativet og prøv på nytt. Gå til **Utskriftsinnstillinger**, klikk på alternativet **Papir** og angi typen til **Resirkulert** (se "Åpne Utskriftsinnstillinger." på side 36).

Problemer med utskriftskvalitet

Tilstand	Foreslåtte løsninger
Tonerflekker 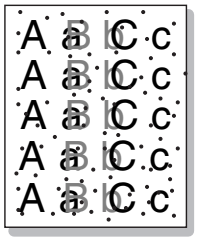	• Papiret er kanskje ikke i henhold til spesifikasjonene som gjelder for maskinen. Det kan for eksempel være for fuktig eller for grovt. • Overføringsvalsen kan være skitten. Rengjør innsiden av maskinen (se "Rengjøre maskinen" på side 54). • Det kan hende at papirbanen må rengjøres. Ring etter service (se "Rengjøre maskinen" på side 54).
Bortfall 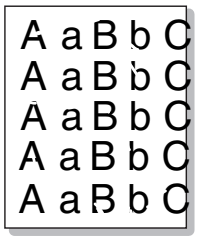	Hvis de blasse områdene vanligvis er runde og opptrer tilfeldig på siden: • Det kan være en feil ved ett enkelt ark. Prøv å skrive ut jobben på nytt. • Fuktighetsinnholdet i papiret er ujevnt fordelt, eller papiret har fuktige flekker på overflaten. Prøv papir av et annet merke. • Papiret er feilvare. Ulike produksjonsprosesser kan føre til at toneren ikke vil feste seg på enkelte områder av papiret. Prøv en annen papirtype eller et annet merke. • Endre skriveralternativet og prøv på nytt. Gå til **Utskriftsinnstillinger**, klikk på alternativet **Papir** og angi typen til **Tykt papir** eller **Tykkere** (se "Åpne Utskriftsinnstillinger." på side 36). Hvis problemet vedvarer, må du ringe etter service.
Hvite prikker 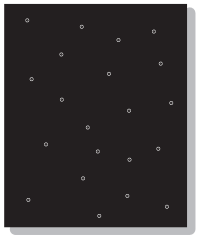	Hvis det vises hvite prikker på siden: • Papiret er for grovt, og partikler fra papiret faller av inne i maskinen slik at overføringsvalsen kan bli skitten. Rengjør innsiden av maskinen (se "Rengjøre maskinen" på side 54). • Papirbanen må kanskje rengjøres. Rengjør innsiden av maskinen (se "Rengjøre maskinen" på side 54). Hvis problemet vedvarer, må du ringe etter service.

Problemer med utskriftskvalitet

Tilstand	Foreslåtte løsninger
Loddrette streker 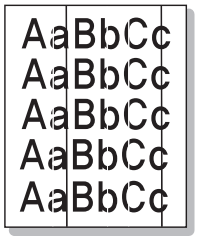	Hvis det vises svarte, loddrette streker på siden: • Overflaten (trommeldelen) til tonerkassetten inne i maskinen er sannsynligvis ripet. Ta ut tonerkassetten, og installer en ny (se "Bytte skriverhodet" på side 52). Hvis det vises hvite, loddrette streker på siden: • Overflaten på laserskannerenheten (LSU) inne i maskinen kan være skitten. Rengjør innsiden av maskinen (se "Rengjøre maskinen" på side 54). Hvis problemet vedvarer, må du ringe etter service.
Svart bakgrunn 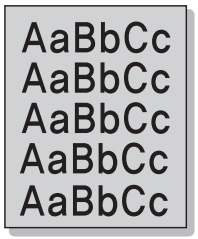	Hvis det er for mye bakgrunnsskygge: • Bytt til et papir som veier mindre. • Kontroller miljøforholdene: veldig tørre omgivelser eller høy fuktighet (mer enn 80 % relativ fuktighet) kan øke forekomsten av bakgrunnsskygger. • Fjern bildeenheten og sett inn en ny (Se "Bytte skriverhodet" på side 52). • Omfordel toneren (se "Fordeling av toner" på side 46).
Tonersøl 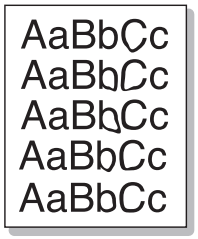	• Rengjør innsiden av maskinen (se "Bytte tonerkassett" på side 48). • Kontroller papirtypen og -kvaliteten. • Fjern bildeenheten og sett inn en ny (Se "Bytte skriverhodet" på side 52).

Problemer med utskriftskvalitet

Tilstand	Foreslåtte løsninger
Gjentatte, loddrette merker 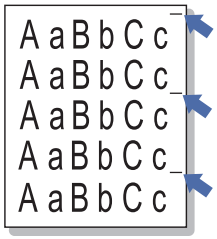 	Hvis det oppstår gjentatte merker som er jevnt fordelt over utskriftssiden: • Bildeenheten kan være skadet. Hvis du fortsatt har samme problem, fjerner du tonerkassetten og setter inn en ny (se "Bytte skriverhodet" på side 52). • Det kan være toner på noen av komponentene i maskinen. Hvis feilene forekommer på baksiden, vil problemet sannsynligvis løses av seg selv etter noen sider. • Varmeelementet kan være skadet. Ring etter service.
Prikker i bakgrunnen 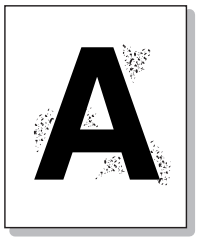 	Prikker i bakgrunnen skyldes at tonerstøv fordeles tilfeldig på arket. • Papiret kan være for fuktig. Prøv å skrive ut på papir fra en annen pakke. Ikke åpne pakkene før papiret skal brukes, så unngår du at papiret trekker til seg for mye fuktighet. • Hvis bakgrunnsprikkene dekker hele overflaten på en utskriftsside, justerer du utskriftsoppløsningen i programmet eller i **Utskriftsinnstillinger** (se "Åpne Utskriftsinnstillinger." på side 36). Kontroller at riktig papirtype er valgt. Eksempel: Hvis du velger **Tykkere papir**, men **Vanlig papir** brukes, kan det føre til overbelastning som forårsaker denne kopikvaliteten. • Omfordel toneren først hvis du bruker en ny tonerkassett (se "Fordeling av toner" på side 46).
Det er tonerpartikler rundt fet skrift eller bilder 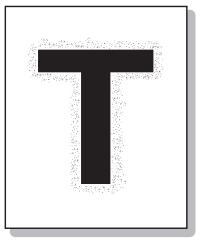 	Det kan hende toneren ikke fester seg som den skal til denne papirtypen. • Endre skriveralternativet og prøv på nytt. Gå til **Utskriftsinnstillinger**, klikk på alternativet **Papir** og angi typen til **Resirkulert** (se "Åpne Utskriftsinnstillinger." på side 36). • Kontroller at riktig papirtype er valgt. Eksempel: Hvis du velger **Tykkere papir**, men **Vanlig papir** brukes, kan det føre til overbelastning som forårsaker denne kopikvaliteten.

Problemer med utskriftskvalitet

Tilstand	Foreslåtte løsninger
Misdannede tegn 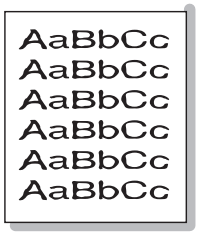	• Hvis tegn har feil form og ser hule ut, kan det hende at papiret er for glatt. Prøv en annen papirtype.
Skjeve utskrifter 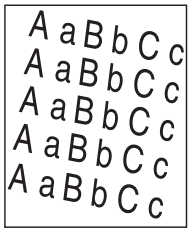	• Kontroller at papiret er lagt riktig i skuffen. • Kontroller papirtypen og -kvaliteten. • Kontroller at papirførerne ikke ligger for stramt eller før løst inntil papirbunken.
Krølling eller bølger 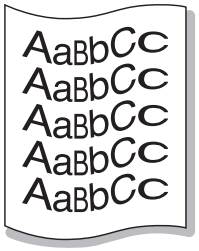	• Kontroller at papiret er lagt riktig i skuffen. • Kontroller papirtypen og -kvaliteten. Både høy temperatur og høy fuktighet kan føre til at papiret krøller seg. • Snu papirbunken opp ned i skuffen. Prøv også å snu papiret 180 grader i skuffen.

Problemer med utskriftskvalitet

Tilstand	Foreslåtte løsninger
Skrukker eller bretter 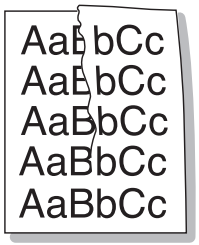 	• Kontroller at papiret er lagt riktig i skuffen. • Kontroller papirtypen og -kvaliteten. • Snu papirbunken opp ned i skuffen. Prøv også å snu papiret 180 grader i skuffen.
Utskriftene er skitne på baksiden 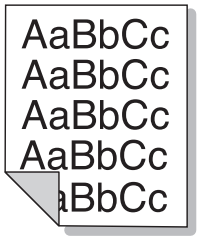 	• Kontroller om det lekker ut toner. Rengjør innsiden av maskinen (se "Rengjøre maskinen" på side 54).
Ensfargede eller svarte sider 	• Bildeenheten kan være satt inn feil. Fjern bildeenheten og sett den tilbake igjen. • Bildeenheten kan være skadet. Fjern bildeenheten og sett inn en ny (Se "Bytte skriverhodet" på side 52). • Maskinen trenger kanskje service. Ring etter service.

Problemer med utskriftskvalitet

Tilstand	Foreslåtte løsninger
Løs toner 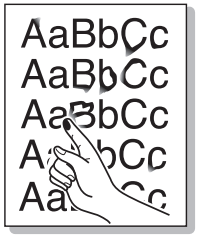	• Rengjør innsiden av maskinen (se "Rengjøre maskinen" på side 54). • Kontroller papirtypen og -kvaliteten. • Fjern bildeenheten og sett inn en ny (Se "Bytte skriverhodet" på side 52). Hvis problemet vedvarer, trenger maskinen kanskje service. Ring etter service.
Manglende dekning i tegn 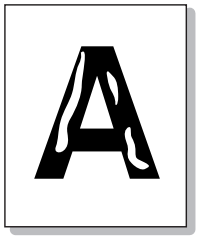	Manglende dekning er hvite områder i deler av tegn som burde være helt svarte: • Det kan være at du skriver ut på feil side av papiret. Ta ut papiret og snu det. • Papiret er kanskje ikke i henhold til spesifikasjonene for maskinen.
Vannrette streker 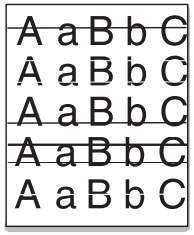	Hvis det forekommer svarte, vannrette streker eller tonerflekker på siden: • Bildeenheten kan være satt inn feil. Fjern bildeenheten og sett den tilbake igjen. • Bildeenheten kan være skadet. Fjern bildeenheten og sett inn en ny (Se "Bytte skriverhodet" på side 52). Hvis problemet vedvarer, trenger maskinen kanskje service. Ring etter service.

Problemer med utskriftskvalitet

Tilstand	Foreslåtte løsninger
Krumming 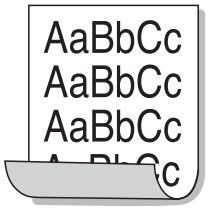	Hvis utskriften krummer seg eller papiret ikke mates inn i maskinen: • Snu papirbunken opp ned i skuffen. Prøv også å snu papiret 180 grader i skuffen. • Endre papiralternativ og prøv på nytt. Gå til **Utskriftsinnstillinger**, klikk på kategorien **Papir**, og angi typen til **Tynt papir** (se "Åpne Utskriftsinnstillinger." på side 36).
• **Et ukjent bilde dukker opp gjentatte ganger på noen ark** • **Løs toner** • **Svakt trykk eller smuss forekommer**	Maskinen brukes sannsynligvis i et område som ligger høyere enn 1 000 m over havet. Stor høyde kan påvirke utskriftskvaliteten og for eksempel gi løs toner eller svakt trykk. Angi riktig høydeinnstilling for maskinen (Se "Høydejustering" på side 140).

Problemer med operativsystemet

Vanlige Windows-problemer

Tilstand	Foreslåtte løsninger
Meldingen "Filen er i bruk" vises under installasjon.	Avslutt alle programmer. Fjern alle programmer fra oppstartsgruppen, og start deretter Windows på nytt. Installer skriverdriveren på nytt.
Meldingen "Generell beskyttelsesfeil", "OE-unntak", "Spool 32" eller "Ugyldig operasjon" vises.	Lukk alle andre programmer, start Windows på nytt og prøv å skrive ut igjen.
Meldingene "Utskrift mislyktes", "Det oppsto et tidsavbrudd" vises.	Disse meldingene kan vises under utskrift. Vent til maskinen er ferdig med å skrive ut. Hvis meldingene vises i klarmodus eller etter at utskriften er ferdig, kontrollerer du tilkoblingen og/eller om det har oppstått en feil.
Samsung Printer Experience vises ikke når du klikker på **flere innstillinger**.	**Samsung Printer Experience** er ikke installert. Last ned appen fra Windows **Store** og installer den.
Maskininformasjon vises ikke når du klikker på enheten i **Enheter og skrivere**.	Merk av for **Skriveregenskaper**. Klikk på kategorien **porter**. (**Kontrollpanel** > **Enheter og skrivere** > Høyreklikk på skriverdriverikonet og velg **Skriveregenskaper**) Hvis porten er innstilt til fil eller LPT, må du fjerne merkingen og velge TCP/IP, USB eller WSD.

Se brukerhåndbok for Microsoft Windows som fulgte med datamaskinen, hvis du vil ha mer informasjon om feilmeldinger i Windows.

Problemer med operativsystemet

Vanlige Mac-problemer

Tilstand	Foreslåtte løsninger
Skriveren skriver ikke ut PDF-filer riktig. Deler av grafikk, tekst eller illustrasjoner mangler.	Det kan være mulig å skrive ut PDF-filen som et bilde. Slå på **Print As Image** i utskriftsalternativene i Acrobat. Utskriften tar lengre tid når du skriver ut en PDF-fil som et bilde.
Noen bokstaver vises ikke normalt under utskrift av forside.	Mac OS kan ikke opprette skriften ved forsideutskrift. Engelske bokstaver og tall vises normalt på forsiden.
Fargene skrives ut feil ved utskrift av et dokument fra Mac med Acrobat Reader 6.0 eller høyere.	Kontroller at oppløsningsinnstillingen i maskindriveren stemmer med innstillingen i Acrobat Reader.

Hvis du vil ha mer informasjon om feilmeldinger i Mac, kan du se i brukerhåndboken som fulgte med datamaskinen.

Problemer med operativsystemet

Vanlige Linux-problemer

Tilstand	Foreslåtte løsninger
Fjerning av merkingen for valget utskriftsdialog virker ikke.	For noen distribusjoner har GNOME Print Dialog problem med å håndtere sorteringsfunksjon. Som en midlertidig løsning kan standardverdien for sortering settes til alternativet **False** med systemets utskriftsverktøy (utfør" system-config-printer " i terminalprogrammet).
Utskrift fungerer alltid med duplex.	Problemet med dobbeltsidig var i Ubuntu 9.10-pakken. Oppdater CUPS versjon til 1.4.1-5ubuntu2.2.
Skriveren er ikke lagt til gjennom systemets utskriftverktøy.	Problemet oppstår på Debian 7 p.g.a. feilen i 'system-config-printer'-pakken for Debian 7 (http://bugs.debian.org/cgi-bin/bugreport.cgi?bug=662813 i Debians system for feilsporing). Velg en annen måte for å legge til skriveren (for eksempel CUPS WebUI)
Papirstørrelse og retning er deaktivert i dialogboksen Skriv ut når du åpner tekstfiler.	Problemet oppstår på Fedora 19. Det er relatert til leafpad-tekst editor på Fedora 19. Bruk andre tekstbehandlingsprogram som for eksempel 'gedit'.
Utskriftene kommer ut som delte bilder.	Dette er et problem i openSUSE 13.2, og skyldes feil ghostscript fra systemet. Oppdater pakken 'cups-filters-ghostscript' med kommandoen "zypper install --force cups-filters-ghostscript" eller verktøyet "Install/Remove Software".

Hvis du vil ha mer informasjon om feilmeldinger i Linux, kan du se i brukerhåndboken som fulgte med datamaskinen.

Contact SAMSUNG worldwide

If you have any comments or questions regarding Samsung products, contact the Samsung customer care center.

Country/Region	Customer Care Center	WebSite
ALGERIA	3004 (Toll Free)	www.samsung.com/n_africa/support
ANGOLA	917 267 864	www.samsung.com/support
ARGENTINE	0800-555-SAM(7267)	www.samsung.com/ar
ARMENIA	0-800-05-555	www.samsung.com/support
AUSTRALIA	1300 362 603	www.samsung.com/au/support
AUSTRIA	0800-SAMSUNG (0800-7267864)[Only for Premium HA] 0800-366661[Only for Dealers] 0810-112233	www.samsung.com/at/support
AZERBAIJAN	0-88-555-55-55	www.samsung.com/support
BAHRAIN	8000-GSAM (8000-4726)	www.samsung.com/ae/support (English) www.samsung.com/ae_ar/support (Arabic)

Country/Region	Customer Care Center	WebSite
BANGLADESH	0961-2300300 0800-0300300 (Toll free)	www.samsung.com/in/support
BELARUS	810-800-500-55-500	www.samsung.com/support
BELGIUM	02-201-24-18	www.samsung.com/be/support (Dutch) www.samsung.com/be_fr/support (French)
BOLIVIA	800-10-7260	www.samsung.com/cl/support
BOSNIA	055 233 999	www.samsung.com/support
BOTSWANA	8007260000	www.samsung.com/support
BRAZIL	0800-124-421 (Demais cidades e regiões) 4004-0000 (Capitais e grandes centros)	www.samsung.com/br/support
BULGARIA	0800 111 31 , Безплатна телефонна линия	www.samsung.com/bg/support
BURUNDI	200	www.samsung.com/support

Contact SAMSUNG worldwide

Country/Region	Customer Care Center	WebSite
CAMEROON	7095- 0077	www.samsung.com/africa_fr/support
CANADA	1-800-SAMSUNG (726-7864)	www.samsung.com/ca/support(English) www.samsung.com/ca_fr/support (French)
CHILE	800-SAMSUNG (726-7864) [HHP] 02-24828200	www.samsung.com/cl/support
CHINA	400-810-5858	www.samsung.com/cn/support
COLOMBIA	Bogotá en el 600 12 72Sin costo en todo el pais 01 8000 112 112Y desde tu celular #726	www.samsung.com/co
COSTA RICA	00-800-1-SAMSUNG (726-7864)	www.samsung.com/latin/support (Spanish) www.samsung.com/latin_en/support (English)
CROATIA	072 726 786	www.samsung.com/hr/support

Country/Region	Customer Care Center	WebSite
Cote D' Ivoire	8000 0077	www.samsung.com/africa_fr/support
CYPRUS	8009 4000 only from landline, toll free	www.samsung.com/gr/support
CZECH	800-SAMSUNG (800-726786)	www.samsung.com/cz/support
DENMARK	70 70 19 70	www.samsung.com/dk/support
DOMINICAN REPUBLIC	1-800-751-2676	www.samsung.com/latin/support (Spanish) www.samsung.com/latin_en/support (English)
DRC	499999	www.samsung.com/support
ECUADOR	1-800-SAMSUNG (72-6786)	www.samsung.com/latin/support (Spanish) www.samsung.com/latin_en/support(English)

Contact SAMSUNG worldwide

Country/Region	Customer Care Center	WebSite
EGYPT	08000-7267864 16580	www.samsung.com/eg/support
EIRE	0818 717100	www.samsung.com/ie/support
EL SALVADOR	8000-SAMSUNG (726-7864)	www.samsung.com/latin/support (Spanish) www.samsung.com/latin_en/support (English)
ESTONIA	800-7267	www.samsung.com/ee/support
FINLAND	030-6227 515	www.samsung.com/fi/support
FRANCE	01 48 63 00 00	www.samsung.com/fr/support

Country/Region	Customer Care Center	WebSite
GERMANY	0180 6 SAMSUNG bzw. 0180 6 7267864* (*0,20 €/Anruf aus dem dt. Festnetz, aus dem Mobilfunk max. 0,60 €/Anruf) [HHP] 0180 6 M SAMSUNG bzw. 0180 6 67267864* (*0,20 €/Anruf aus dem dt. Festnetz, aus dem Mobilfunk max. 0,60 €/Anruf)	www.samsung.com/de/support
GEORGIA	0-800-555-555	www.samsung.com/support
GHANA	0800-10077 0302-200077	www.samsung.com/africa_en/support
GREECE	80111-SAMSUNG (80111 726 7864) only from land line (+30) 210 6897691 from mobile and land line	www.samsung.com/gr/support

Contact SAMSUNG worldwide

Country/Region	Customer Care Center	WebSite
GUATEMALA	1-800-299-0033	www.samsung.com/latin/support (Spanish) www.samsung.com/latin_en/support (English)
HONDURAS	800-2791-9111	www.samsung.com/latin/support (Spanish) www.samsung.com/latin_en/support (English)
HONG KONG	3698 4698	www.samsung.com/hk/support (Chinese) www.samsung.com/hk_en/support (English)
HUNGARY	0680SAMSUNG (0680-726-786)0680PREMIUM (0680-773-648)	www.samsung.com/hu/support
INDIA	1800 3000 8282 - Toll Free1800 266 8282 - Toll Free	www.samsung.com/in/support
INDONESIA	021-56997777 08001128888	www.samsung.com/id/support

Country/Region	Customer Care Center	WebSite
IRAN	021-8255 [CE] 021-42132 [HHP]	www.samsung.com/iran/support
ITALIA	800-SAMSUNG (800.7267864)	www.samsung.com/it/support
JAMAICA	1-800-SAMSUNG (726-7864)	www.samsung.com/latin_en/support (English)
JAPAN	0120-363-905	www.samsung.com/jp/support
JORDAN	0800-22273 06 5777444	www.samsung.com/Levant
KAZAKHSTAN	8-10-800-500-55-500 (GSM: 7799, VIP care 7700)	www.samsung.com/kz_ru/support
KENYA	0800 545 545	www.samsung.com/support
KUWAIT	183-CALL (183-2255)	www.samsung.com/ae/support (English) www.samsung.com/ae_ar/support (Arabic)
KYRGYZSTAN	00-800-500-55-500 (GSM: 9977)	www.samsung.com/support

Contact SAMSUNG worldwide

Country/Region	Customer Care Center	WebSite
LATVIA	8000-7267	www.samsung.com/lv/support
LEBANON	961 1484 999	www.samsung.com/Levant
LITHUANIA	8-800-77777	www.samsung.com/lt/support
LUXEMBURG	261 03 710	www.samsung.com/be_fr/support
MACAU	0800 333	www.samsung.com/support
MACEDONIA	023 207 777	
MALAYSIA	1800-88-9999 603-77137477 (Overseas contact)	www.samsung.com/my/support
MAURITIUS	800 2550	www.samsung.com/support
MEXICO	01-800-SAMSUNG (726-7864)	www.samsung.com/mx/support
MOLDOVA	0-800-614-40	www.samsung.com/support
MONGOLIA	+7-495-363-17-00	www.samsung.com/support

Country/Region	Customer Care Center	WebSite
MONTENEGRO	020 405 888	www.samsung.com/support
MOROCCO	080 100 22 55	www.samsung.com/n_africa/support
MOZAMBIQUE	847267864 / 827267864	www.samsung.com/support
MYANMAR	+95-01-2399-888	www.samsung.com/support
NAMIBIA	08 197 267 864	www.samsung.com/support
NIGERIA	0800-726-7864	www.samsung.com/africa_en/support
NETHERLANDS	0900-SAMSUNG (0900-7267864) (€ 0,10/Min)	www.samsung.com/nl/support
NEW ZEALAND	0800 726 786	www.samsung.com/nz/support
NICARAGUA	001-800-5077267	www.samsung.com/latin/support(Spanish) www.samsung.com/latin_en/support (English)

Contact SAMSUNG worldwide

Country/Region	Customer Care Center	WebSite
NORWAY	815 56480	www.samsung.com/no/support
OMAN	800-SAMSUNG (800 - 726 7864)	www.samsung.com/ae/support (English) www.samsung.com/ae_ar/support (Arabic)
PAKISTAN	0800-Samsung (72678)	www.samsung.com/pk/support
PANAMA	800-0101	www.samsung.com/latin/support (Spanish) www.samsung.com/latin_en/support (English)
PARAGUAY	0800-11-SAMS(7267)	www.samsung.com/ar
PERU	0800-777-08	www.samsung.com/pe/support

Country/Region	Customer Care Center	WebSite
PHILIPPINES	1-800-10-726-7864 [PLDT Toll Free] 1-800-8-726-7864 [Globe Landline and Mobile] 02- 422-2111 [Standard Landline]	www.samsung.com/ph/support
POLAND	801-172-678* lub +48 22 607-93-33* Dedykowana infolinia do obsługi zapytań dotyczących telefonów komórkowych: 801-672-678* lub +48 22 607-93-33* * (koszt połączenia według taryfy operatora)	www.samsung.com/pl/support
PORTUGAL	808 20 7267	www.samsung.com/pt/support
PUERTO RICO	1-800-682-3180	www.samsung.com/latin/support (Spanish) www.samsung.com/latin_en/support (English)

Contact SAMSUNG worldwide

Country/Region	Customer Care Center	WebSite
QATAR	800-CALL (800-2255)	www.samsung.com/ae/support (English) www.samsung.com/ae_ar/support (Arabic)
REUNION	0262 50 88 80	www.samsung.com/support
RWANDA	9999	www.samsung.com/support
ROMANIA	*8000 (apel in retea) 08008-726-78-64 (08008-SAMSUNG) Apel GRATUIT	www.samsung.com/ro/support
RUSSIA	8-800-555-55-55 (VIP care 8-800-555-55-88)	www.samsung.com/ru/support
SAUDI ARABIA	800 247 3457 (800 24/7 HELP)	www.samsung.com/sa/home www.samsung.com/sa_en
SENEGAL	800-00-0077	www.samsung.com/africa_fr/support
SERBIA	011 321 6899	www.samsung.com/rs/support

Country/Region	Customer Care Center	WebSite
SINGAPORE	1800-SAMSUNG (726-7864)	www.samsung.com/sg/support
SLOVENIA	080 697 267 (brezplačna številka)	www.samsung.com/si
SLOVAKIA	0800 - SAMSUNG (0800-726 786)	www.samsung.com/sk/support
SOUTH AFRICA	0860 SAMSUNG (726 7864)	www.samsung.com/support
SPAIN	0034902172678[HHP] 0034902167267	www.samsung.com/es/support
SRI LANKA	0117540540 0115900000	www.samsung.com/support
SUDAN	1969	www.samsung.com/support
SWEDEN	0771 726 7864 (0771-SAMSUNG)	www.samsung.com/se/support
SWITZERLAND	0800 726 78 64 (0800-SAMSUNG)	www.samsung.com/ch/support (German) www.samsung.com/ch_fr/support (French)

Contact SAMSUNG worldwide

Country/Region	Customer Care Center	WebSite
SYRIA	18252273	www.samsung.com/Levant
TAJIKISTAN	8-10-800-500-55-500	www.samsung.com/support
TAIWAN	0800-329999	www.samsung.com/tw/support
TANZANIA	0800 755 755 0685 889 900	www.samsung.com/support
THAILAND	0-2689-3232, 1800-29-3232	www.samsung.com/th/support
TRINIDAD & TOBAGO	1-800-SAMSUNG (726-7864)	www.samsung.com/latin/support (Spanish) www.samsung.com/latin_en/support (English)
TURKEY	444 77 11	www.samsung.com/tr/support
TUNISIA	80-1000-12	www.samsung.com/n_africa/support

Country/Region	Customer Care Center	WebSite
U.A.E	800-SAMSUNG (800 -726 7864)	www.samsung.com/ae/support (English) www.samsung.com/ae_ar/support (Arabic)
UK	0330 SAMSUNG (7267864)	www.samsung.com/uk/support
U.S.A -Consumer Electonics	1-800-SAMSUNG (726-7864)	www.samsung.com/us/support
U.S.A -(Mobile Phones)	1-800-SAMSUNG (726-7864)	www.samsung.com/us/support
UGANDA	0800 300 300	www.samsung.com/support
UKRAINE	0-800-502-000	www.samsung.com/ua/support (Ukrainian) www.samsung.com/ua_ru/support (Russian)
URUGUAY	0800-SAMS(7267)	www.samsung.com/ar

Contact SAMSUNG worldwide

Country/Region	Customer Care Center	WebSite
UZBEKISTAN	00-800-500-55-500 (GSM: 7799)	www.samsung.com/support
VENEZUELA	0-800-SAMSUNG (726-7864)	www.samsung.com/ve/support
VIETNAM	1800 588 889	www.samsung.com/vn/support
ZAMBIA	0211 350370	www.samsung.com/support

Ordliste

Følgende ordliste hjelper deg å bli bedre kjent med produktet ved at du bedre forstår skriveruttrykk og terminologien som er brukt i denne brukerhåndboken.

802.11

802.11 er et sett med standarder for trådløs nettverkskommunikasjon (WLAN) og er utviklet av IEEE LAN/MAN Standards Committee (IEEE 802).

802.11b/g/n

802.11b/g/n kan dele samme maskinvare og bruker 2,4 GHz-båndet. 802.11b støtter båndbredder på opptil 11 Mbps, 802.11n støtter båndbredder på opptil 150 Mbps. 802.11b/g/n-enheter kan av og til bli påvirket av støy fra mikrobølgeovner, trådløse telefoner og Bluetooth-enheter.

Aksesspunkt

Et aksesspunkt eller trådløst aksesspunkt (AP eller WAP) er en enhet som kobler sammen trådløse nettverksenheter på et trådløst nettverk (WLAN) og fungerer som en sentral sender og mottaker av WLAN-radiosignaler.

ADF

En automatisk dokumentmater (ADF) er en skanneenhet som automatisk mater en original inn i maskinen, slik at maskinen kan skanne en del av arket med en gang.

AppleTalk

AppleTalk er et opphavsrettbeskyttet protokollsett utviklet av Apple, Inc for datanettverk. Det fulgte med det opprinnelige Mac-systemet (1984), men brukes nå mindre av Apple i forhold til TCP/IP-nettverksdrift.

Bitdybde

En datagrafikkterm som beskriver antall biter som brukes til å representere fargen til en enkelt piksel i et punktgrafikkbilde. Større fargedybde gir et bredere spekter av distinkte farger. Ettersom antall biter øker, vil antall mulige farger bli upraktisk stort for et fargekart. 1-bits farge kalles vanligvis monokrom eller svart/hvitt.

BMP

Et punktgrafikkformat som brukes internt av det grafiske delsystemet i Microsoft Windows (GDI), og brukes generelt om et enkelt grafikkfilformat på den plattformen.

Ordliste

BOOTP

Bootstrap-protokoll. En nettverksprotokoll som brukes av en nettverkskunde til å motta IP-adressen automatisk. Dette skjer som regel under oppstartprosessen for datamaskiner eller operativsystem som kjøres på dem. BOOTP-serverne tildeler hver klient en IP-adresse fra en adressepool. BOOTP gjør det mulig for ”diskløse arbeidsstasjoner” å hente en IP-adresse før operativsystemet lastes inn.

CCD

CCD (Charge Coupled Device) er maskinvareenheten som gjør det mulig å skanne. CCD-låsemekanismen brukes også til å holde CCD-modulen for å hindre skader under flytting av maskinen.

Sortering

Sortering er prosessen med å skrive ut ett dokument i flere kopier. Når sortering er valgt, skriver enheten ut et helt sett før tilleggskopiene blir skrevet ut.

Kontrollpanel

Et kontrollpanel er et flatt område, vanligvis loddrett, der kontroll- eller overvåkingsinstrumentene blir vist. De finnes som oftest foran på maskinen.

Dekning

Dette er en utskriftsterm som brukes for måling av tonerbruk ved utskrift. 5 % dekning betyr for eksempel at en A4-side inneholder cirka 5 % bilde eller tekst. Så hvis papiret eller originalen har kompliserte bilder eller mye tekst, vil dekningen være høyere, og tonerbruken vil samtidig være den samme som dekningen.

CSV

Kommaseparert verdi (CSV). CSV er en filformattype som brukes til å utveksle data mellom ulike programmer. Filformatet, slik det brukes i Microsoft Excel, har blitt en standard i bransjen, også på andre plattformer enn Microsofts.

DADF

Tosidig automatisk dokumentmater (DADF) er en mekanisme som automatisk mater og snur papirarket slik at maskinen kan skanne på begge sider.

Standard

Den verdien eller innstillingen som gjelder når du pakker ut skriveren av esken eller når den tilbakestilles.

DHCP

En DHCP (Dynamic Host Configuration Protocol) er en klient-server-nettverksprotokoll. En DHCP-server leverer konfigurasjonsparametere på forespørsel fra DHCP-klienten/vertsmaskinen, vanligvis informasjon som klienten/vertsmaskinen trenger for å delta i et IP-nettverk. DHCP er også en metode for å tildele IP-adresser til klienter og vertsmaskiner.

DIMM

DIMM (Dual Inline Memory Module) er et lite kretskort med minne. DIMM lagrer alle data i maskinen, for eksempel utskriftsdata og data om mottatte telefakser.

DLNA

DLNA (Digital Living Network Alliance) er en standard som gjør at enheter i et hjemmenettverk kan dele informasjon med hverandre på tvers av nettverket.

DNS

DNS (Domain Name Server) er et system som lagrer informasjon tilknyttet domenenavnene i en distribuert database i nettverk, for eksempel Internett.

Matriseskriver

En matriseskriver er en dataskriver med et skriverhode som går frem og tilbake på siden, og som skriver ved at et blekkfylt bånd blir slått mot papiret, omtrent som en skrivemaskin.

DPI

Punkter per tomme (DPI) er måleenheten for oppløsning som brukes ved utskrift og skanning. Vanligvis gir flere punkter per tomme en høyere oppløsning, mer synbare detaljer i bildet og en større fil.

DRPD

Detektering av karakteristisk ringemønster DRPD, eller ”Spesielle ringetoner”, er en tjeneste fra telefonoperatøren som gjør det mulig å svare på anrop til flere forskjellige telefonnumre på én enkelt telefonlinje.

Duplex

Dette er en mekanisme som automatisk snur papirarket slik at maskinen kan skrive (eller skanne) på begge sider. En skriver utstyrt med dupleksenhet kan skrive ut på begge sider av papiret under en utskriftssyklus.

Ordliste

Driftssyklus

Driftssyklus er den sidekvantiteten som ikke påvirker skriverytelsen i en måned. Vanligvis har skriveren en oppgitt levetidsbegrensning, for eksempel sider per år. Levetiden betyr en gjennomsnittskapasitet for utskrifter, normalt innenfor garantiperioden. La oss si at skriverens driftssyklus er 48 000 sider per måned på 20 arbeidsdager. Da kan skriveren maksimalt skrive ut 2 400 sider per dag.

ECM

ECM (Error Correction Mode) er en valgfri overføringsmodus som er innebygd i telefakser klasse 1 eller faksmodemer. Den oppdager og retter automatisk feil som kan oppstå under faksoverføringen, på grunn av støy på telefonlinjen.

Emulering

Emulering er en teknikk der en maskin oppnår de samme resultatene som en annen.

En emulator dupliserer funksjonene til ett system med et annet system, slik at det andre systemet virker som det første. Emulering fokuserer på nøyaktig gjengivelse av ytre virkemåte, til forskjell fra simulering der det dreier seg om en abstrakt modell av systemet som blir simulert, ofte med tanke på indre virkemåte.

Ethernet

Ethernet er en rammebasert datanettverksteknologi for lokale nettverk (LAN). Den definerer ledninger og signaler for det fysiske laget, og grupperer formater og protokoller for MAC (media access control)/datalenkelaget til OSI-modellen. Ethernet er som regel standardisert som IEEE 802.3. Det er blitt den mest brukte LAN-teknologien fra 90-tallet og fram til i dag.

EtherTalk

Et protokollsett utviklet av Apple Computer for datanettverk. Det fulgte med det opprinnelige Mac-systemet (1984), men brukes nå mindre av Apple i forhold til TCP/IP-nettverksdrift.

FDI

FDI (Foreign Device Interface) er et kort du kan installere i maskinen hvis du vil bruke en tredjepartsenhet, for eksempel en betalingsautomat eller en kortleser. Med slike enheter kan du ta betalt for bruk av utskriftstjenestene på maskinen.

FTP

FTP (File Transfer Protocol) er en vanlig brukt protokoll for utveksling av filer over et nettverk som støtter TCP/IP-protokollen (for eksempel Internett eller et intranett).

Fikseringsenhet

Den delen av laserskriveren som smelter toneren på det trykte mediet. Den består av to varme valser. Etter at toneren er overført til papiret, legger fikseringsenheten på varme og trykk slik at toneren blir værende på papiret, og det er derfor papiret er varmt når det kommer ut av laserskriveren.

Gateway

Dette er en forbindelse mellom datamaskinnettverk eller mellom et datamaskinnettverk og en telefonlinje. Den er veldig mye brukt, ettersom det er en datamaskin eller et nettverk som gir tilgang til en annen datamaskin eller nettverk.

Gråtoner

Nyanser av grått som representerer lyse og mørke deler av et bilde når fargebilder konverteres til gråtoner. Fargene representeres av ulike nyanser av grått.

Halvtone

Dette er en bildetype som simulerer gråtoner ved å variere antall punkter. Områder med mye farge består av et stort antall punkter, mens lysere områder har færre antall punkter.

HDD

En harddisk (HDD) er en fast lagringsenhet som lagrer digitalt kodede data på hurtigroterende plater med magnetiske overflater.

IEEE

IEEE (Institute of Electrical and Electronics Engineers) er en internasjonal ikke-profittbasert organisasjon som skal fremme teknologi relatert til elektrisitet.

IEEE 1284

Parallellportstandarden 1284 ble utviklet av IEEE (Institute of Electrical and Electronics Engineers). Termen ”1284-B” viser til en bestemt kontakttype i enden av parallellkabelen som kobler enheten til en skriver, for eksempel.

Intranett

Dette er et lukket nettverk som bruker internettprotokoller, nettverkskonnektivitet og eventuelt offentlige telekommunikasjonssystem for sikker deling av informasjon eller handlinger mellom de ansatte innenfor en organisasjon. Noen ganger omfatter uttrykket bare den mest synlige tjenesten, det interne nettstedet.

IP-adresse

IP-adressen (Internet Protocol) er et enestående nummer som enheter bruker som identifikasjon og for å kommunisere med hverandre på et nettverk som bruker IP-standarden (Internet Protocol).

IPM

Images per minute (IPM) er en måte å måle hastigheten til en skriver på. Et IPM-tall angir hvor mange enkle ark en skriver kan fullføre i løpet av ett minutt.

IPP

IPP (Internet Printing Protocol) definerer en standardprotokoll for utskrift og for håndtering av utskriftsjobber, mediestørrelse, oppløsning og så videre. IPP kan brukes lokalt eller over Internett til hundrevis av skrivere og støtter også tilgangskontroll, autentisering og kryptering, og er en mye bedre og sikrere utskriftsløsning enn eldre protokoller.

IPX/SPX

IPX/SPX står for Internet Packet Exchange/Sequenced Packet Exchange. Det er en nettverksprotokoll som brukes av Novell NetWare-operativsystemene. IPX og SPX innholder begge tilkoblingstjenester som likner TCP/IP, der IPX-protokollen likner IP og SPX har likheter med TCP. IPX/SPX ble i utgangspunktet utformet for lokalnettverk (LAN), og er en svært effektiv protokoll til dette bruket (ytelsen er ofte bedre enn TCP/IP i et LAN).

ISO

Den internasjonale organisasjonen for standardisering (ISO) er en organisasjon som arbeider for standarder, og som består av medlemmer fra nasjonale standardiseringsorganer. ISO oppretter globale standarder for industri og handel.

ITU-T

Den internasjonale telekommunikasjonsunionen er en organisasjon som ble etablert for å standardisere og regulere internasjonal radio og telekommunikasjon. Hovedoppgavene er standardisering, tildeling av radiofrekvenser og organisering av internasjonale telefonavtaler mellom ulike land. Bokstaven T i ITU-T står for telekommunikasjon.

ITU-T nr. 1

Standardisert test utgitt av ITU-T for overføring av dokumenter per telefaks.

JBIG

JBIG (Joint Bi-level Image Experts Group) er en bildekomprimeringsstandard uten tap av nøyaktighet eller kvalitet som ble utformet for komprimering av binære bilder, særlig for faks, men også for andre bilder.

JPEG

JPEG (Joint Photographic Experts Group) er den vanligste brukte standardmetoden for komprimering av fotografier. Det er et vanlig brukt format for lagring og sending av bilder på Internett.

LDAP

LDAP (Lightweight Directory Access Protocol) er en nettverksprotokoll for spørring og endring av katalogtjenester som kjøres på TCP/IP.

LED

Light-emitting diode (LED) er en indikatorlampe som viser statusen til en maskin.

MAC-adresse

MAC-adresse (Media Access Control) er en entydig identifikator tilknyttet et nettverkskort. MAC-adressen er en entydig 48-biters identifikator som vanligvis skrives som 12 heksadesimale tegn gruppert i par (for eksempel 00-00-0c-34-11-4e). Denne adressen er vanligvis hardkodet i nettverkskortet av produsenten, og brukes som hjelp for rutere når de skal prøve å finne maskiner i store nettverk.

MFP

MFP (Multi Function Peripheral) er en kontormaskin som inneholder følgende funksjoner i en fysisk enhet: skriver, kopimaskin, faks og skanner.

MH

Modifisert Huffman (MH) er en komprimeringsmetode for å redusere mengden data som må overføres mellom faksmaskiner, for å kunne overføre bildet anbefalt av ITU-T T.4. MH er en kodebokbasert RLE-metode som er optimalisert for å effektivt komprimere hvite flater. Ettersom de fleste fakser består av mest hvite felt, minimerer dette overføringstiden for de flest fakser.

MMR

MMR (Modified Modified READ) er en komprimeringsmetode som anbefales av ITU-T T.6.

Modem

En enhet som modulerer et bæresignal slik at det kan kode digital informasjon, og også demodulerer et slik bæresignal for å dekode overført informasjon.

MR

MR (Modified Read) er en komprimeringsmetode som anbefales av ITU-T T.4. MR koder den første skannede linjen med MH. Den neste linjen blir sammenliknet med den første, så bestemmes forskjellene, og deretter blir forskjellene kodet og sendt.

NetWare

Et nettverksoperativsystem utviklet av Novell, Inc. Det brukte i utgangspunktet felles fleroppgavekjøring for å kjøre ulike tjenester på en PC, og nettverksprotokollene var basert på Xerox XNS-stakken. I dag støtter NetWare TCP/IP i tillegg til IPX/SPX.

OPC

OPC (Organic Photo Conductor) er en mekanisme som lager et virtuelt bilde for utskrift ved hjelp av en laserstråle som sendes fra en laserskriver. Den er normalt grønn- eller gråfarget og sylinderformet.

En bildeenhet inneholder en trommel som sakte sliter ned overflaten gjennom bruk i skriveren, og den bør skiftes ut ved behov fordi den blir slitt gjennom kontakt med kassettfremkallerbørsten, rengjøringsmekanismen og papir.

Originaler

Det første eksemplaret av noe, for eksempel et dokument, bilde eller tekst, som blir kopiert, reprodusert eller omgjort til å produsere andre eksemplarer, men som selv ikke er kopiert fra noe annet.

OSI

OSI (Open Systems Interconnection) er en modell utviklet av ISO (International Organization for Standardization) for kommunikasjon. OSI tilbyr en standard, modulær tilnærming til nettverksdesign som deler opp de nødvendige settene med komplekse funksjoner i håndterbare funksjonelle lag. Lagene er fra øverst til nederst, Applikasjon, Presentasjon, Sesjon, Transport, Nettverk, Datalink og Fysisk.

PABX

PABX er et automatisk telefonsentralsystem innenfor en bedrift.

PCL

PCL (Printer Command Language) er et sidebeskrivelsesspråk (PDL) utviklet av HP som en skriverprotokoll, og som har blitt en bransjestandard. Den ble først utviklet for tidlige blekkskrivere, men har siden kommet i forskjellige utgaver for termiske skrivere, matriseskrivere og sideskrivere.

PDF

PDF (Portable Document Format) er et opphavsrettbeskyttet filformat utviklet av Adobe Systems for å gjengi todimensjonale dokumenter i et format som er uavhengig av enhet og oppløsning.

PostScript

PostScript (PS) er et språk for programmering og beskrivelser av sider, og brukes primært brukes til DTP og elektroniske utgivelser. Det kjøres gjennom et tolkeprogram for å generere et bilde.

Skriverdriver

Et program som brukes til å sende kommandoer og overføre data fra datamaskinen til skriveren.

Utskriftsmedier

Medier (f.eks. papir, etiketter og transparenter) som kan brukes i en skriver, skanner, faks eller kopimaskin.

PPM

Sider per minutt (PPM) er en metode for å måle hvor raskt en skriver virker, det vil si hvor mange sider den kan produsere på ett minutt.

PRN-fil

Et grensesnitt for en enhetsdriver. Dette gjør at programvaren kan samhandle med enhetsdriveren ved hjelp av standard systemoppkall for inndata/utdata, noe som forenkler mange oppgaver.

Protokoll

Dette er en konvensjon eller standard som kontrollerer eller muliggjør oppkobling, kommunikasjon og dataoverføring mellom to dataendepunkter.

PS

Se PostScript.

PSTN

PSTN (Public-Switched Telephone Network) er nettverket av de offentlige svitsjede telefonnettene, som betyr at telefonsamtalen vanligvis rutes gjennom en sentral.

RADIUS

RADIUS (Remote Authentication Dial In User Service) er en protokoll for autentisering og overvåking av fjernbrukere. RADIUS gjør det mulig med sentralisert administrasjon av autentiseringsdata som brukernavn og passord ved bruk av et AAO-konsept (autentisering, autorisasjon og overvåking) for å administrere nettverkstilgang.

Oppløsning

Skarpheten til et bilde målt i dpi (punkter per tomme). Jo høyere dpi, desto større oppløsning.

SMB

SMB (Server Message Block) er en nettverksprotokoll som mest brukes til å dele filer, skrivere, serielle porter og til diverse kommunikasjon mellom noder i et nettverk. Den har også en funksjon for godkjenning av prosesser.

SMTP

SMTP (Simple Mail Transfer Protocol) er standarden for e-postoverføring på Internett. SMTP er en relativt enkel, tekstbasert protokoll, der en eller flere mottakere av meldingen blir oppgitt, og så blir meldingsteksten overført. Det er en klient/server-protokoll der klienten sender en e-postmelding til serveren.

SSID

SSID (Service Set Identifier) er navnet på et trådløst nettverk (WLAN). Alle trådløse enheter på et WLAN bruker samme SSID for å kommunisere med hverandre. En SSID kan ha en maks. lengde på 32 tegn, og det skilles mellom store og små bokstaver.

Nettverksmaske

Delnettverksmasken brukes sammen med nettverksadressen for å bestemme hvilken del av adressen som er nettverksadressen og hvilken del som er vertsadressen.

TCP/IP

TCP (Transmission Control Protocol) og IP (Internet Protocol) er settet med kommunikasjonsprotokoller som iverksetter protokollstakkområdet, der Internett og de fleste kommersielle nettverk kjøres.

TCR

TCR (Transmission Confirmation Report) inneholder detaljer for hver overføring, for eksempel jobbstatus, overføringsresultat og antall sider som er sendt. Du kan angi at denne rapporten skal skrives ut etter hver jobb eller bare etter mislykkede overføringer.

TIFF

TIFF (Tagged Image File Format) er et punktgrafikkbildeformat med variabel oppløsning. TIFF beskriver bildedata som normalt kommer fra skannere. TIFF-bilder bruker koder (tags). Dette er nøkkelord som definerer egenskapene til bildet og som er inkludert i filen. Dette fleksible og plattformuavhengige formatet kan brukes for bilder som er behandlet med bildebehandlingsprogrammer.

Tonerkassett

En slags flaske med toner i en maskin, f.eks. en skriver. Toner er et pulver som brukes i laserskrivere og kopimaskiner, og som danner teksten og bildene på papiret som skrives ut. Toneren kan fikseres gjennom en kombinasjon av varme/trykk fra fikseringsenheten slik at fibrene bindes til papiret.

TWAIN

En bransjestandard for skannere og programvare. Ved å bruke en TWAIN-kompatibel skanner med et TWAIN-kompatibelt program kan en skanning iverksettes innenfra programmet. Det er et bildefangst-API for operativsystemene Microsoft Windows og Apple Mac.

UNC-bane

UNC (Uniform Naming Convention) er en standardmåte å få tilgang til delte nettverksressurser i Windows NT og andre Microsoft-produkter. Formatet til en UNC-bane er: \\<servernavn>\<delt_navn>\<katalog>

URL

URL (Uniform Resource Locator) er den globale adressen til dokumenter og ressurser på Internett. Den første delen angir hvilken protokoll som brukes, den andre delen angir IP-adressen eller domenenavnet der ressursen finnes.

USB

USB (Universal serial bus) er en standard som ble utviklet av USB Implementers Forum, Inc., for å koble datamaskiner og annet utstyr. Til forskjell fra parallellporten så er USB utformet for å koble USB-porten på en enkelt datamaskin til flere andre enheter samtidig.

Vannmerke

Et vannmerke er et bilde eller mønster som vises på papir når du holder opp papiret mot lyset. Vannmerker ble først tatt i bruk i Bologna i 1282, og de har siden blitt brukt av papirprodusenter for å identifisere produkter. Vannmerker er også brukt på frimerker, pengesedler og andre offentlige dokumenter for å motvirke forfalskninger.

WEP

WEP (Wired Equivalent Privacy) er en sikkerhetsprotokoll spesifisert i IEEE 802.11 for å gi samme sikkerhetsnivå som på et kablet LAN. WEP brukes til å kryptere data før de overføres med radiosignaler, slik at de er beskyttet fra et endepunkt til et annet.

WIA

WIA (Windows Imaging Architecture) er en bildearkitektur som ble introdusert i Windows Me og Windows XP. Du kan starte en skanning fra disse operativsystemene hvis du bruker en WIA-kompatibel skanner.

WPA

WPA (Wi-Fi Protected Access) er et sett med systemer for å sikre trådløse nettverk (Wi-Fi) og ble laget for å forbedre sikkerheten i forhold til WEP.

WPA-PSK

WPA-PSK (WPA Pre-Shared Key) er en spesiell WPA-modus beregnet på små bedrifter og hjemmenettverk. En delt nøkkel eller et passord er konfigurert i det trådløse aksesspunktet (WAP) og på bærbare eller stasjonære datamaskiner. WPA-PSK genererer en unik nøkkel for hver økt mellom en trådløs klient og det tilhørende aksesspunktet, for mer avansert sikkerhet.

WPS

Wi-Fi Protected Setup (WPS) er en standard for etablering av et trådløst hjemmenettverk. Hvis det trådløse aksesspunktet støtter WPS, kan du enkelt konfigurere den trådløse nettverkstilkoblingen uten datamaskin.

XPS

XPS (XML Paper Specification) er en spesifikasjon for et PDL (Page Description Language), og et nytt dokumentformat. Dette er utviklet av Microsoft. Det er en XML-basert spesifikasjon, basert på en ny utskriftsbane, og et vektorbasert enhetsuavhengig dokumentformat.

Stikkordregister

A

AirPrint 133

B

bruke hjelp 38, 150

F

favorittinnstillinger for utskrift 37
forklaring av statuslampene 62
funksjoner 4
  funksjoner utskriftsmedier 69
Funksjoner for spesialutskrifter 139

I

informasjon om reguleringer 76

K

kontrollpanel 19
konvensjon 10

L

LED
  maskinstatus 62
legg i
  papir i skuff1 28
  spesialpapir 32
Linux
  bruk av SetIP 101
  driverinstallasjon for USBkabeltilkobling 95, 96
  driverinstallering for nettverkstilkobling 106
  skriveregenskaper 152
  utskrift 151
  vanlige Linuxproblemer 191

M

Mac
  bruk av SetIP 100
  driverinstallasjon for USBkabeltilkobling 93, 94
  driverinstallering for nettverkstilkobling 105
  systemkrav 73
  utskrift 149
  vanlige Macproblemer 190
manuell materflerfunksjonsskuff
  bruk av spesialpapir 32
Mopria 131

N

n opputskrift
  Mac 149
nettverk
  driverinstallasjon
    Linux 106
    Mac 105
    Windows 102
  installasjonsmiljø 75
  introduksjon av nettverksprogrammer 98
  IPv6konfigurasjon 107
  oppsett av kablet nettverk 99
  SetIPprogrammet 99, 100, 101, 120
  Trådløst nettverksoppsett 109

O

ordliste 201
overlegg
  opprett 147
  skriv ut 148
  slette 148
Økoutskrift 38

Stikkordregister

P

papirstopp
- fjern papir 59
- tips for å unngå papirstopp 58

plassering av maskinen
- justering av høyden 140

problemer
- papirmatingsproblemer 175
- problemer med utskriftskvalitet 181
- strømproblemer 176
- utskriftsproblemer 177

problemet
- problemer med operativsystemet 189

R

rekvisita
- bestilling 42
- bytte tonerkassett 48
- forventet levetid for tonerkassetten 45
- tilgjengelige rekvisita 42

rengjøre maskinen 54

rengjøring
- innvendig 54
- utvendig 54

S

samsung printer experience 168

Samsung skriverstatus 166

service contact numbers 192

SetIPprogrammet 99, 120

sett bakfra 18

sett forfra 17

sikkerhet
- informasjon 11
- symboler 11

Sjenerelle ikoner 10

skriv ut
- mobil utskrift 127
- mobilOS 127

skriv ut et dokument
- Linux 151
- Mac 149

skrive ut med google cloud 137

skriverinnstillinger
- Linux 152

Skuff
- endre skuffstørrelse 27
- justering av bredde og lengde 27

spesifikasjoner 67
- utskriftsmedier 69

stoppknapp 20

SyncThru Web Service
- generell informasjon 161

T

Tonerkassett
- forventet levetid 45
- håndteringsinstruksjoner 45
- lagring 44
- uoriginale og etterfylte 45

tonerkassetter
- bytte tonerkassett 48
- fordeling av toner 46

trådløst
- WPS
  - koble fra 111
- WPS maskinen har ikke display
  - PBC 111
  - PIN 111

trådløst nettverk
- Nettverkskabel 119

Stikkordregister

U

Unix
- systemkrav 74

USBkabel
- driverinstallasjon 22, 24, 93, 95
- Reinstaller driver 94, 96

utskiftbare deler 43

Utskrift 35

utskrift
- angi som standardskriver 141
- endre standard utskriftsinnstillinger 141
- flere sider på ett ark
  - Mac 149
- funksjoner for spesialutskrifter 143
- Linux 151
- Mac 149
- skriv ut et dokument
  - Windows 35
- skriv ut på begge sider av arket
  - Mac 150
- skrive ut til en fil 142

utskrifter med samsung cloud 135

utskriftsfunksjon 141

utskriftsmedier
- etiketter 33
- forhåndstrykt papir 34
- kort 33
- retningslinjer 26
- spesialpapir 32
- utgangsstøtte 69

utskriftsstatus
- generell informasjon 166

V

vannmerke
- opprett 146
- redigere 146
- slette 146

W

Windows
- bruk av SetIP 99, 120
- driverinstallasjon for USBkabeltilkobling 22, 24
- driverinstallering for nettverkstilkobling 102
- systemkrav 72
- vanlige Windowsproblemer 189