Washing Machine

User manual

Q146*(S) / J1466(S) / J1264(S) / B1263(S)

SSEC SEC

SAMSUNG

Contents

Safety information 3

What you need to know about the safety instructions 3
Important safety symbols 3
Important safety precautions 4

Installation 13

What's included 13
Installation requirements 15
Step-by-step installation 17

Before you start 23

Initial settings 23
Laundry guidelines 24
Detergent drawer guidelines 26

Operations 29

Control panel 29
Simple steps to start 31
Course overview 32
Settings 35

Maintenance 36

Eco Drum Clean 36
Smart check 37
Emergency drain 38
Cleaning 39
Recovery from freezing 42
Care against an extended time of disuse 42

Troubleshooting 43

Checkpoints 43
Information codes 48

Specifications 51

Fabric care chart 51
Protecting the environment 52
Specification sheet 53
Information of main washing programmes 56

J1264(S) B1263(S)_03504S_EN.indd 2 2015/6/16 16:43:29

Safety information

Congratulations on your new Samsung washing machine. This manual contains important information on the installation, use and care of your appliance. Please take some time to read this manual to take full advantage of your washing machine's many benefits and features.

What you need to know about the safety instructions

Please read this manual thoroughly to ensure that you know how to safely and efficiently operate the extensive features and functions of your new appliance. Please store the manual in a safe location close to the appliance for future reference. Use this appliance only for its intended purpose as described in this instruction manual.
Warnings and Important Safety Instructions in this manual do not cover all possible conditions and situations that may occur. It is your responsibility to use common sense, caution and care when installing, maintaining and operating your washing machine.
Because the following operating instructions cover various models, the characteristics of your washing machine may differ slightly from those described in this manual and not all warning signs may be applicable. If you have any questions or concerns, contact your nearest service centre or find help and information online at www.samsung.com.

Important safety symbols

What the icons and signs in this user manual mean:

⚠ **WARNING**

Hazards or unsafe practices that may result in **severe personal injury, death and/or property damage**.

⚠ **CAUTION**

Hazards or unsafe practices that may result in **personal injury and/or property damage**.

NOTE

Indicates that a risk of personal injury or material damage exists.

J1264(S) B1263(S)_03504S_EN.indd 3 2015/6/16 16:43:30

Safety information

These warning signs are here to prevent injury to yourself and others.
Please follow them explicitly.
After reading this manual, store it in a safe place for future reference.

Read all instructions before using the appliance.

As with any equipment that uses electricity and moving parts, potential hazards exist. To safely operate this appliance, familiarize yourself with its operation and exercise care when using it.

Important safety precautions

⚠ WARNING

To reduce the risk of fire, electric shock, or injury to persons when using your appliance, follow basic precautions, including the following:

Do not let children (or pets) play in or on your washing machine. The washing machine door does not open easily from the inside and children may be seriously injured if trapped inside.

This appliance is not to be used by persons (including children) with reduced physical, sensory or mental capabilities, or lack of experience and knowledge, unless they have been given supervision or instruction concerning use of the appliance by a person responsible for their safety.

Children should be supervised to ensure that they do not play with the appliance.

For use in Europe: This appliance can be used by children aged from 8 years and above and persons with reduced physical, sensory or mental capabilities or lack of experience and knowledge if they have been given supervision or instruction concerning use of the appliance in a safe way and understand the hazards involved. Children shall not play with the appliance. Cleaning and user maintenance shall not be made by children without supervision.

J1264(S) B1263(S)_03504S_EN.indd 4 2015/6/16 16:43:30

If the supply cord is damaged, it must be replaced by the manufacturer, its service agent or similarly qualified persons in order to avoid a hazard.

This appliance should be positioned so that the power plug, the water supply taps, and the drain pipes are accessible.

For appliances with ventilation openings in the base, that a carpet must not obstruct the openings.

The new hose-sets supplied with the appliance are to be used and that old hose-sets should not be reused.

⚠ **CAUTION**

In order to avoid a hazard due to inadvertent resetting of the thermal cut-out, this appliance must not be supplied through an external switching device, such as a timer, or connected to a circuit that is regularly switched on and off by the utility.

Critical installation warnings

⚠ **WARNING**

The installation of this appliance must be performed by a qualified technician or service company.

- Failure to do so may result in electric shock, fire, an explosion, problems with the product, or injury.

The appliance is heavy, therefore take care when lifting it.

Plug the power cord into an AC 220 - 240 V / 50 Hz wall socket or higher and use the socket for this appliance only. Never use an extension cord.

- Sharing a wall socket with other appliances using a power strip or extending the power cord may result in electric shock or fire.
- Ensure that the power voltage, frequency, and current are the same as those of the product specifications. Failure to do so may result in electric shock or fire. Plug the power plug into the wall socket firmly.

J1264(S) B1263(S)_03504S_EN.indd 5 2015/6/16 16:43:30

Safety information

Remove all foreign substances such as dust or water from the power plug terminals and contact points using a dry cloth on a regular basis.

- Unplug the power plug and clean it with a dry cloth.
- Failure to do so may result in electric shock or fire.
- Plug the power plug into the wall socket so that the cord is running towards the floor. If you plug the power plug into the socket in the opposite direction, the electric wires within the cable may be damaged and this may result in electric shock or fire.

Keep all packaging materials out of the reach of children as these may be dangerous.

- If a child places a bag over its head, it may suffocate.
  When the appliance, power plug or power cord is damaged, contact your nearest service centre.

This appliance must be properly grounded.

Do not ground the appliance to a gas pipe, plastic water pipe, or telephone line.

- This may result in electric shock, fire, an explosion, or problems with the product.
- Never plug the power cord into a socket that is not grounded correctly and make sure that it is in accordance with local and national regulations.

Do not install this appliance near a heater or any inflammable material.

Do not install this appliance in a humid, oily or dusty location, or in a location exposed to direct sunlight or water (rain drops).

Do not install this appliance in a location exposed to low temperatures.

- Frost may cause the tubes to burst.

Do not install this appliance in a location where gas may leak.

- This may result in electric shock or fire.

Do not use an electric transformer.

- This may result in electric shock or fire.

Do not use a damaged power plug, damaged power cord, or loose wall socket.

- This may result in electric shock or fire.

Do not pull or excessively bend the power cord.

Do not twist or tie the power cord.

Do not hook the power cord over a metal object, place a heavy object on the power cord, insert the power cord between objects, or push the power cord into the space behind the appliance.

- This may result in electric shock or fire.

J1264(S) B1263(S)_03504S_EN.indd 6 2015/6/16 16:43:30

Do not pull the power cord when unplugging the power plug.
- Unplug the power plug by holding the plug.
- Failure to do so may result in electric shock or fire.

Installation cautions

⚠ **CAUTION**

This appliance should be positioned in such a way that the power plug is easily accessible.
- Failure to do so may result in electric shock or fire due to electric leakage.

Install your appliance on a solid, level floor that can support its weight.
- Failure to do so may result in abnormal vibrations, movement, noise, or problems with the product.

Critical usage warnings

⚠ **WARNING**

If the appliance is flooded, turn off the water & power supplies immediately and contact your nearest service centre.
- Do not touch the power plug with wet hands.
- Failure to do so may result in electric shock.

If the appliance generates a strange noise, a burning smell, or smoke, unplug the power plug immediately and contact your nearest service centre.
- Failure to do so may result in electric shock or fire.

In the event of a gas leak (such as propane gas, LP gas, etc.), ventilate immediately without touching the power plug. Do not touch the appliance or power cord.
- Do not use a ventilating fan.
- A spark may result in an explosion or fire.

Do not let children play in or on the washing machine. In addition, when disposing of the appliance, remove the washing machine door lever.
- If trapped inside the product, children may suffocate to death.

Make sure to remove the packaging (sponge, styrofoam) attached to the bottom of the washing machine before using it.

J1264(S) B1263(S)_03504S_EN.indd 7 2015/6/16 16:43:30

Safety information

Do not wash items contaminated with gasoline, kerosene, benzene, paint thinner, alcohol or other inflammable or explosive substances.

- This may result in electric shock, fire, or an explosion.

Do not open the washing machine door by force while it is operating (high-temperature washing/drying/spinning).

- Water flowing out of the washing machine may result in burns or cause the floor to be slippery. This may result in injury.
- Opening the door by force may result in damage to the product or injury.

Do not insert your hand under the washing machine while an operation is in progress.

- This may result in injury.

Do not touch the power plug with wet hands.

- This may result in electric shock.

Do not turn the appliance off by unplugging the power plug while an operation is in progress.

- Plugging the power plug into the wall socket again may cause a spark and result in electric shock or fire.

Do not let children or the infirm use this washing machine without proper supervision. Do not let children climb in or onto the appliance.

- This may result in electric shock, burns or injury.

Do not insert your hand or a metal object under the washing machine while it is operating.

- This may result in injury.

Do not unplug the appliance by pulling the power cord. Always grip the plug firmly and pull it straight out of the outlet.

- Damage to the power cord may cause a short-circuit, fire and/or electric shock.

Do not attempt to repair, disassemble, or modify the appliance yourself.

- Do not use a fuse (such as copper, steel wire, etc.) other than a standard fuse.
- When the appliance needs to be repaired or reinstalled, contact your nearest service centre.
- Failure to do so may result in electric shock, fire, problems with the product, or injury.

If the water supply hose comes loose from the water tap and floods the appliance, unplug the power plug.

- Failure to do so may result in electric shock or fire.

Unplug the power plug when the appliance is not being used for long periods of time or during a thunder or lightning storm.

- Failure to do so may result in electric shock or fire.

J1264(S) B1263(S)_03504S_EN.indd 8 2015/6/16 16:43:30

If any foreign substance enters into the appliance, unplug the power plug and contact you nearest Samsung Customer Service.

- This may result in electric shock or fire.

Usage cautions

⚠ **CAUTION**

When the washing machine is contaminated by a foreign substance such as detergent, dirt, food waste, etc., unplug the power plug and clean the washing machine using a damp, soft cloth.

- Failure to do so may result in discolouration, deformation, damage, or rust.

The front glass may be broken by a strong impact. Take care when using the washing machine.

- If the glass is broken, it may result in injury.

After a water supply failure or when reconnecting the water supply hose, open the water tap slowly.

Open the water tap slowly after a long period of non-use.

- The air pressure in the water supply hose or the water pipe may damage a product part or result in a water leak.

If a draining error occurs during an operation, check if there is a draining problem.

- If the washing machine is used when it is flooded because of a draining problem, it may result in electric shock or fire.

Insert the laundry into the washing machine completely so that the laundry does not get caught in the door.

- If laundry gets caught in the door, it may result in damage to the laundry or the washing machine, or result in a water leak.

Turn the water supply off when the washing machine is not being used.

Ensure that the screws on the water supply hose connector are properly tightened.

- Failure to do so may result in property damage or injury.

Ensure that the rubber seal and front door glass are not contaminated by a foreign substance (e.g. waste, thread, hair, etc.).

- If a foreign substance is caught in the door or the door is not completely closed, it may cause a water leak.

J1264(S) B1263(S)_03504S_EN.indd 9 2015/6/16 16:43:30

Safety information

Open the water tap and check if the water supply hose connector is firmly tightened and that there is no water leak before using the product.

- If the screws on the water supply hose connector are loose, it may result in a water leak.

The product you have purchased is designed for domestic use only.

Using the product for business purposes qualifies as a product misuse. In this case, the product will not be covered by the standard warranty provided by Samsung and no responsibility can be attributed to Samsung for malfunctions or damages resulting from such misuse.

Do not stand on the appliance or place objects (such as laundry, lighted candles, lighted cigarettes, dishes, chemicals, metal objects, etc.) on the appliance.

- This may result in electric shock, fire, problems with the product, or injury.

Do not spray volatile material such as insecticide onto the surface of the appliance.

- As well as being harmful to humans, this may result in electric shock, fire or problems with the product.

Do not place objects that generate electromagnetic fields near the washing machine.

- This may result in injury due to a malfunction.

Water drained during a high-temperature wash or drying cycle is hot. Do not touch the water.

- This may result in burns or injury.

Do not wash, spin, or dry water-proof seats, mats, or clothing (*) unless your appliance has a special cycle for washing these items.

(*): Woollen bedding, rain covers, fishing vests, ski pants, sleeping bags, diaper covers, sweat suits, and bicycle, motor cycle and car covers, etc.

- Do not wash thick or hard mats even if the washing machine mark is on the care label. This may result in injury or damage to the washing machine, walls, floor, or clothing due to abnormal vibrations.
- Do not wash throw rugs or doormats with rubber backing. The rubber backing may come off and stick to inside the drum, and this may result in malfunction such as a drainage error.

Do not operate the washing machine when the detergent drawer is removed.

- This may result in electric shock or injury due to a water leak.

Do not touch the insides of the drum during or just after drying as it is hot.

- This may result in burns.

Do not insert your hand into the detergent drawer.

- This may result in injury as your hand may be caught by the detergent input device.
- The liquid detergent guide (applicable models only) is not used for powder detergent. Remove the guide when using powder detergent.

J1264(S) B1263(S)_03504S_EN.indd 10 2015/6/16 16:43:30

Do not place any objects (such as shoes, food waste, animals) other than laundry into the washing machine.

- This may result in damage to the washing machine, or injury and death in the case of pets due to the abnormal vibrations.

Do not press the buttons using sharp objects such as pins, knifes, fingernails, etc.

- This may result in electric shock or injury.

Do not wash laundry contaminated by oils, creams or lotions usually found in skincare shops or massage clinics.

- This may cause the rubber seal to become deformed and result in a water leak.

Do not leave metal objects such as safety pins, hair pins or bleach in the drum for long periods of time.

- This may cause the drum to rust.
- If rust starts appearing on the surface of the drum, apply a (neutral) cleansing agent to the surface and use a sponge to clean it. Never use a metal brush.

Do not use dry cleaning detergent directly and do not wash, rinse, or spin laundry contaminated by dry cleaning detergent.

- This may result in spontaneous combustion or ignition due to the heat from the oxidation of the oil.

Do not use water from water cooling/heating devices.

- This may result in problems with the washing machine.

Do not use natural hand-washing soap for the washing machine.

- If it hardens and accumulates inside the washing machine, it may result in problems with the product, discolouration, rust, or bad odours.

Place socks and brassieres in a washing net and wash them with the other laundry.

Do not wash large laundry items such as bedding in the washing net.

- Failure to do so may result in injury due to abnormal vibrations.

Do not use hardened detergent.

- If it accumulates inside the washing machine, it may result in a water leak.

Make sure that the pockets of all the clothing items to be washed are empty.

- Hard, sharp objects such as coins, safety pins, nails, screws, or stones can cause extensive damage to the appliance.

Do not wash clothing with large buckles, buttons or other heavy metal objects.

Sort the laundry by color on the basis of its colorfastness and select the recommended cycle, water temperature and additional functions.

- This may result in discoloration or fabric damage.

J1264(S) B1263(S)_03504S_EN.indd 11 2015/6/16 16:43:30

Safety information

Take care that children's fingers are not caught in the door when you close it.

- Failure to do so may result in injury.

Critical cleaning warnings

⚠ **WARNING**

Do not clean the appliance by spraying water directly onto it.

Do not use the a strong acidic cleaning agent.

Do not use benzene, thinner or alcohol to clean the appliance.

- This may result in discolouration, deformation, damage, electric shock or fire.

Before cleaning or performing maintenance, unplug the appliance from the wall socket.

- Failure to do so may result in electric shock or fire.

J1264(S) B1263(S)_03504S_EN.indd 12 2015/6/16 16:43:31

Installation

Follow these instructions carefully to ensure proper installation of the washing machine and to prevent accidents when doing laundry.

What's included

Make sure all the parts are included in the product package. If you have a problem with the washing machine or the parts, contact a local Samsung customer centre or the retailer.

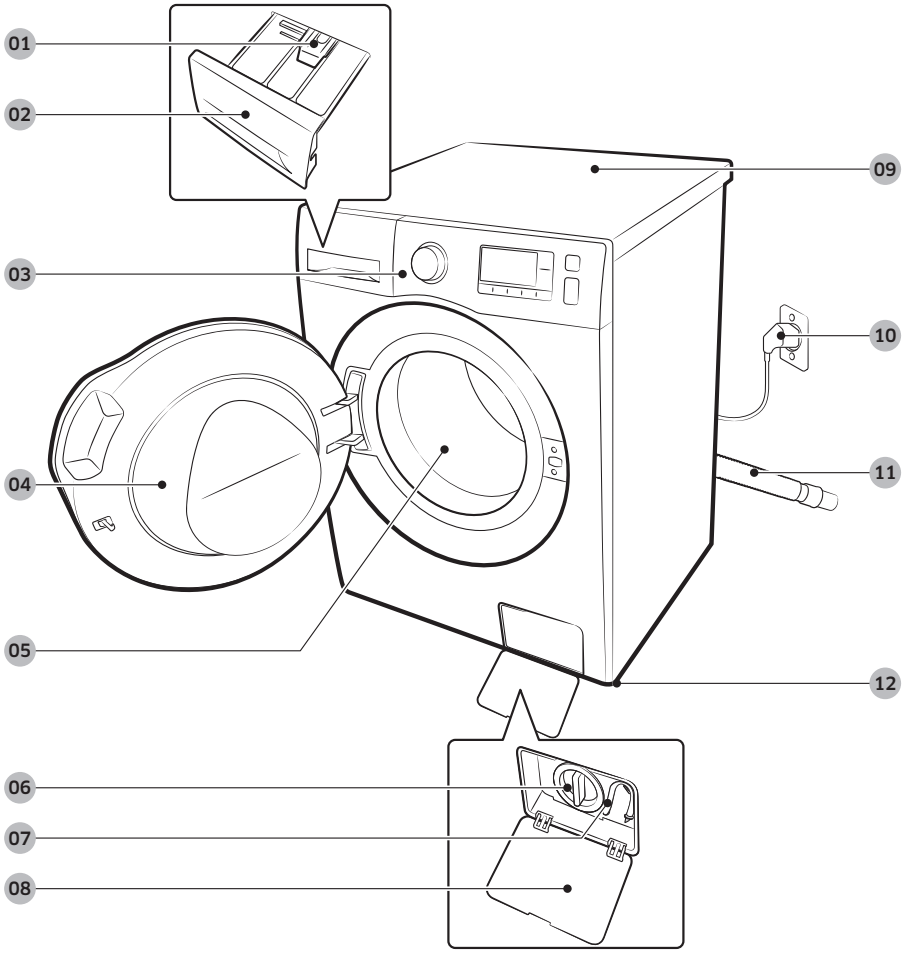

01 Release lever	**02** Detergent drawer	**03** Control panel
04 Door	**05** Drum	**06** Lint filter
07 Emergency drain tube	**08** Filter cover	**09** Worktop
10 Power plug	**11** Drain hose	**12** Levelling feet

J1264(S) B1263(S)_03504S_EN.indd 13 2015/6/16 16:43:31

Installation

Spanner

Bolt caps

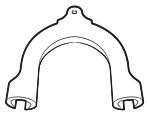

Hose guide

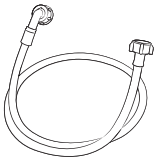

Cold water hose

Hot water hose

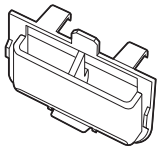

Liquid detergent container

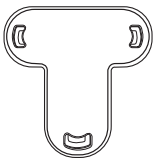

Cap fixer

NOTE

- Bolt caps : The provided number (3 to 6) of bolt caps depends on the model.
- Liquid detergent container: Applicable models only.

J1264(S) B1263(S)_03504S_EN.indd 14 2015/6/16 16:43:31

Installation requirements

Electrical supply and grounding

- AC 220-240 V / 50 Hz fuse or circuit breaker is required
- Use an individual branch circuit specific to the washing machine

To ensure proper grounding, the washing machine comes with a power cord featuring a three-prong grounding plug for use in a properly installed and grounded outlet. Check with a qualified electrician or serviceperson if you are not sure about the grounding.
Do not modify the provided plug. If it does not fit the outlet, call a qualified electrician to install a proper outlet.

⚠ **WARNING**

- Do NOT use an extension cord.
- Use only the power cord that comes with the washing machine.
- Do NOT connect the ground wire to plastic plumbing, gas lines, or hot water pipes.
- Improperly connected grounding conductors may cause electric shock.

Water supply

A proper water pressure for this washing machine is between 50 kPa and 800 kPa. Water pressure less than 50 kPa may cause the water valve not to close completely. Or, it may take longer to fill the drum, causing the washing machine to turn off. Water taps must be within 120 cm from the rear of the washing machine so that the provided inlet hoses reach the washing machine.
To reduce the risk of leaks:

- Make sure water taps are easily accessible.
- Turn off the taps when the washing machine is not in use.
- Check for any leaks at the water inlet hose fittings on a regular basis.

⚠ **CAUTION**

Before using the washing machine for the first time, check all connections at the water valve and taps for any leaks.

Drain

Samsung recommends a standpipe in height of 60~90 cm. The drain hose must be connected through the hose clip to the standpipe, and the standpipe must fully cover the drain hose.

J1264(S) B1263(S)_03504S_EN.indd 15 2015/6/16 16:43:31

Installation

Flooring

For best performance, the washing machine must be installed on a solid floor. Wood floors may need to be reinforced to minimize vibration and/or unbalanced loads. Carpeting and soft tile surfaces are not a good resistance to vibrations and may cause the washing machine to move slightly during the spin cycle.

⚠ **CAUTION**

Do NOT install the washing machine on a platform or a poorly supported structure.

Water temperature

Do not install the washing machine in areas where water may freeze as the washing machine always retains some water in its water valves, pumps, and/or hoses. Frozen water left in the connection parts may cause damage to belts, the pump, and other components of the washing machine.

Alcove or closet installation

Minimum clearance for stable operation:

Sides	25 mm	Rear	50 mm
Top	25 mm	Front	550 mm

If both the washing machine and a dryer are installed in the same location, the front of the alcove or closet must have at least a 550 mm unobstructed air opening. Your washing machine alone does not require a specific air opening.

J1264(S) B1263(S)_03504S_EN.indd 16 2015/6/16 16:43:31

Step-by-step installation

STEP 1 Select a location

Location requirements:

- Solid, level surface without carpeting or flooring that may obstruct ventilation
- Away from direct sunlight
- Adequate room for ventilation and wiring
- The ambient temperature is always higher than the freezing point (0 ˚C)
- Away from a heat source

STEP 2 Remove the shipping bolts

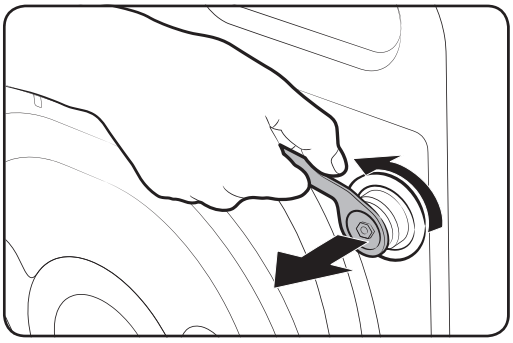

Unpack the product package and remove all shipping bolts.

1. Loosen all shipping bolts on the rear of the machine using the supplied spanner.

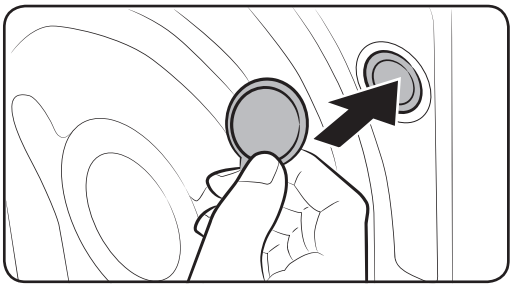

2. Fill the holes with the supplied plastic bolt caps.
   Keep the shipping bolts for future use.

⚠ **WARNING**

Packaging materials can be dangerous to children. Dispose all packaging material (plastic bags, polystyrene, etc.) out of children's reach.

J1264(S) B1263(S)_03504S_EN.indd 17 2015/6/16 16:43:32

Installation

STEP 3 Adjust the levelling feet

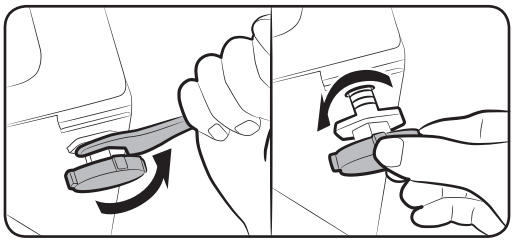

1. Gently slide the washing machine into position. Excessive force may damage the levelling feet.
2. Level the washing machine by manually adjusting the levelling feet.

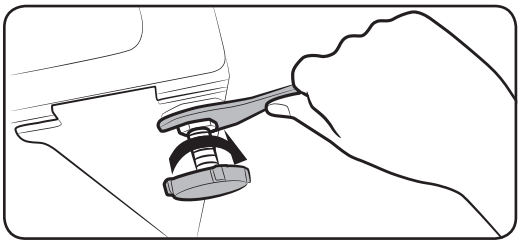

3. When levelling is complete, tighten the nuts using the spanner.

STEP 4 Connect the water hose

The provided hose adaptor may differ with the model. This step guides you through connecting the connector-type adaptor. If you are provided with the screw-type adaptor, go to 7.

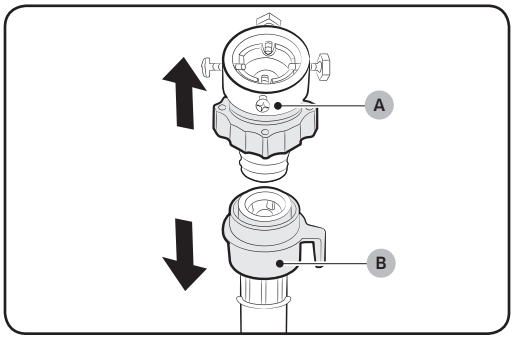

Connect the water hose to the water tap.

1. Remove the adaptor (A) from the water hose (B).

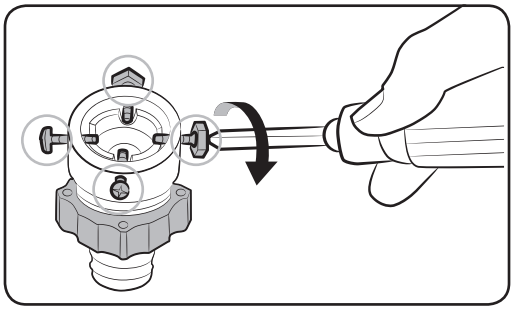

2. Use a Philips screwdriver to loosen four screws on the adaptor.

J1264(S) B1263(S)_03504S_EN.indd 18 2015/6/16 16:43:32

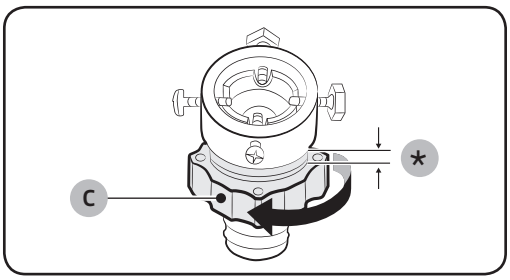

3. Hold the adaptor and turn **part (C)** in the arrow direction to loosen it by 5 mm (*).

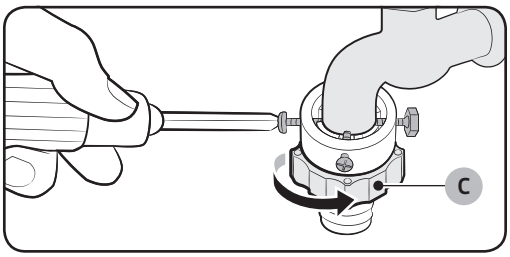

4. Insert the adaptor into the water tap, and tighten the screws while lifting up the adaptor.
5. Turn **part (C)** in the arrow direction to tighten it.

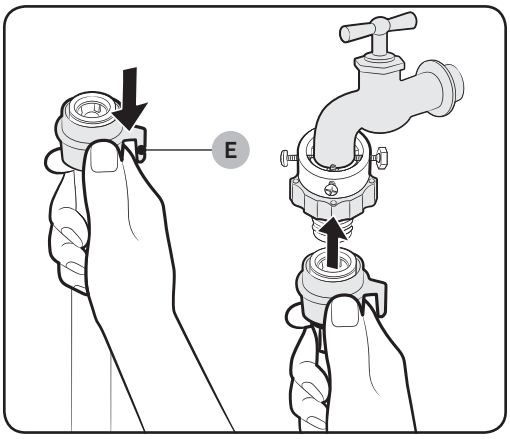

6. While holding down **part (E)**, connect the water hose to the adaptor. Then, release **part (E)**. The hose fits into the adaptor with a clicking sound.

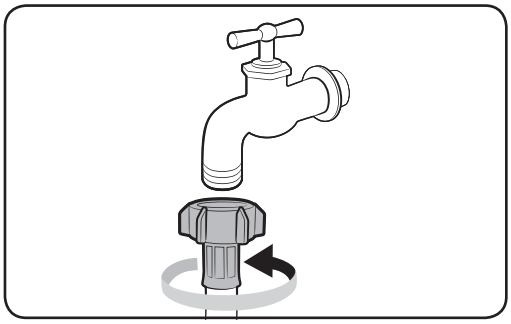

7. If you are using a screw type of water tap, use the provided screw-type adaptor to connect to the water tap as shown.

J1264(S) B1263(S)_03504S_EN.indd 19 2015/6/16 16:43:33

Installation

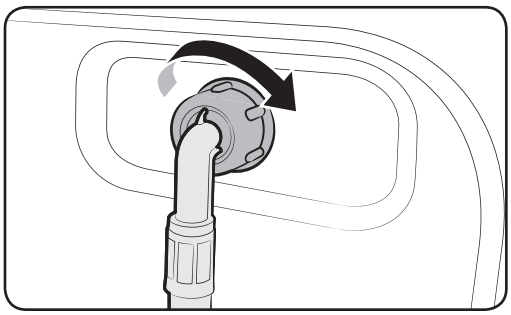

8. Connect the other end of the water hose to the inlet valve on the back of the washing machine. Turn the hose clockwise to tighten.

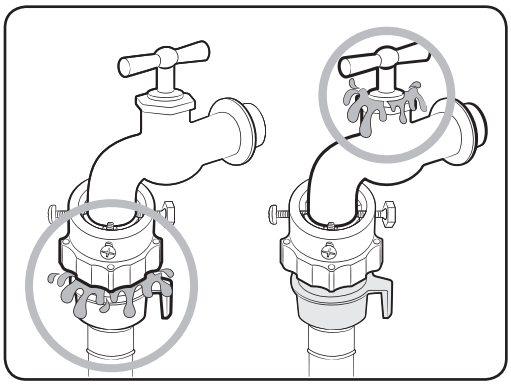

9. Open the water tap and check if there are any leaks around the connection areas. If there are water leaks, repeat the steps above.

WARNING

Stop using the washing machine if there is a water leak, and contact a local Samsung service centre. Otherwise, this may cause electric shock.

CAUTION

Do not stretch the water hose by force. If the hose is too short, replace the hose with a longer, high-pressure hose.

NOTE

- After connecting the water hose to the adaptor, check if it is connected properly by pulling the water hose downwards.
- Use a popular type of water taps. If the tap is square-shaped or too big, remove the spacer ring before inserting the tap into the adaptor.

J1264(S) B1263(S)_03504S_EN.indd 20 2015/6/16 16:43:34

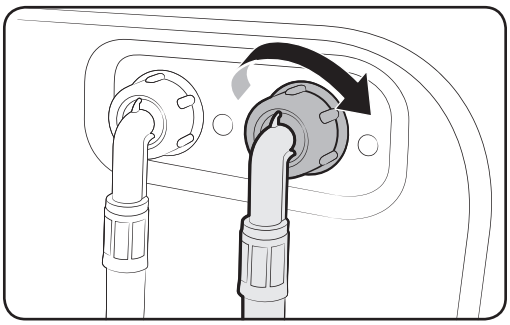

For models with an additional hot water inlet:

1. Connect the red end of the hot water hose to the hot water inlet on the back of the machine.
2. Connect the other end of the hot water hose to the hot water tap.

Aqua hose (applicable models only)

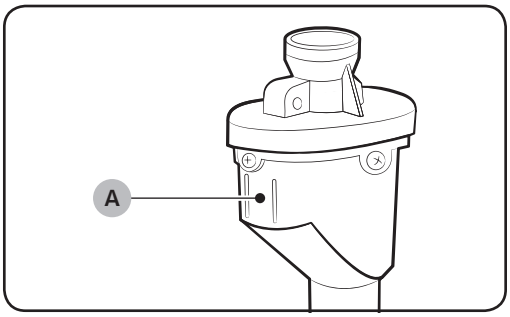

The aqua hose alerts users of a risk of water leaks. It senses the water flow and turns red on the centre **indicator (A)** in case of a leak.

J1264(S) B1263(S)_03504S_EN.indd 21 2015/6/16 16:43:34

Installation

STEP 5 Position the drain hose

The drain hose can be positioned in three ways:

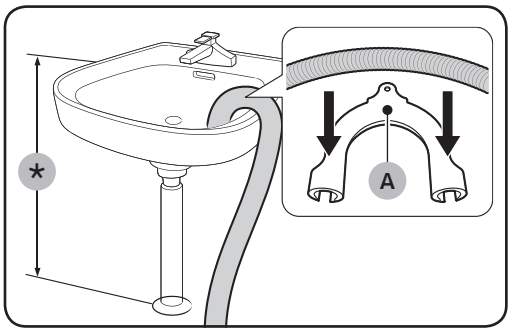

Over the edge of a wash basin

The drain hose must be placed at a height of between 60 cm and 90 cm (*) from the floor. To keep the spout of the drain hose bent, use the supplied **plastic hose guide (A)**. Secure the guide to the wall using a hook to ensure stable drainage.

In a sink drain pipe

The drain pipe must be above the sink siphon so that the end of the hose is at least 60 cm above the floor.

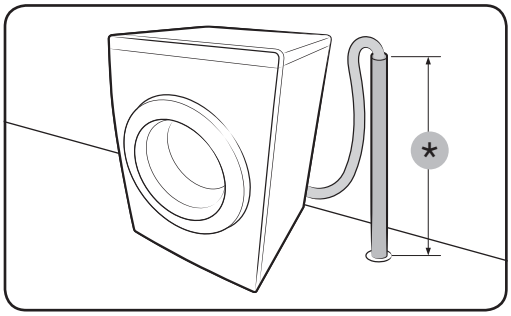

In a drain pipe

The drain pipe should be between 60 cm and 90 cm high **(*)**. It is advisable to use a 65 cm high vertical pipe. Make sure the drain hose is connected to the stand pipe at a slant.

Drain standpipe requirements:

- Minimum diameter of 5 cm
- Minimum carry-away capacity of 60 litres per minute

STEP 6 Turn on the washing machine

Plug the power cord into a wall socket featuring an AC 220-240 V / 50 Hz approved electrical outlet protected by a fuse or circuit breaker. Then, press **Power** to turn on the washing machine.

J1264(S) B1263(S)_03504S_EN.indd 22 2015/6/16 16:43:34

Before you start

Initial settings

Run Calibration (recommended)

Calibration ensures accurate weight detection by the washing machine. Make sure the drum is empty before running Calibration.

1. Power off, and then power on the washing machine.
2. Hold down **Temp.** and **Delay End** simultaneously for 3 seconds to enter Calibration mode. The “**CB**” message appears.
3. Press **Start/Pause** to run the Calibration cycle.
4. The drum will rotate clockwise and counter-clockwise for about 3 minutes.
5. When the cycle is complete, “**0**” appears on the display and the washing machine will turn off automatically.
6. The washing machine is now ready for use.

J1264(S) B1263(S)_03504S_EN.indd 23 2015/6/16 16:43:34

Before you start

Laundry guidelines

STEP 1 Sort

Sort the laundry according to these criteria:

- Care Label: Sort the laundry into cottons, mixed fibres, synthetics, silks, wools, and rayon.
- Colour: Separate whites from colours.
- Size: Mixing different-sized items together in the drum improves the washing performance.
- Sensitivity: Wash delicate items separately using an Easy Iron option for pure, new woollen items, curtains, and silk items. Check the labels on the items.

NOTE

Make sure to check the care label on the clothing, and sort them accordingly before starting the wash.

STEP 2 Empty pockets

Empty all the pockets of your laundry items

- Metal objects such as coins, pins, and buckles on clothing may damage other laundry items as well as the drum.

Turn clothing with buttons and embroideries inside out

- If pants or jacket zippers are open while washing, the drum may be damaged. Zippers should be closed and fixed with a string.
- Clothing with long strings may become entangled with other clothes. Make sure to tie the strings before starting the wash.

STEP 3 Use a laundry net

- Brassieres (water washable) must be placed in a laundry net. Metal parts of the brassieres may break through and tear other laundry items.
- Small, light clothing such as socks, gloves, stockings, and handkerchiefs may become caught around the door. Place them inside a fine laundry net.
- Do not wash the laundry net by itself without other laundry. This may cause abnormal vibrations that could move the washing machine and result in injury.

J1264(S) B1263(S)_03504S_EN.indd 24 2015/6/16 16:43:34

STEP 4 Prewash (if necessary)

Select the Prewash option for the selected course if the laundry is heavily soiled. Do not use the Prewash option when detergent is manually added into the drum.

STEP 5 Determine the load capacity

Do not overload the washing machine. Overloading may cause the washing machine to not wash properly. For the load capacity for the type of clothing, see page 32.

NOTE

When washing bedding or bedding covers, the wash time may be lengthened or the spin efficiency may be reduced. For bedding or bedding covers, the recommended maximum spin cycle speed is 800 rpm, and the load capacity is 1.5~2 kg or less.

CAUTION

If the laundry is unbalanced and the "UB" information code is displayed, redistribute the load. Unbalanced laundry may reduce the spinning performance.

STEP 6 Apply a proper detergent type

The type of detergent depends on the type of fabric (cotton, synthetic, delicate items, wool), colour, wash temperature, and degree of soiling. Always use "low suds" laundry detergent, which is designed for automatic washing machines.

NOTE

- Follow the detergent manufacturer's recommendations based on the weight of the laundry, the degree of soiling, and the hardness of the water in your local area. If you are not sure about the water hardness, contact a local water authority.
- Do not use detergent that tends to be hardened or solidified. This detergent may remain after the rinse cycle, blocking the drain outlet.

CAUTION

When washing wool using the wool course, use only a neutral liquid detergent. If used with the Wool course, powder detergent may remain on the laundry and discolour the laundry.

J1264(S) B1263(S)_03504S_EN.indd 25 2015/6/16 16:43:34

Before you start

Detergent drawer guidelines

The washing machine provides a three-compartment dispenser: the left compartment for the main wash, the front-right for fabric softeners, and the rear-right for the preliminary wash.

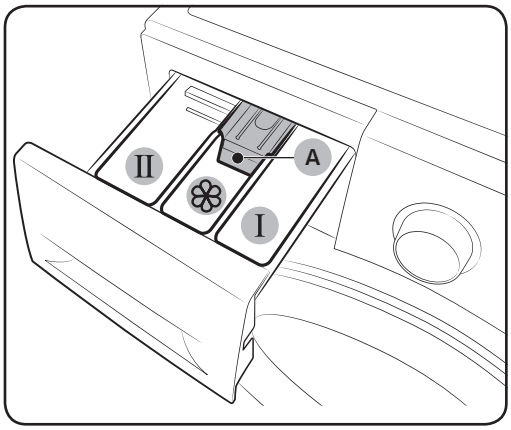

01 I **Prewash compartment:** Apply prewash detergent or starch.

02 II **Main-wash compartment:** Apply main-wash detergent, water softener, soaking detergent, bleach, and/or stain removers.

03 ❀ **Softener compartment:** Apply additives such as fabric softener. Do not exceed the **max line (A)**.

⚠ **CAUTION**

- Do not open the detergent drawer while the washing machine is operating.
- Do not use the following types of detergent:
  - Tablet or capsule types
  - Ball or net types
- To prevent the compartment clogging, concentrated or highly-enriched agents (fabric softener or detergent) must be diluted with water before being applied.

To apply washing agents to the detergent drawer

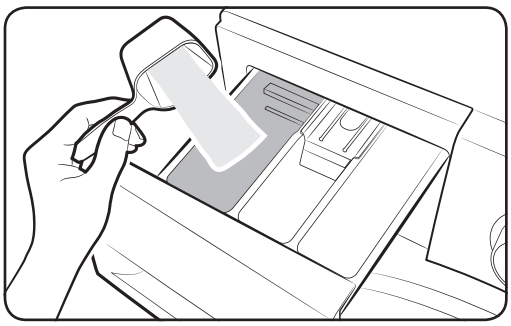

1. Slide open the detergent drawer.
2. Apply laundry detergent to the II. **main-wash compartment** as instructed or recommended by the manufacturer. To use liquid detergent, see page **28.**

J1264(S) B1263(S)_03504S_EN.indd 26 2015/6/16 16:43:35

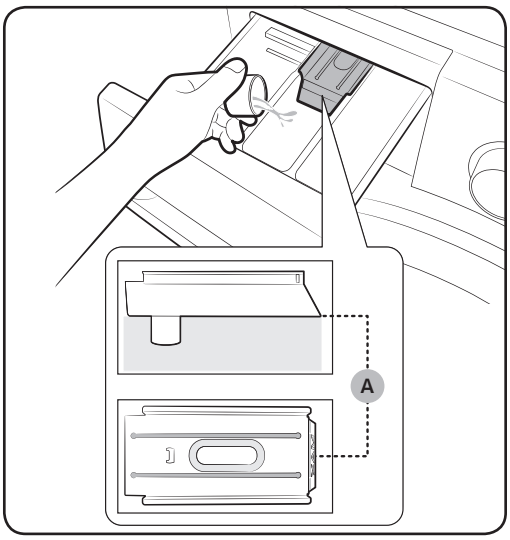

3. Apply fabric softener to the softener compartment. Do not exceed the max line (A).

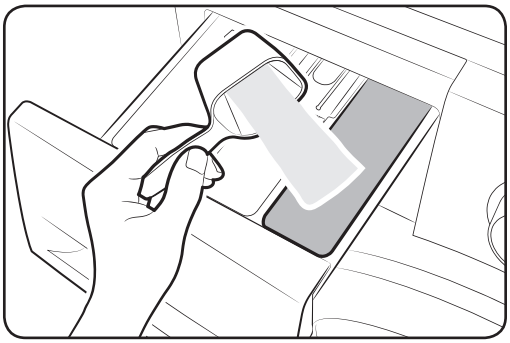

4. If you want to prewash, apply prewash detergent to the prewash compartment as instructed or recommended by the manufacturer.
5. Close the detergent drawer.

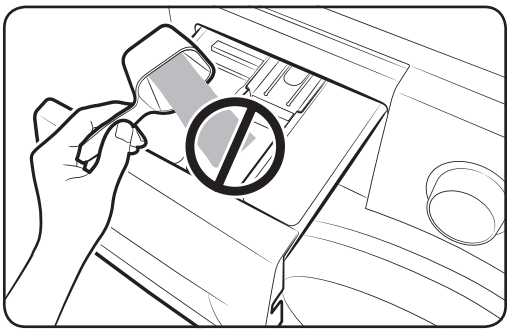

⚠ **CAUTION**

- Do not apply powder detergent to the liquid container.
- Concentrated fabric softener must be diluted with water before applied.
- Do not apply main-wash detergent to the softener compartment.

J1264(S) B1263(S)_03504S_EN.indd 27 2015/6/16 16:43:35

Before you start

To use liquid detergent (applicable models only)

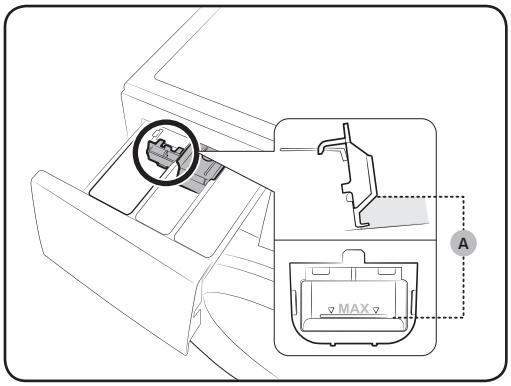

First insert the provided liquid container in the Ⅱ **main-wash compartment**. Then, apply liquid detergent to the container below the marked **max line (A)**.

⚠ **CAUTION**

- Do not exceed the max line that is marked inside the container.
- Remove the liquid container if using powder detergent.

J1264(S) B1263(S)_03504S_EN.indd 28 2015/6/16 16:43:35

Operations

Control panel

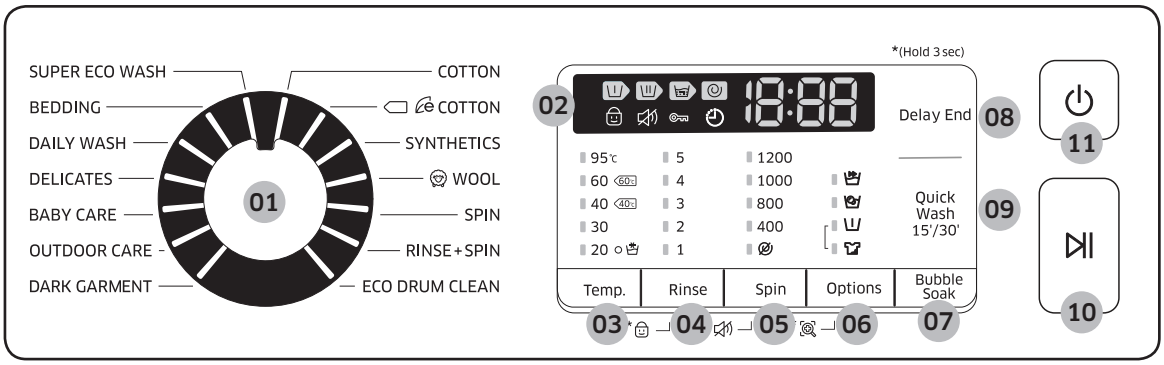

01 Course Selector	Turn the dial to select a course.
02 Display	The display shows current course information and estimated time remaining, or an information code when a problem occurs.
03 Temp.	Press to change the water temperature for the current course.
04 Rinse	Press to change the rinse count for the current cycle. You can set the rinse count to a max of 5.
05 Spin	Press to change the spinning speed for the current course. • Rinse Hold (No indicator): The final rinse cycle is suspended so that the laundry remains in the water. To unload the laundry, run a drain or spin cycle. • No Spin ⊘: The drum does not spin after the final drain cycle.
06 Options	Press to select an option from Intensive, Prewash, and Intensive+Prewash. Press again to deselect.
07 Bubble Soak	Press to activate/deactivate the Bubble Soak function. This function helps remove a wide variety of stubborn stains.
08 Delay End	Delay End lets you set the end time of the current cycle. Based on your settings, the start time of the cycle will be determined by the machine's internal logic. For example, this setting is useful for programming your machine to finish a wash at the time you normally return home from work. • Press to choose a preset unit of hours.

J1264(S) B1263(S)_03504S_EN.indd 29 2015/6/16 16:43:36

Operations

09 Quick Wash 15’/30’	For lightly soiled garments in less than 2 kg that you want to wash quickly.
10 Start/Pause	Press to start or stop operation.
11 Power	Press to turn on/off the washing machine.

J1264(S) B1263(S)_03504S_EN.indd 30 2015/6/16 16:43:36

Simple steps to start

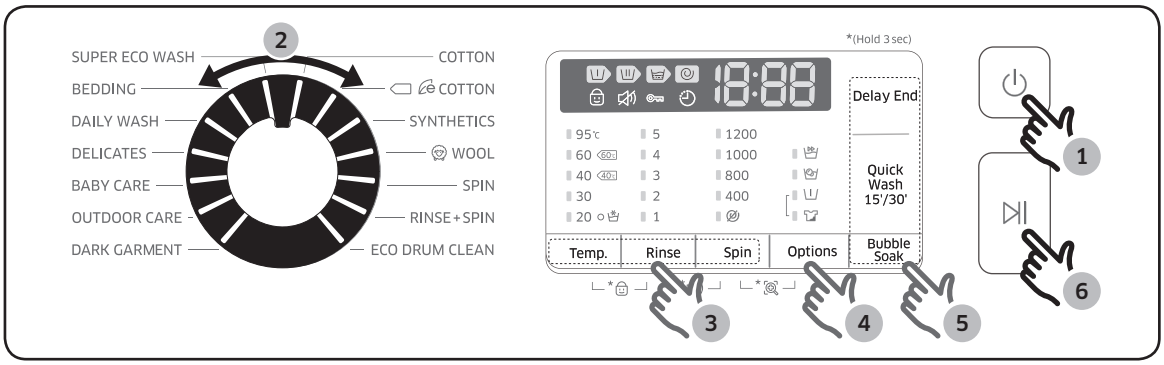

1. Press **Power** to turn on the washing machine.
2. Turn the **Course Selector** to select a course.
3. Change the course settings (**Temp.**, **Rinse**, and **Spin**) as necessary.
4. To add an option, press **Options**. Use the button again to choose a preferred item.
5. The machine provides three easy to access buttons for **Bubble Soak**, **Quick Wash15'/30'**, and **Delay End** for your convenience. If you want to use one of these options, press the corresponding button.
6. Press **Start/Pause**.

To change the course during operation

1. Press **Start/Pause** to stop operation.
2. Select a different course.
3. Press **Start/Pause** again to start the new course.

J1264(S) B1263(S)_03504S_EN.indd 31 2015/6/16 16:43:36

Operations

Course overview

Standard courses

Course	Description	Max load (kg)		
		8kg model	7kg model	6kg model
COTTON	• For cottons, bed linens, table linens, underwear, towels, or shirts. The washing time and the number of rinse cycles are automatically adjusted according to the load.	Max	Max	Max
COTTON	• Optimal performance with lower energy for cotton fabrics, bed linens, table linens, underwear, towels, or shirts.	Max	Max	Max
SYNTHETICS	• For blouses or shirts that are made of polyester (diolen, trevira), polyamide (perlon, nylon), or the like.	4	3	3
WOOL	• Specific for machine-washable wool for loads less than 1.5 or 2 kg. • The wool course features gentle cradling and soaking to protect the wool fibres from shrinkage/ distortion. • A neutral detergent is recommended.	2	2	1.5
SPIN	• Featuring an additional spin process to effectively remove moisture from laundry.	-	-	-
RINSE+SPIN	• Featuring an additional rinse process after applying fabric softener to the laundry.	-	-	-
ECO DRUM CLEAN	• Cleans the drum by removing dirt and bacteria from the drum. • Perform once every 40 washes with no detergent or bleach applied. • Make sure the drum is empty. • Do not use any cleaning agents for cleaning the drum.	-	-	-
SUPER ECO WASH	• Low-temperature Eco Bubble helps reduce power consumption.	4	3	3

J1264(S) B1263(S)_03504S_EN.indd 32 2015/6/16 16:43:36

Course	Description	Max load (kg)		
		8kg model	7kg model	6kg model
BEDDING	• For bed spreads, bed sheets, bedding covers, etc. • For best results, wash only 1 type of bedding and make sure the load weighs less than 1.5 or 2 kg.	2	2	1.5
DAILY WASH	• For everyday items such as underwear and shirts.	4	3	3
DELICATES	• For sheer fabrics, bras, lingerie (silk), and other handwash-only fabrics. • For best performance, use liquid detergent.	2	2	1.5
BABY CARE	• Featuring a high-temperature wash and extra rinses to help remove the remaining detergent effectively.	4	3	3
OUTDOOR CARE	• For outdoor clothes, skiwear, and sportswear that are made of functional materials such as spandex, stretch, and micro-fibre.	2	2	2
DARK GARMENT	• Featuring additional rinses and reduced spinning to ensure that the laundry is washed gently and rinsed thoroughly.	4	3	3

Options

Option		Description
	Pre Wash	• This will add a preliminary washing cycle before the main wash cycle.
	Intensive	• For badly soiled laundry. The operation time for each cycle is longer than normal.
	Bubble Soak	• Bubble Soak helps remove a variety of stubborn stains. • With Bubble Soak selected, laundry is thoroughly soaked in water bubbles for effective washing. • Bubble Soak is available with and adds up to 20 or30 minutes to 3 cycles: Cotton, Synthetics, and Baby Care.

J1264(S) B1263(S)_03504S_EN.indd 33 2015/6/16 16:43:36

Operations

Option		Description
	Quick Wash 15’/30’	• Specific to less soiled garments with less than a 2 kg load. • It takes a minimum of about 15 minutes, depending on the conditions such as the water pressure, water hardness, and/or extra options selected. • The cycle time changes to Off > 15 min > 30 min, and back to Off in this sequence. • A recommended amount of detergent is less than 20 g (for a 2 kg load)
	Delay End	• The displayed time refers to the end time of a selected course.

Delay End

You can set the washing machine to finish your wash automatically at a later time, choosing a delay of between 1 to 19 hours (in 1 hour increments). The hour displayed indicates the time the wash will finish.

1. Select a course. Then change the cycle settings if necessary.
2. Press **Delay End** repeatedly until a desired end time is set.
3. Press **Start/Pause**.
   The corresponding indicator turns on with the clock running.
4. To cancel the **Delay End**, restart the washing machine by pressing **Power**.

Real-life case

You want to finish a two-hour course 3 hours later from now. For this, you add the Delay End option to the current cycle with the 3-hour setting, and press **Start/Pause** at 2:00 p.m. Then, what happens? The washing machine starts operating at 3:00 p.m., and ends at 5:00 p.m. Provided below is the time line for this example.

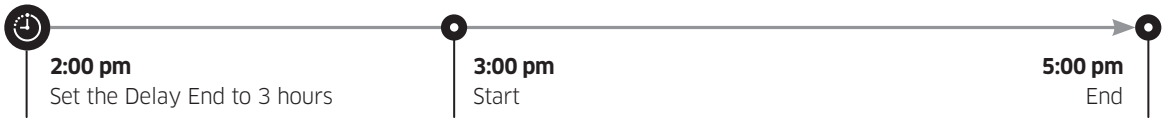

J1264(S) B1263(S)_03504S_EN.indd 34 2015/6/16 16:43:37

Settings

Child Lock

To prevent accidents involving children, the Child Lock function locks all buttons. However, Child Lock does not activate until you press **Start/Pause**.
In the holding state, you can open the door or change settings by pressing corresponding buttons. However, once you press **Start/Pause** to start the washing machine, the Child Lock will be reactivated.

- Child Lock locks all buttons except for **Power**.
- To activate or deactivate Child Lock, hold down **Temp.** and **Rinse** simultaneously for 3 seconds.

NOTE

To add detergent, put more laundry in the drum, or change the cycle settings whilst in the Child Lock state, you must first deactive the Child Lock.

Sound On/Off

You can turn on or off the key. Your setting will remain effective after you restart the machine.

- To mute the sound, hold down **Rinse** and **Spin** simultaneously for 3 seconds.
- To unmute the sound, hold down again for 3 seconds.

J1264(S) B1263(S)_03504S_EN.indd 35 2015/6/16 16:43:37

Maintenance

Keep the washing machine clean to prevent deteriorated performance and to preserve its life cycle.

Eco Drum Clean

Perform this course regularly to clean the drum and to remove bacteria from it.

1. Press **Power** to turn on washing machine.
2. Turn the **Cycle Selector** to select **ECO DRUM CLEAN**.
3. Press **Start/Pause**.

NOTE

The water temperature for ECO DRUM CLEAN is set to 70 °C, which cannot be changed.

Due to the features of the washing machine, the water temperature is set to 70 ˚C during the Eco Drum Clean cycle, but the display can only show 60 ˚C on the control panel.

CAUTION

Do not use any cleaning agents for cleaning the drum. Chemical residue in the drum deteriorates the washing performance.

J1264(S) B1263(S)_03504S_EN.indd 36 2015/6/16 16:43:37

Smart check

To enable this function, you must first download the **Samsung Smart Washer** app at the **Play Store** or the **Apple Store**, and install it on a mobile device featuring a camera function.

The Smart Check function has been optimized for Galaxy & iPhone series (applicable models only).

1. Press and hold **Spin** and **Options** simultaneously for 3 seconds to enter the Smart Check mode.
2. The washing machine starts the self-diagnosis procedure and displays an information code if a problem is detected.
3. Run the **Samsung Smart Washer** app on your mobile device, and tap **Smart Check**.
4. Put the mobile device close to the washing machine's display so that the mobile device and the washing machine face each other. Then, the information code will be recognized automatically by the app.
5. When the information code is recognized correctly, the app provides detailed information about the problem with applicable counteractions.

NOTE

- The function name, Smart Check, may differ depending on the language.
- If the washing machine reflets light on the display, the app may fail to recognize the information code.
- If the app fails to recognize the Smart Check code consecutively, enter the information code manually onto the app screen.

J1264(S) B1263(S)_03504S_EN.indd 37 2015/6/16 16:43:37

Maintenance

Emergency drain

In case of a power failure, drain the water inside the drum before taking out the laundry.

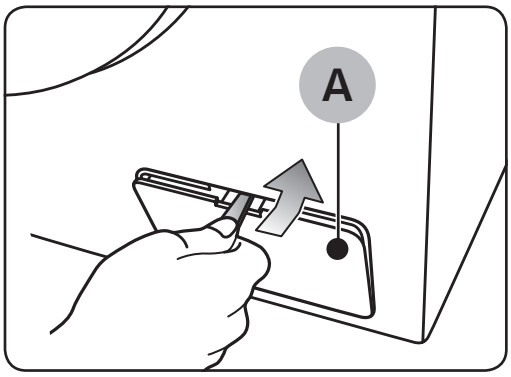

1. Power off and unplug the washing machine from the electrical outlet.
2. Open the **filter cover (A)** using a coin or thin metal object.

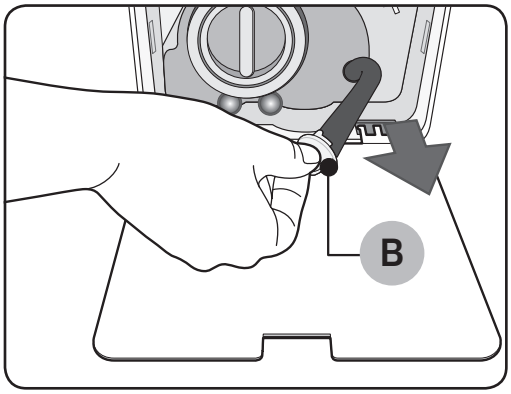

3. Put an empty, spacious container around the cover, and stretch the emergency drain tube to the container while holding the **tube cap (B)**.

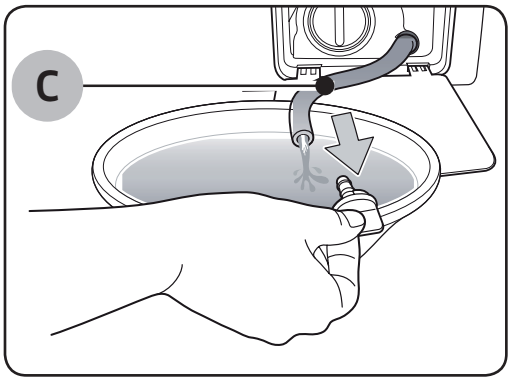

4. Open the tube cap and let water in the **Emergency drain tube (C)** flow into the container.
5. When done, close the tube cap, and reinsert the tube. Then, close the filter cover.

NOTE

Use a spacious container because the water in the drum may be more than expected.

J1264(S) B1263(S)_03504S_EN.indd 38 2015/6/16 16:43:37

Cleaning

Surface of the washing machine

Use a soft cloth with a nonabrasive household detergent. Do not spray water onto the washing machine.

Mesh filter

Clean the mesh filter of the water hose once or twice a year.

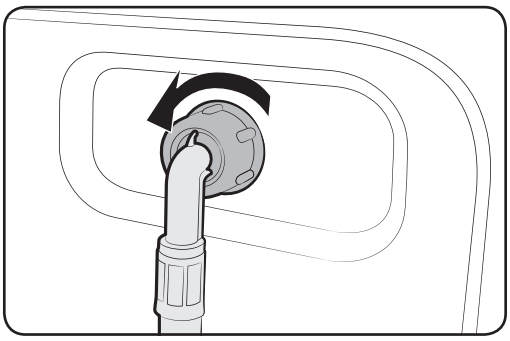

1. Turn off the washing machine, and unplug the power cord.
2. Close the water tap.
3. Loosen and disconnect the water hose from the back of the washing machine. Cover the hose with a cloth to prevent water from gushing out.

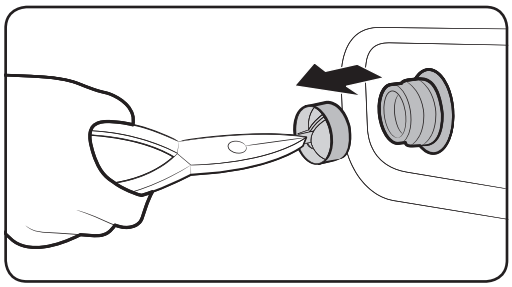

4. Use pliers to pull out the mesh filter from the inlet valve.
5. Submerge the mesh filter deeply in water so that the threaded connector is also submerged.
6. Dry the mesh filter completely in the shade.
7. Reinsert the mesh filter into the inlet valve, and reconnect the water hose to the inlet valve.
8. Open the water tap.

NOTE

If the mesh filter is clogged, an information code of “4C” appears on the screen.

J1264(S) B1263(S)_03504S_EN.indd 39 2015/6/16 16:43:38

Maintenance

Pump filter

It is advisable to clean the pump filter 5 or 6 times a year to prevent its clogging. A clogged pump filter may reduce the bubble effect.

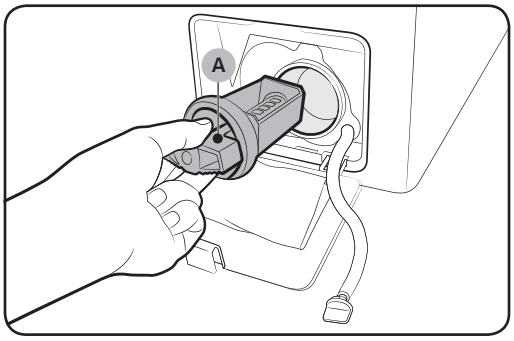

1. Turn off the washing machine, and unplug the power cord.
2. Drain the remaining water inside the drum by referring to "Emergency drain" on page 38.
3. Open the filter cover using a coin or key.
4. Turn the pump filter knob (A) to the left, and drain off the remaining water.

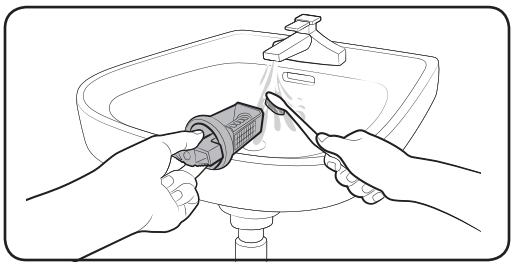

5. Clean the pump filter using soft brushes. Make sure the drain pump propeller inside the filter is unclogged.
6. Reinsert the pump filter, and turn the filter knob to the right.

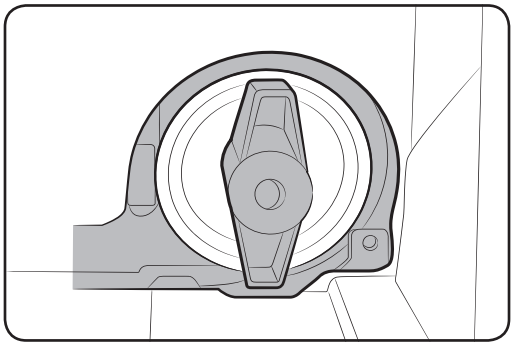

NOTE

- Some pump filters feature a safety knob that is designed to prevent accidents by children. To open the safety knob of the pump filter, push in and turn it anticlockwise. The spring mechanism of the safety knob helps open the filter.
- To close the safety knob of the pump filter, turn it clockwise. The spring makes a rattling sound, which is normal.

NOTE

If the pump filter is clogged, an information code of "5C" appears on the screen.

CAUTION

- Make sure the filter cap is closed properly after cleaning the filter. Otherwise, this may cause a leak.
- Make sure the filter is inserted properly after cleaning it. Otherwise, this may cause an operational failure or a leak.

J1264(S) B1263(S)_03504S_EN.indd 40 2015/6/16 16:43:38

Detergent Drawer

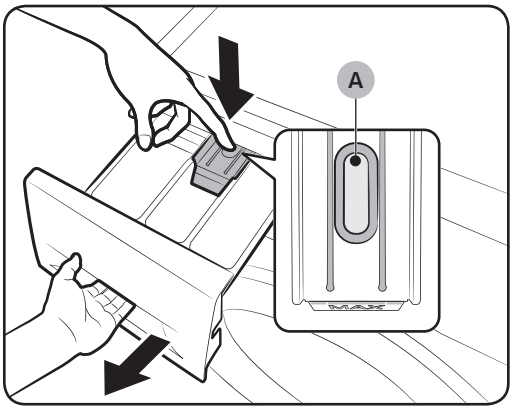

1. While holding down the **release lever (A)** on the inner of the drawer, slide open the drawer.
2. Remove the **release lever** and the **liquid detergent container** from the drawer.

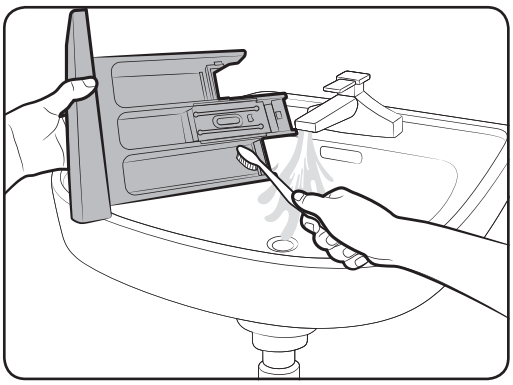

3. Clean the drawer components in flowing water using a soft brush.

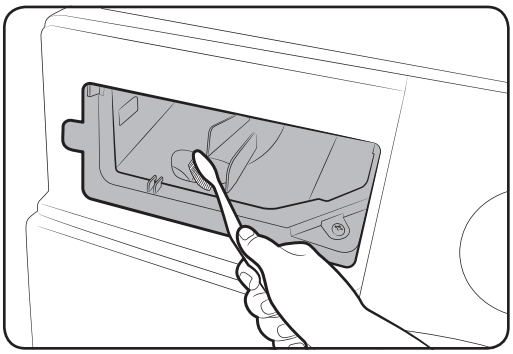

4. Clean the drawer recess using a soft brush.
5. Reinsert the **release lever** and the **liquid detergent container** to the drawer.
6. Slide the drawer inward to close it.

NOTE

To remove remaining detergent, perform the **RINSE+SPIN** course with the drum being empty.

J1264(S) B1263(S)_03504S_EN.indd 41 2015/6/16 16:43:38

Maintenance

Recovery from freezing

The washing machine may freeze when it drops below 0 °C.

1. Turn off the washing machine, and unplug the power cord.
2. Pour warm water over the water tap to loosen the water hose.
3. Disconnect the water hose, and soak it in warm water.
4. Pour warm water into the drum and leave it for about 10 minutes.
5. Reconnect the water hose to the water tap.

NOTE

If the washing machine still doesn't operate normally, repeat the above steps until it operates normally.

Care against an extended time of disuse

Avoid leaving the washing machine unused for an extended time.
If this is the case, drain the washing machine and unplug the power cord.

1. Turn the Cycle Selector to select a RINSE+SPIN.
2. Empty the drum, and press Start/Pause.
3. When the cycle is complete, close the water tap and disconnect the water hose.
4. Turn off the washing machine, and unplug the power cord.
5. Open the door to let air circulate through the drum.

J1264(S) B1263(S)_03504S_EN.indd 42 2015/6/16 16:43:39

Troubleshooting

Checkpoints

If you encounter a problem with the washing machine, first check the table below and try the suggestions.

Problem	Action
Does not start.	• Make sure the washing machine is plugged in. • Make sure the door is properly closed. • Make sure the water taps are open. • Make sure to press or tap Start/Pause to start the washing machine. • Make sure Child Lock is not activated. • Before the washing machine starts to fill, it will make a series of clicking noises to check the door lock and does a quick drain. • Check the fuse or reset the circuit breaker.
Water supply is insufficient, or no water is supplied.	• Fully open the water tap. • Make sure the door is properly closed. • Make sure the water supply hose is not frozen. • Make sure the water supply hose is not kinked or clogged. • Make sure there is sufficient water pressure.
After a cycle, detergent remains in the detergent drawer.	• Make sure the washing machine is running with sufficient water pressure. • Make sure the detergent is added to the centre of the detergent drawer. • Make sure the rinse cap is inserted properly. • If using granular detergent, make sure the detergent selector is in the upper position. • Remove the rinse cap and clean the detergent drawer.

J1264(S) B1263(S)_03504S_EN.indd 43 2015/6/16 16:43:39

Troubleshooting

Problem	Action
Excessive vibrations or makes noise.	• Make sure the washing machine is installed on a level, solid floor that is not slippery. If the floor is not level, use the levelling feet to adjust the height of the washing machine. • Make sure the shipping bolts are removed. • Make sure the washing machine is not contacting any other object. • Make sure the laundry load is balanced. • The motor can cause noise during normal operation. • Overalls or metal-decorated clothes can cause noise while being washed. This is normal. • Metal objects such as coins can cause noise. After washing, remove these objects from the drum or filter case.
Does not drain and/ or spin.	• Make sure the drain hose is straightened all the way to the drain system. If you encounter a drain restriction, call for service. • Make sure the debris filter is not clogged. • Close the door and press or tap **Start/Pause**. For your safety, the washing machine will not tumble or spin unless the door is closed. • Make sure the drain hose is not frozen or clogged. • Make sure the drain hose is connected to a drain system that is not clogged. • If the washing machine is not supplied with sufficient power, the washing machine temporarily will not drain or spin. As soon as the washing machine regains sufficient power, it will operate normally.

J1264(S) B1263(S)_03504S_EN.indd 44 2015/6/16 16:43:39

Problem	Action
The door does not open.	• Press or tap **Start/Pause** to stop the washing machine. • It may take a few moments for the door lock mechanism to disengage. • The door will not open until 3 minutes after the washing machine has stopped or the power turned off. • Make sure all the water in the drum is drained. • The door may not open if water remains in the drum. Drain the drum and open the door manually. • Make sure the door lock light is off. The door lock light turns off after the washing machine has drained.
Excessive suds.	• Make sure the Auto Detergent and Auto Softener settings are properly configured. • Make sure you use the recommended types of detergent as appropriate. • Use high efficiency (HE) detergent to prevent oversudsing. • Reduce the detergent amount for soft water, small loads, or lightly soiled loads. • Non-HE detergent is not recommended.
Cannot apply additional detergent.	• Make sure the remaining amount of detergent and fabric softener is not over the limit. • Make sure the Auto Dispense function is activated, with both the Water Hardness and Concentration settings properly specified.

J1264(S) B1263(S)_03504S_EN.indd 45 2015/6/16 16:43:39

Troubleshooting

Problem	Action
Stops.	• Plug the power cord into a live electrical outlet. • Check the fuse or reset the circuit breaker. • Close the door and press or tap **Start/Pause** to start the washing machine. For your safety, the washing machine will not tumble or spin unless the door is closed. • Before the washing machine starts to fill, it will make a series of clicking noises to check the door lock and does a quick drain. • There may be a pause or soak period in the cycle. Wait briefly and the washing machine may start. • Make sure the mesh filter of the water supply hose at the water taps are not clogged. Periodically clean the mesh filter. • If the washing machine is not supplied with sufficient power, the washing machine temporarily will not drain or spin. As soon as the washing machine regains sufficient power, it will operate normally.
Fills with the wrong water temperature.	• Fully open both taps. • Make sure the temperature selection is correct. • Make sure the hoses are connected to the correct taps. Flush water lines. • Make sure the water heater is set to supply a minimum 120 °F (49 °C) hot water at the tap. Also, check the water heater capacity and recovery rate. • Disconnect the hoses and clean the mesh filter. The mesh filter may be clogged. • While the washing machine fills, the water temperature may change as the automatic temperature control feature checks incoming water temperature. This is normal. • While the washing machine fills, you may notice just hot and/or just cold water going through the dispenser when cold or warm temperatures are selected. This is a normal function of the automatic temperature control feature as the washing machine determines the water temperature.

J1264(S) B1263(S)_03504S_EN.indd 46 2015/6/16 16:43:39

Problem	Action
Load is wet at the end of a cycle.	• Use the High or Extra High spin speed. • Use high efficiency (HE) detergent to reduce oversudsing. • Load is too small. Small loads (one or two items) may become unbalanced and not spin completely. • Make sure the drain hose is not kinked or clogged.
Leaks water.	• Make sure the door is properly closed. • Make sure all hose connections are tight. • Make sure the end of the drain hose is correctly inserted and secured to the drain system. • Avoid overloading. • Use high efficiency (HE) detergent to prevent oversudsing.
Has odours.	• Excessive suds collect in recesses and can cause foul odours. • Run cleansing cycles to sanitize periodically. • Clean the door seal (diaphragm). • Dry the washing machine interior after a cycle has finished.
No bubbles are seen (Bubbleshot models only).	• Overloading may screen bubbles. • Severely contaminated laundry may not generate bubbles.
Wi-Fi does not work (Wi-Fi models only).	• Make sure the Internet connection to your house is properly established. • Make sure the router turns on and operates normally. • Make sure you have installed the latest version of the Smart Control App.

If a problem persists, contact a local Samsung service centre.

J1264(S) B1263(S)_03504S_EN.indd 47 2015/6/16 16:43:39

Troubleshooting

Information codes

If the washing machine fails to operate, you may see an information code on the screen. Check the table below and try the suggestions.

Problem	Action
4C	Water is not supplied. • Make sure the water taps are open. • Make sure the water hoses are not clogged. • Make sure the water taps are not frozen. • Make sure the washing machine is operating with sufficient water pressure. • Make sure that the cold water tap and the hot water tap are properly connected. • Clean the mesh filter as it may be clogged. **NOTE** When the washer displays the “4C” code, the washer do draining for 3 minutes. During this time, the Power button is inoperative.
4C2	• Make sure the cold water supply hose is firmly connected to the cold water tap. If it is connected to the hot water tap, the laundry may be deformed with some cycles.
5C	Water is not draining. • Make sure the drain hose is not frozen or clogged. • Make sure the drain hose is positioned correctly, depending on the connection type. • Clean the debris filter as it may be clogged. • Make sure the drain hose is straightened all the way to the drain system. • If the information code remains, contact a customer service centre.
DC	Operating the washer with the door open. • Make sure the door is properly closed. • Make sure laundry is not caught in the door.
OC	Water is overflowed. • Restart after spinning. • If the information code remains on the display, contact a local Samsung service centre.

J1264(S) B1263(S)_03504S_EN.indd 48 2015/6/16 16:43:39

Problem	Action
LC	Check the drain hose. • Make sure the end of the drain hose is placed on the floor. • Make sure the drain hose is not clogged. • If the information code remains, contact a customer service centre.
LC1	**NOTE** When the washer displays the “LC”/“LC1” code, the washer do draining for 3 minutes. During this time, the Power button is inoperative.
UB	Spinning does not work. • Make sure laundry is spread out evenly. • Make sure the washing machine is on a flat, stable surface. • Redistribute the load. If only one item of clothing needs washing, such as a bathrobe or pair of jeans, the final spin result might be unsatisfactory, and an “UB” check message will be shown in the display.
3C	Check the Motor for operation. • Try restarting the cycle. • If the information code remains, contact a customer service centre.
UC	The electronic control needs to be checked (Over Voltage Error). • Check the PCB and wire harness. • Check if power is supplied properly. • If the information code remains, contact a customer service centre.
	Low voltage detected • Check if the power cord is plugged in. • If the information code remains, contact a customer service centre.
HC	High temperature heating check • If the information code remains, contact a customer service centre.

J1264(S) B1263(S)_03504S_EN.indd 49 2015/6/16 16:43:39

Troubleshooting

Problem	Action
1C	The WaterLevel sensor is not working properly. • Try power off and restarting the cycle. • Check WaterLevel Sensor wire harness. • If the information code remains, contact a customer service centre. **NOTE** When the washer displays the “1C” code, the washer do draining for 3 minutes. During this time, the Power button is inoperative.
AC	Check communications between main and sub PBAs. • Try power off and restarting the cycle. • If the information code remains, contact a customer service centre.

If any information code keeps appearing on the screen, contact a local Samsung service centre.

J1264(S) B1263(S)_03504S_EN.indd 50 2015/6/16 16:43:39

Specifications

Fabric care chart

The following symbols provide garment care directions. The care labels include four symbols in this order: washing, bleaching, drying and ironing (and dry cleaning when necessary).
The use of symbols ensures consistency among garment manufacturers of domestic and imported items. Follow the care label directions to maximize garment life and reduce laundry problems.

	Resistant material		Do not iron
	Delicate fabric	A	Can be dry cleaned using any solvent
95 95	Item can be washed at 95 ˚C		Dry Clean
60 60	Item can be washed at 60 ˚C	P	Dry clean with perchloride, lighter fuel, pure alcohol or R113 only
40 40	Item can be washed at 40 ˚C	F	Dry clean with aviation fuel, pure alcohol or R113 only
30 30	Item can be washed at 30 ˚C		Do not dry clean
	Hand wash only		Dry flat
	Dry clean only		Can be hung to dry
Cl	Can be bleached in cold water		Dry on clothes hanger
	Do not bleach		Tumble dry, normal heat
	Can be ironed at 200 ˚C max		Tumble dry, reduced heat
	Can be ironed at 150 ˚C max		Do not tumble dry
	Can be ironed at 100 ˚C max		

J1264(S) B1263(S)_03504S_EN.indd 51 2015/6/16 16:43:41

Specifications

Protecting the environment

- This appliance is manufactured from recyclable materials. If you decide to dispose of this appliance, please observe local waste disposal regulations. Cut off the power cord so that the appliance cannot be connected to a power source. Remove the door so that animals and small children cannot get trapped inside the appliance.
- Do not exceed the detergent quantities recommended in the detergent manufacturer's instructions.
- Use stain removal products and bleaches before the wash cycle only when strictly necessary.
- Save water and electricity by only washing full loads (the exact amount depends upon the program used).

J1264(S) B1263(S)_03504S_EN.indd 52 2015/6/16 16:43:41

Specification sheet

“ * ” Asterisk(s) means variant model and can be varied (0-9) or (A-Z).

Type			Front loading washing machine			
Model name			Q146*(S)	J1466(S)	J1264(S)	B1263(S)
Dimensions			W600 x D600 x H850 (mm)	W600 x D550 x H850 (mm)		
Water pressure			50 kPa ~ 800 kPa			
NET weight			67 kg	59 kg		
Wash and spin capacity			8.0 kg	7.0 kg	7.0 kg	6.0 kg
Power consumption	Washing	220 V	80 W	80 W	80 W	150 W
		240 V	80 W	80 W	80 W	150 W
	Washing and heating	220 V	2000 W	2000 W	2000 W	2000 W
		240 V	2400 W	2400 W	2400 W	2400 W
	Spin	220~240 V	600 W	600 W	500 W	350 W
	Pumping		30 W			
Spin revolutions			Q146*(S)	J1466(S)	J1264(S)	B1263(S)
			1400 rpm	1400 rpm	1200 rpm	1200 rpm

NOTE

The design and specifications are subject to change without notice for quality improvement purposes.

J1264(S) B1263(S)_03504S_EN.indd 53 2015/6/16 16:43:42

Memo

Memo

SAMSUNG

QUESTIONS OR COMMENTS?

COUNTRY	CALL	OR VISIT US ONLINE AT
IRAN	021-8255 [CE] 021-42132 [HHP]	www.samsung.com/iran/support

DC68-03504S-00_EN

ماشین لباسشویی

راهنمای استفاده کننده

Q146*(S) / J1466(S) / J1264(S) / B1263(S)

SSEC SEC

DC68-03504S-00

SAMSUNG

فهرست مطالب

اطلاعات ایمنی ۳

در مورد دستورات ایمنی به چه اطلاعاتی نیاز دارید ۳
نمادهای ایمنی مهم ۳
اقدامات احتیاطی ایمنی مهم ۴

نصب ۱۳

محتویات ۱۳
الزامات نصب ۱۵
نصب مرحله به مرحله ۱۷

قبل از شروع ۲۳

تنظیمات اولیه ۲۳
رهنمودهای لباسشویی ۲۴
دستورالعمل‌های کشوی ماده شوینده ۲۶

عملکردها ۲۹

پنل کنترل ۲۹
مراحل آسان برای شروع ۳۱
کلیات چرخه ۳۲
تنظیمات ۳۵

نگهداری ۳۶

Eco Drum Clean (نظافت اقتصادی مخزن) ۳۶
Smart Check (بررسی هوشمند) ۳۷
تخلیه اضطراری ۳۸
تمیز کردن ۳۹
برطرف کردن یخ‌زدگی ۴۲
مراقبت درخصوص زمان طولانی استفاده نامناسب ۴۲

عیب‌یابی ۴۳

نقاط بازرسی ۴۳
کدهای اطلاعاتي ۴۸

مشخصات ۵۱

جدول مراقبت از پارچه ۵۱
محافظت از محیط زیست ۵۲
برگه مشخصات ۵۳

J1264(S) B1263(S)_03504S_FA.indd 2 2015/5/15 14:28:24

اطلاعات ایمنی

برای خرید ماشین لباسشویی سامسونگ. به شما تبریک می گوییم. این دفترچه راهنما حاوی اطلاعات مهمی در مورد نصب، استفاده و مراقبت از ماشین لباسشویی شماست. لطفاً برای مطالعه این دفترچه راهنما وقت صرف کنید تا از مزایا و ویژگی های بسیار زیاد ماشین لباسشویی تان کاملاً بهره مند شوید.

در مورد دستورات ایمنی به چه اطلاعاتی نیاز دارید

لطفاً این دفترچه راهنما را به‌طور کامل مطالعه کنید تا مطمئن شوید که با نحوه استفاده ایمن و بهینه از ویژگی‌ها و عملکردهای دستگاه جدیدتان آشنایی دارید. لطفاً این دفترچه را در یک محل امن در نزدیکی دستگاه برای مراجعه در آینده نگه دارید. از این ماشین صرفاً به منظوری که در این دفترچه راهنما توضیح داده شده استفاده کنید.

هشدارها و دستورات ایمنی مهم در این دفترچه راهنما همه شرایط و موقعیت هایی که ممکن است اتفاق بیافتند را پوشش نمی دهند. شما مسئول هستید که در هنگام نصب، نگه داری و استفاده از ماشین لباسشویی، قضاوت صحیح، احتیاط و مراقبت را مد نظر داشته باشید.

چون دستورات استفاده زیر مربوط به مدل های گوناگون می شوند، خصوصیات ماشین لباسشویی شما ممکن است قدری از ویژگی هایی که در این دفترچه راهنما توضیح داده شده متفاوت باشند و ممکن است همه علائم هشدار اطلاق پذیر نباشند. اگر سوال یا دغدغه ای دارید، با نزدیک ترین مرکز تعمیراتی خود تماس گرفته یا راهنمایی و اطلاعات آنلاین را در www.samsung.com پیدا کنید.

نمادهای ایمنی مهم

نماد ها و علائم در این دفترچه راهنمای استفاده کننده چه معنی می دهند:

هشدار

خطرات ویا روال های خطرناک که ممکن است موجب **صدمه شخصی شدید، مرگ و/یا خسارت مالی شوند**.

احتیاط

خطرات ویا روال های خطرناک که ممکن است موجب **صدمه شخصی و/یا خسارت مالی شوند**.

توجه

نشان می‌دهد که خطر صدمه به فرد یا آسیب عمده وجود دارد.

اطلاعات ایمنی

این علائم اخطار برای جلوگیری از آسیب به شما و دیگران هستند.
لطفاً به طور صریح از آنها پیروی کنید.
پس از مطالعه این دفترچه، آن را برای مراجعه در آینده در یک محل امن نگه دارید.

همه دستورالعمل ها را قبل از استفاده از دستگاه مطالعه کنید.

مثل هر دستگاه دیگری که از برق و قطعات متحرك استفاده می کند، احتمال خطر وجود دارد. برای استفاده بی خطر از این دستگاه، با طرز استفاده آن آشنا شده و در هنگام استفاده از آن مراقب باشید.

اقدامات احتیاطی ایمنی مهم

⚠ هشدار

برای کاهش خطر آتش‌سوزی، شوک الکتریکی یا آسیب دیدن افراد در هنگام استفاده از دستگاه خود، اقدامات احتیاطی اصلی از جمله موارد زیر را رعایت کنید:

اجازه ندهید کودکان (یا حیوانات خانگی) در داخل ماشین لباس‌شویی یا بر روی آن بازی کنند. درب ماشین لباس‌شویی به‌راحتی از داخل باز نمی‌شود و اگر در داخل آن گیر کند، ممکن است به‌طور جدی آسیب ببینند.

این دستگاه برای استفاده توسط اشخاصی (شامل کودکانی) که توانایی های جسمی، حسی یا عقلانی محدود دارند یا فاقد تجربه و آگاهی هستند در نظر گرفته نشده است، مگر اینکه در هنگام استفاده از این دستگاه، شخصی مسئول ایمنی آنها بر کارشان نظارت کرده و آنها را راهنمایی کند.

کودکان بایستی سرپرستی شوند تا اطمینان حاصل شود که با دستگاه بازی نمی کنند.

جهت استفاده در اروپا: کودکان به سن ۸ سال به بالا و اشخاصی که معلولیت های جسمانی، حسی و روانی دارند یا از تجربه و دانش کافی برخوردار نیستند در صورتی می توانند از این ماشین استفاده کنند که نظارت و دستورات لازم را در رابطه با استفاده ایمن از این ماشین دریافت کرده و از خطرات مربوطه آگاه باشند. کودکان نباید با این ماشین بازی کنند. تمیز کردن و حفظ و نگهداری توسط استفاده کننده بدون نظارت کافی توسط کودکان انجام نخواهد شد.

اگر سیم برق آسیب دیده است، باید توسط تولیدکننده، نمایندگی مجاز خدمات وی یا افراد واجد شرایط تعویض شود تا از بروز خطر اجتناب گردد.

J1264(S) B1263(S)_03504S_FA.indd 4 2015/5/15 14:28:25

این وسیله نباید طوری قرار داده شود که دوشاخه برق، شیرهای آب و لوله‌های تخلیه در دسترس باشند.

در مورد لوازم خانگی دارای حفره‌های تهویه در قسمت پایه، فرش نباید این حفره‌ها را مسدود کند.

باید از مجموعه شلنگ جدید ارائه شده به همراه دستگاه استفاده شود و مجموعه شلنگ قدیمی نباید مورد استفاده مجدد قرار گیرد.

⚠ احتیاط

به منظور اجتناب از خطر ناشی از فعال شدن ناخواسته فیوز حرارتی، برق دستگاه نباید از طریق یک دستگاه قطع‌کن خارجی نظیر تایمر تأمین گردد، یا به مداری متصل باشد که به‌طور دائم توسط چنین ابزاری خاموش و روشن می‌شود.

J1264(S) B1263(S)_03504S_FA.indd 5 2015/5/15 14:28:25

اطلاعات ایمنی

هشدارهای مهم نصب

⚠ هشدار

نصب این ماشین بایستی توسط یک تکنیسین مجرب یا شرکت خدماتی انجام شود.

- قصور در چنین کاری ممکن است موجب شوک برقی، آتشسوزی، انفجار، مشکلاتی با محصول یا مصدومیت شود.

این دستگاه سنگین است، بنابراین هنگام بلند کردن آن مراقب باشید.

سیم برق را به پریز ۲۲۰ تا ۲۴۰ ولت برق متناوب / ۵۰ هرتز یا قوی تر زده و از پریز فقط برای این ماشین استفاده کنید. هرگز از سیم رابط استفاده نکنید.

- استفاده همزمان از یک پریز با دستگاه های دیگر با استفاده از یک نوار برق ویا امتداد دادن سیم برق ممکن است منجر به شوک برقی یا آتشسوزی شود.
- مطمئن شوید که ولتاژ برق، فرکانس و جریان برق با مشخصات محصول یکسان هستند. قصور در انجام اینکار ممکن است منجر به شوک برقی یا آتشسوزی شود. دوشاخه را به طور محکم به پریز بزنید.

همه مواد خارجی از قبیل گردوغبار یا آب را با استفاده از یک پارچه خشک به طور مرتب از خارها و نقاط تماس دوشاخه پاک کنید.

- دوشاخه را از پریز بیرون آورده و آنرا با یک پارچه خشک تمیز کنید.
- قصور در انجام اینکار ممکن است منجر به شوک برقی یا آتشسوزی شود.
- دوشاخه را به پریز بزنید به‌طوری‌که سیم به سمت کف اتاق باشد.

اگر دوشاخه را در جهت مخالف به پریز بزنید، سیم های برق در داخل کابل ممکن است صدمه دیده و این موضوع ممکن است منجر به شوک برقی یا آتشسوزی شود.

همه مواد بسته‌بندی را از دسترس کودکان دور نگه دارید چرا که ممکن است خطرناک باشند.

- اگر یک کودک کیسه ای را روی سرش بکشد، ممکن است منجر به خفگی شود.

هنگامیکه ماشین یا دوشاخه یا سیم برق آسیب دیده، با نزدیک ترین مرکز تعمیراتی خود تماس بگیرید.

این ماشین بایستی به طور صحیح زمینی شود.

ماشین را با وصل کردن به لوله گاز، لوله پلاستیکی آب یا خط تلفن زمینی نکنید.

- چنین کاری ممکن است منجر به شوک برقی، آتشسوزی، انفجار یا مشکلاتی با محصول شود.
- هرگز سیم برق را به پریزی نزنید که به طور صحیح زمینی نشده و مطمئن شوید که اینکار برطبق قوانین محلی و ملی انجام شده باشد.

این ماشین را نزدیک یک بخاری یا مواد قابل اشتعال نصب نکنید.

این ماشین را در یک محل مرطوب، چرب یا گردگرفته، در محلی که در معرض نور خورشید و آب (قطره های باران) است نصب نکنید.

این دستگاه را در محلی که در معرض دماهای پایین است نصب نکنید.

- یخ زدگی ممکن است منجر به ترکیدن لوله ها شود.

J1264(S) B1263(S)_03504S_FA.indd 6 2015/5/15 14:28:25

این دستگاه را در محلی که گاز ممکن است نشت کند نصب نکنید.

- چنین کاری ممکن است موجب آتشسوزی یا شوک برقی شود.

از یک ترانسفورماتور برقی استفاده نکنید.

- چنین کاری ممکن است موجب آتشسوزی یا شوک برقی شود.

از دوشاخه آسیب دیده، سیم برق آسیب دیده یا پریز شل شده استفاده نکنید.

- چنین کاری ممکن است موجب آتشسوزی یا شوک برقی شود.

سیم برق را نکشید یا زیادی خم نکنید.

سیم برق را نپیچانید یا گره نزنید.

سیم برق را به یک شیئ فلزی قلاب نکنید، شیئ سنگینی را روی سیم برق نگذارید یا سیم برق را در فضای پشت ماشین فشار ندهید.

- چنین کاری ممکن است موجب آتشسوزی یا شوک برقی شود.

سیم برق را در هنگام بیرون کشیدن دوشاخه نکشید.

- دوشاخه را در حالیکه آنرا گرفته اید از پریز بیرون بکشید.
- قصور در انجام اینکار ممکن است منجر به شوک برقی یا آتشسوزی شود.

احتیاط‌های مربوط به نصب

⚠ **احتیاط**

این دستگاه باید طوری قرار داده شود که پریز برق به‌آسانی قابل دسترسی باشد.

- قصور در انجام اینکار ممکن است به خاطر نشت برق منجر به شوک برقی یا آتشسوزی شود.

ماشین را بر روی یک سطح صاف و سخت نصب کنید که توانایی تحمل وزن آنرا داشته باشد.

- قصور در انجام چنین کاری ممکن است موجب لرزش، حرکت، سروصدا و مشکلات غیرعادی برای این محصول شود.

J1264(S) B1263(S)_03504S_FA.indd 7 2015/5/15 14:28:25

اطلاعات ایمنی

هشدارهای مهم استفاده

⚠ هشدار

اگر ماشین پر از آب شود، جریان آب و برق را فوراً قطع کرده و با نزدیک ترین مرکز تعمیراتی خود تماس بگیرید.

- با دست های خیس به دوشاخه دست نزنید.
- قصور در انجام اینکار ممکن است منجر به شوک برقی شود.

اگر ماشین صداهای عجیب، بوی سوختگی یا دود ایجاد می کند، دوشاخه را فوراً کشیده و با نزدیک ترین مرکز تعمیراتی خود تماس بگیرید.

- قصور در انجام اینکار ممکن است منجر به شوک برقی یا آتشسوزی شود.

در مواردی که گاز نشت می کند (از قبیل گاز پروپان، گاز LP و غیره)، فوراً بدون دست زدن به دوشاخه هواگیری کنید. به ماشین یا سیم برق دست نزنید.

- از پنکه برای هواگیری استفاده نکنید.
- یک جرقه ممکن است موجب انفجار یا آتشسوزی شود.

به کودکان اجازه ندهید که بر روی ماشین لباسشویی یا داخل آن بازی کنند. علاوه براین، هنگامیکه ماشین را به دور می اندازید، دسته دریچه ماشین لباسشویی را جدا کنید.

- ممکن است کودکان در صوت حبس شدن در داخل محصول، دچار خفگی و مرگ شوند.

مطمئن شوید که مواد بسته بندی (اسفنج، استیروفوم) که به زیر ماشین لباسشویی چسبانده شده را قبل از استفاده جدا کنید.

اقلامی که به بنزین، نفت چراغ، بنزن، تینر رنگ، الکل یا مواد قابل اشتعال یا منفجره دیگر آغشته شده اند را نشویید.

- چنین کاری ممکن است موجب آتشسوزی، شوک برقی یا انفجار شود.

هنگامیکه ماشین لباسشویی در حال کار است (شستشو/خشک کردن/گردش با دمای زیاد)، دریچه آنرا با فشار باز نکنید.

- آبی که از ماشین لباسشویی به بیرون جریان پیدا می کند ممکن است منجر به سوختگی شده یا موجب لیز شدن کف اتاق شود. اینکار ممکن است منجر به مصدومیت شود.
- باز کردن دریچه توسط اعمال فشار ممکن است منجر به آسیب به محصول یا مصدومیت شود.

دست خود را در حالی که ماشین لباسشویی در حال کار است به زیر آن وارد نکنید.

- اینکار ممکن است منجر به مصدومیت شود.

با دست های خیس به دوشاخه دست نزنید.

- اینکار ممکن است منجر به شوک برقی شود.

J1264(S) B1263(S)_03504S_FA.indd 8 2015/5/15 14:28:25

ماشین را هنگامیکه کار می کند توسط کشیدن دوشاخه از پریز خاموش نکنید.

- زدن دوباره دوشاخه به پریز ممکن است موجب جرقه شده و منجر به شوک برقی یا آتشسوزی شود.

اجازه ندهید کودکان یا افراد غیرمتعادل از این ماشین لباسشویی بدون نظارت مناسب استفاده کنند. به کودکان اجازه ندهید از این دستگاه بالا رفته یا به داخل آن بروند.

- چنین کاری ممکن است به شوک الکتریکی، سوختگی یا مصدومیت منجر شود.

دست هایتان یا یک شیئ فلزی را در حالیکه ماشین لباسشویی کار می کند به زیر آن وارد نکنید.

- اینکار ممکن است منجر به مصدومیت شود.

دستگاه را با کشیدن سیم برق از پریز نکشید. همیشه دوشاخه را محکم بگیرید و آن را مستقیماً از پریز بیرون بکشید.

- صدمه دیدن سیم برق ممکن است منجر به اتصالی، آتش‌سوزی و/یا شوک الکتریکی شود.

سعی نکنید که دستگاه را خودتان تعمیر یا اوراق کرده یا در آن تغییراتی ایجاد کنید.

- از هرگونه فیوز (از قبیل کوپر، سیم فولادی و غیره) به غیر از فیور استاندارد استفاده نکنید.
- هنگامی که دستگاه به تعمیر یا نصب مجدد نیاز دارد، با نزدیکترین مرکز خدمات خود تماس بگیرید.
- قصور در چنین کاری ممکن است موجب شوک برقی، آتشسوزی، مشکلاتی برای محصول یا مصدومیت شود.

هنگامیکه لوله جریان آب از شیر شل شده و ماشین را پر از آب می کند، دوشاخه را بیرون بکشید.

- قصور در انجام اینکار ممکن است منجر به شوک برقی یا آتشسوزی شود.

هنگامیکه برای مدت طولانی از ماشین استفاده نمی شود ویا در طول رعد و برق، دوشاخه را بیرون بکشید.

- قصور در انجام اینکار ممکن است منجر به شوک برقی یا آتشسوزی شود.

اگر هرگونه ماده خارجی وارد دستگاه شد، سیم برق را بیرون بکشید و با نزدیکترین مرکز تعمیرات Samsung تماس بگیرید.

- چنین کاری ممکن است موجب آتشسوزی یا شوک برقی شود.

احتیاط‌های مربوط به استفاده

⚠ احتیاط

هنگامیکه ماشین لباسشویی به مواد خارجی از قبیل ماده لباسشویی، کثافت، ذرات غذا و غیره آغشته شده، دوشاخه را بیرون کشیده و ماشین لباسشویی را با استفاده از یک پارچه نم دار نرم تمیز کنید.

- قصور در انجام اینکار ممکن است منجر به رنگ رفتگی، تغییر شکل، آسیب یا زنگ زدگی شود.

ضربه شدید ممکن است شیشه جلوی ماشین را بشکند. هنگام استفاده از ماشین لباسشویی مراقب باشید.

- شکسته شدن شیشه، ممکن است منجر به مصدومیت شود.

پس از اینکه جریان آب قطع شد یا هنگام وصل کردن مجدد لوله جریان آب، شیر آب را به آهستگی باز کنید.

اطلاعات ایمنی

پس از اینکه برای مدت طولانی از ماشین استفاده نکردید، شیر آب را به آهستگی باز کنید.

- فشار هوا در لوله جریان آب یا لوله آب ممکن است منجر به آسیب به یک قطعه ماشین یا نشت آب شود.

اگر در حین کار کردن یک خطای تخلیه ایجاد شود، کنترل کنید که آیا مشکل تخلیه وجود دارد.

- اگر به‌خاطر مشکل تخلیه، ماشین لباسشویی پر از آب شده و در این مدت از آن استفاده شود، ممکن است شوک الکتریکی یا آتش‌سوزی رخ دهد.

لباس ها را کاملاً به ماشین لباسشویی وارد کنید تا لباس ها به دریچه گیر نکنند.

- اگر لباس ها به دریچه گیر کنند، ممکن است موجب آسیب به لباس ها یا ماشین لباسشویی شود، یا موجب نشت آب شود.

در هنگام عدم استفاده از ماشین لباسشویی، شیر آب را ببندید.

مطمئن شوید که پیچ روی اتصالی لوله جریان آب درست سفت شده باشد.

- قصور در انجام اینکار ممکن است منجر به آسیب به اموال یا مصدومیت شود.

مراقب باشید که لاستیک دور دریچه و شیشه دریچه در جلو توسط مواد خارجی (از قبیل زباله، ریسمان، مو و غیره) آلوده نشده باشد.

- اگر مواد خارجی در دریچه گیر کنند یا دریچه به طور کامل بسته نشود، ممکن است موجب نشت آب شود.

شیر آب را باز کرده و کنترل کنید که اتصالی لوله جریان آب درست محکم شده باشد و قبل از استفاده، آبی از محصول نشت نمی کند.

- اگر پیچ ها یا اتصالی لوله جریان آب شل شده باشند، ممکن است منجر به نشت آب شود.

محصولی که خریداری کردید فقط برای استفاده خانگی طراحی شده است.

استفاده از آن برای مصارف تجاری، حکم سوءاستفاده از محصول را دارد. در این صورت، محصول از شمول ضمانت استاندارد سامسونگ خارج شده و سامسونگ هیچگونه مسؤلیتی درقبال خرابی و صدمات ناشی از این سوءاستفاده برعهده نخواهد گرفت.

بر روی ماشین نایستید یا اشیائی را بر روی آن نگذارید (از قبیل لباس، شمع روشن، سیگار روشن، ظرف، مواد شیمیایی و فلزی و غیره).

- چنین کاری ممکن است منجر به شوک برقی، آتشسوزی، مشکلاتی برای محصول یا مصدومیت شود.

مواد فرار از قبیل حشره کش ها را روی سطح ماشین اسپری نکنید.

- اینکار علاوه براینکه برای انسان مضر است، ممکن است منجر به شوک برقی، آتشسوزی یا مشکلاتی برای محصول شود.

شیئی که حوزه الکترومغناطیسی تولید می کند را در نزدیکی ماشین لباسشویی قرار ندهید.

- اینکار ممکن است منجر به مصدومیت به خاطر درست کار نکردن شود.

آب تخلیه شده در حین شستشو با درجه حرارت بالا یا چرخه خشک کردن، داغ است. به آب دست نزنید.

- اینکار ممکن است منجر به سوختگی یا مصدومیت شود.

تشک روی صندلی، کفپوش یا لباس ضدآب (*) را نشویید، گردش ندهید یا خشک نکنید، مگراینکه ماشین شما برنامه خاصی برای شستشوی این اقلام داشته باشد.

(*): ملافه های پشمی، بارانی، لباس های ماهیگیری، شلوار اسکی، کیسه خواب، پوشش پوشک، پولیور و پوشش دوچرخه، موتورسیکلت، اتومبیل و غیره.

- کفپوش های ضخیم و سخت را نشویید حتی اگر علامت ماشین لباسشویی روی برچسب مراقبت باشد. اینکار ممکن است به واسطه لرزش های غیرعادی منجر به مصدومیت یا آسیب به ماشین لباسشویی، دیوارها، کف اتاق یا لباس ها شود.
- فرش‌ها یا پادری‌هایی که پشت آنها لاستیکی است را نشویید. ممکن است قسمت لاستیکی جدا شود و به داخل مخزن بچسبد، در این صورت ممکن است اشکالاتی نظیر خطای تخلیه رخ دهد.

هنگامی‌که کشوی ماده شوینده از ماشین جدا شده از ماشین لباسشویی استفاده نکنید.

- اینکار ممکن است به واسطه نشت آب، منجر به شوک برقی یا مصدومیت شود.

در حین خشک کردن یا درست بعد از آن به داخل تشت دست نزنید چون داغ است.

- اینکار ممکن است منجر به سوختگی شود.

دست خود را داخل کشوی ماده شوینده نبرید.

- اینکار ممکن است منجر به مصدومیت شود چون ممکن است دست شما به ابزار ورود ماده لباسشویی گیر کند.
- راهنمای مایع شوینده (فقط برخی مدل‌ها) برای پودر شوینده مورد استفاده قرار نمی‌گیرد. در هنگام استفاده از پودر شوینده، راهنما را بیرون بیاورید.

هیچگونه شیئ (از قبیل کفش، غذا، حیوانات) را به غیر از لباس در داخل ماشین لباسشویی قرار ندهید.

- اینکار ممکن است منجر به آسیب وارد شدن به ماشین لباسشویی، یا به واسطه لرزش های غیرعادی موجب مصدومیت یا مرگ حیوان خانگی شود.

دکمه ها را با استفاده از اشیاء تیز از قبیل سوزن، کارد، ناخن و غیره فشار ندهید.

- چنین کاری ممکن است منجر به شوک برقی یا مصدومیت شود.

لباس هایی که آغشته به روغن، کرم یا لوسیونی که معمولاً در مغازه های مراقبت پوست یا کلنیک های ماساژ یافت می شوند را نشویید.

- ممکن است لاستیک دور درب تغییر شکل داده و منجر به نشت آب شود.

نگذارید اشیای فلزی از قبیل سنجاق قفلی یا سنجاق سر یا ماده سفید کننده به مدت طولانی در مخزن بمانند.

- ممکن است این کار منجر به زنگ‌زدگی مخزن گردد.
- اگر سطح مخزن شروع به زنگ‌زدگی کرد، یک ماده پاک‌کننده (خنثی) به سطح بمالید و از یک اسفنج برای تمیز کردن آن استفاده کنید. هرگز از یک برس فلزی استفاده نکنید.

از ماده لباسشویی مستقیماً استفاده نکنید و لباس هایی که آغشته به ماده لباسشویی خشک هستند را نشویید. آبکشی نکنید یا گردش ندهید.

- اینکار ممکن است به واسطه گرمای اکسیده شدن روغن، منجر به اشتعال یا احتراق آنی شود.

از آب دستگاه‌های آبسردکن/آبگرم‌کن استفاده نکنید.

- اینکار ممکن است منجر به مشکلاتی برای ماشین لباسشویی شود.

اطلاعات ایمنی

از صابون طبیعی شستشوی دست برای ماشین لباسشویی استفاده نکنید.

- اگر سخت شده و در داخل ماشین لباسشویی جمع شود، ممکن است منجر به مشکلاتی برای محصول، رنگ رفتگی، زنگ زدگی یا بوی بد شود.

جوراب و کرست ها را در تور لباسشویی قرار داده و به همراه لباس های دیگر بشویید.

اقلام بزرگ از قبیل ملافه را در تور لباسشویی نشویید.

- قصور در انجام اینکار ممکن است به واسطه لرزش های غیرعادی منجر به آسیب شود.

از ماده لباسشویی سفت شده استفاده نکنید.

- اگر در داخل ماشین لباسشویی جمع شود، ممکن است منجر به نشت آب شود.

مطمئن شوید که جیب های همه لباس هایی که شسته می شوند خالی شده باشند.

- اشیاء سخت و تیز از قبیل سکه، سنجاق قفلی، میخ، پیچ ویا سنگ ممکن است به این دستگاه آسیب جدی وارد کنند.

سعی نکنید لباس هایی که سگک، دکمه بزرگ ویا هرگونه شیئ فلزی سنگین دارند را بشویید.

لباس‌ها را بر اساس رنگ و از نظر ثبات رنگ دسته‌بندی کنید و چرخه، درجه حرارت آب و سایر عملکردهای مورد توصیه را انتخاب نمایید.

- ممکن است این کار منجر به رنگ‌پریدگی یا آسیب پارچه شود.

مراقب باشید که در هنگام بستن درب، انگشتان کودک لای آن گیر نکند.

- ممکن است عدم انجام این کار منجر به آسیب‌دیدگی شود.

هشدارهای مهم تمیز کردن

⚠ هشدار

ماشین را توسط پاشیدن آب به طور مستقیم بر روی آن تمیز نکنید.

از مواد تمیز کننده ای که حاوی اسید قوی هستند استفاده نکنید.

از بنزن، تینر یا الکل برای تمیز کردن ماشین استفاده نکنید.

- چنین کاری ممکن است منجر به رنگ رفتگی، تغییر شکل، آسیب، آتشسوزی یا شوک برقی شود.

قبل ازتمیز کردن یا انجام عملیات حفظ و نگهداری، ماشین را از پریز روی دیوار بکشید.

- قصور در انجام اینکار ممکن است منجر به شوک برقی یا آتشسوزی شود.

نصب

برای اطمینان از نصب صحیح ماشین لباسشویی و جلوگیری از بروز حادثه در هنگام شستن لباس‌ها، این دستورالعمل‌ها را به دقت رعایت نمایید.

محتویات

اطمینان حاصل کنید که تمام قطعات در بسته‌بندی محصول گنجانده شده باشد. اگر با ماشین لباسشویی یا قطعات آن مشکلی دارید، با مرکز خدمات مشتریان Samsung در منطقه خود یا با فروشنده تماس بگیرید.

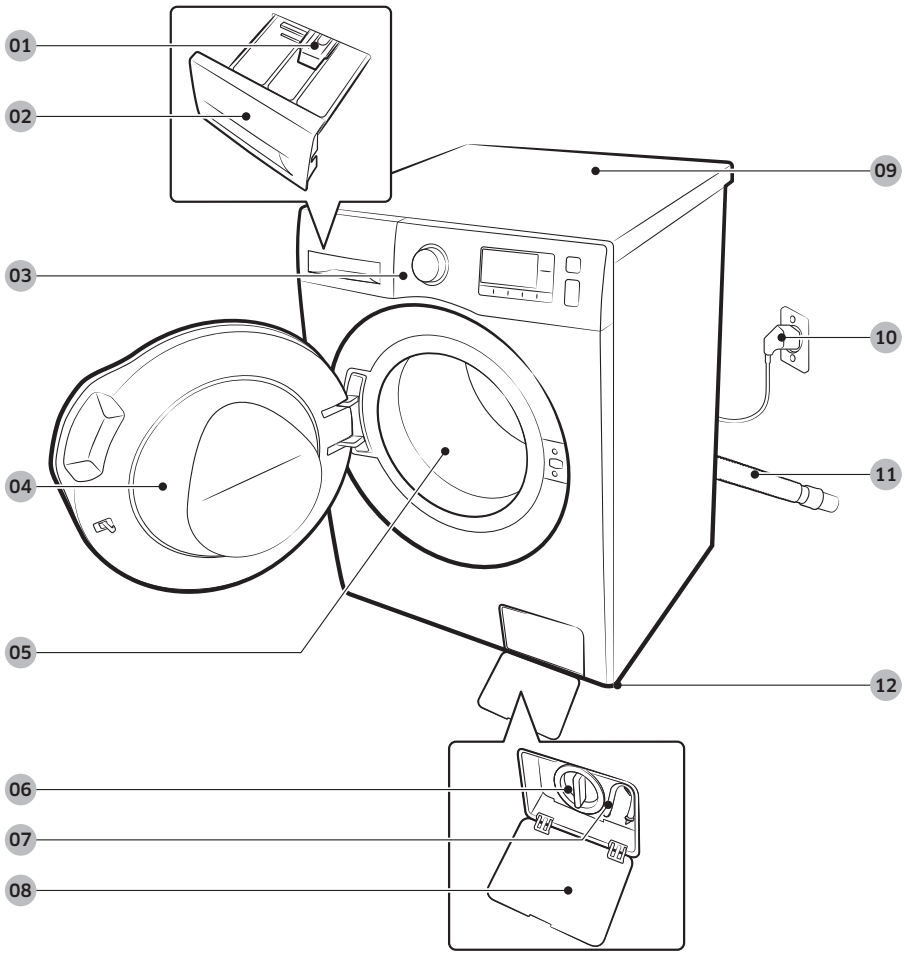

۰۱ اهرم خلاص	۰۲ کشوی ماده لباسشویی	۰۳ پنل کنترل
۰۴ دریچه	۰۵ مخزن	۰۶ فیلتر مواد زاید
۰۷ لوله تخلیه اضطراري	۰۸ پوشش فیلتر	۰۹ صفحه رومیزی
۱۰ دوشاخه برق	۱۱ لوله تخلیه	۱۲ پایه تراز کردن

J1264(S) B1263(S)_03504S_FA.indd 13 2015/5/15 14:28:26

نصب

آچار

درپوش پیچ

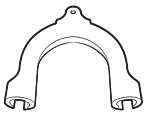

راهنمای لوله

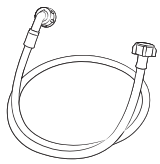

شلنگ آب سرد

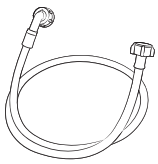

شلنگ آب گرم

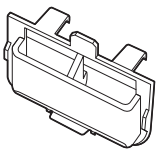

محفظه شوینده مایع

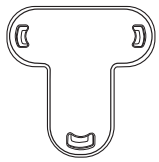

سرپوش

توجه

- درپوش پیچ: تعداد درپوش‌های پیچ عرضه شده (۳ تا ۶ عدد) به مدل دستگاه بستگی دارد.
- محفظه شوینده مایع: تنها در مورد برخی مدل‌ها.

الزامات نصب

جریان برق و ارت کردن

- وجود فیوز یا مدارشکن ۲۲۰ تا ۲۴۰ ولت / ۵۰ هرتز الزامی است
- از مدار برق مختص به ماشین لباسشویی استفاده کنید

برای اطمینان از ارت کردن صحیح، ماشین لباسشویی به همراه سیم برقی عرضه میشود که دارای سه شاخه ارت شده جهت استفاده در پریزی است که به‌طور صحیح نصب و ارت شده باشد.

اگر در مورد ارت کردن تردید دارید، از تکنیسین یا سرویسکار مجاز راهنمایی بخواهید.

دوشاخه ارائه شده را دستکاری نکنید. اگر متناسب با پریز نیست، با یک تکنیسین مجاز تماس بگیرید تا پریز مناسب را نصب کند.

⚠ هشدار

- از سیم رابط استفاده نکنید.
- فقط از سیم برقی استفاده کنید که به همراه ماشین لباسشویی عرضه می شود.
- سیم ارت را به لوله‌های پلاستیکی آب، لوله‌های گاز و یا لوله‌های آب گرم متصل نکنید.
- ممکن است نصب نامناسب رابط‌های ارت منجر به شوک الکتریکی شود.

جریان آب

فشار آب مناسب برای این ماشین لباسشویی بین ۵۰ کیلوپاسکال و ۸۰۰ کیلوپاسکال می‌باشد. ممکن است فشار آب کمتر از ۵۰ کیلوپاسکال آب باعث گردد دریچه آب به‌طور کامل بسته نشود. یا ممکن است پر کردن مخزن بیشتر طول بکشد و در نتیجه باعث خاموش شدن ماشین لباسشویی گردد. شیرهای آب باید ۱۲۰ سانتی‌متر از پشت ماشین لباسشویی فاصله باشند تا لوله‌های ورودی تأمین شده به ماشین لباسشویی برسند.

برای کاهش خطر نشت:

- مطمئن شوید که شیرهای آب به‌راحتی در دسترس باشند.
- بستن شیر آب هنگامیکه از ماشین لباسشویی استفاده نمی شود.
- بهطور منظم وجود نشت را در اتصالات شلنگ‌های آب ورودی بررسی نمایید.

⚠ احتیاط

قبل از استفاده از ماشین لباسشویی برای اولین بار، همه اتصالی ها را در دریچه و شیرهای آب برای نشت کنترل کنید.

تخلیه

Samsung استفاده از یک لوله قائم به بلندی ۶۰ تا ۹۰ سانتی‌متر را توصیه می‌کند. شلنگ تخلیه باید توسط گیره لوله تخلیه به لوله قائم متصل شود و لوله قائم باید شلنگ تخلیه را به‌طور کامل بپوشاند.

J1264(S) B1263(S)_03504S_FA.indd 15 2015/5/15 14:28:28

نصب

کف اتاق

برای عملکرد بهتر، ماشین لباسشویی بایستی بر روی زمینی که به طور محکم احداث شده نصب شود. ممکن است لازم باشد که کف چوبی مستحکم شود تا لرزش و/یا توده های لباس نامتوازن را به حداقل برساند. زمین مفروش و سطوحی که کاشی نرم دارند عواملی در مقابل لرزش مقاومت خوبی ندارند و ممکن است موجب شوند که ماشین لباسشویی در حین چرخه گردش قدری حرکت کند.

⚠ **احتیاط**

ماشین لباسشویی را بر روی سکو یا سطحی که تکیه‌گاه خوبی ندارد، نصب نکنید.

دمای آب

ماشین لباسشویی را در محل‌هایی که ممکن است آب یخ بزند نصب نکنید چون ماشین لباسشویی همیشه مقداری آب را در دریچه‌های آب، پمپ و لوله نگه می‌دارد. ممکن است آب یخزده در قطعات متصل کننده باقی بماند و به تسمه‌ها، پمپ و اجزای دیگر آسیب برساند.

نصب در محل تنگ ویا کمد

حداقل فاصله جهت عملکرد پایدار:

طرفین	۲۵ میلی‌متر	پشت	۵۰ میلی‌متر
بالا	۲۵ میلی‌متر	جلو	۵۵۰ میلی‌متر

اگر ماشین لباسشویی و ماشین خشک‌کن در یک‌جا نصب شود، در جلوی محل نصب یا کابینت باید حداقل ۵۵۰ میلیمتر فضای باز مسدود نشده وجود داشته باشد. ماشین لباسشویی به تنهایی نیازی به فضای باز خاصی ندارد.

J1264(S) B1263(S)_03504S_FA.indd 16 2015/5/15 14:28:28

نصب مرحله به مرحله

مرحله ۱ انتخاب محل

الزامات محل:

- سطحی محکم و تراز که فاقد فرش یا کفی باشد که ممکن است تهویه را مسدود کند
- دور از نور مستقیم خورشید باشد
- فضای کافی برای تهویه و سیم‌کشی
- دمای محیط باید همواره بالاتر از نقطه انجماد (۰ درجه سانتی‌گراد) باشد
- دور از منبع گرما باشد

مرحله ۲ جدا کردن پیچ‌های حمل و نقل

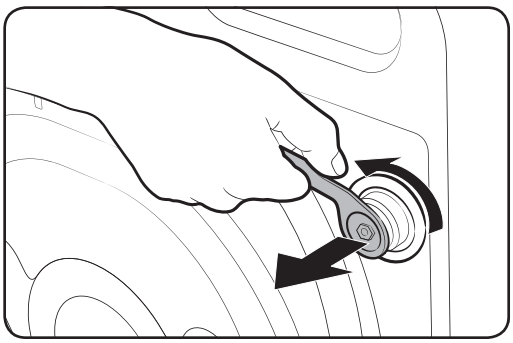

بسته‌بندی محصول را باز نموده و پیچ‌های حمل و نقل را خارج کنید.

۱. تمام پیچ‌های حمل و نقل در پشت ماشین را با استفاده از آچار ارائه شده، شل کنید.

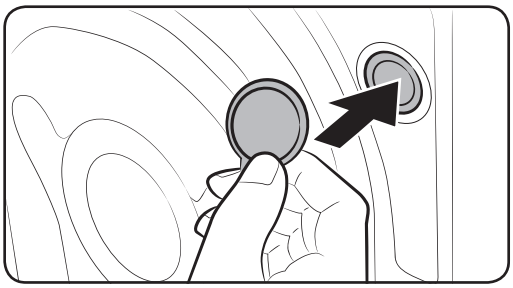

۲. سوراخ‌ها را با درپوش‌های پلاستیکی پیچ‌ها که عرضه شده‌اند پر کنید.
پیچ‌های حمل و نقل را برای استفاده در آینده نگهدارید.

⚠ هشدار

مواد بسته‌بندی می‌تواند برای کودکان خطرناک باشد. همه مواد بسته‌بندی (کیسه‌های پلاستیکی، پلی‌استایرن و غیره) را از دسترس کودکان دور نگهدارید.

J1264(S) B1263(S)_03504S_FA.indd 17 2015/5/15 14:28:28

مرحله ۳ تنظیم پایه‌های تراز

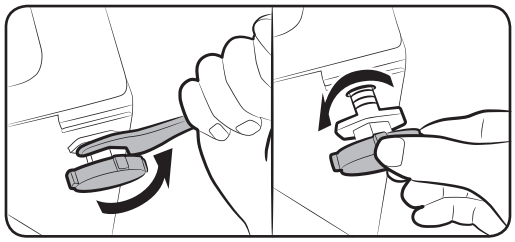

۱. ماشین لباسشویی را به آرامی به سر جایش بلغزانید. وارد کردن نیروی بیش از حد ممکن است به پایه‌های تراز آسیب برساند.

۲. ماشین لباسشویی را با تنظیم کردن پایه‌های تراز، به‌طور دستی تراز کنید.

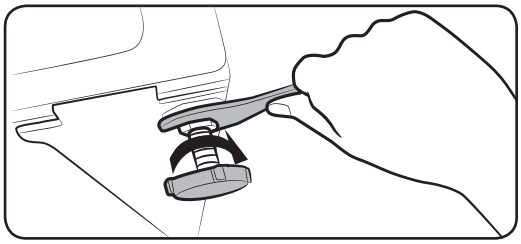

۳. هنگامی که تراز کردن انجام شد، مهره‌ها را با استفاده از آچار سفت کنید.

مرحله ۴ وصل کردن شلنگ آب

ممکن است تبدیل شلنگ ارائه شده بسته به مدل متفاوت باشد. این مرحله نحوه متصل کردن تبدیل از نوع رابط را ارائه می‌کند. اگر تبدیلی که در اختیار شما است از نوع پیچی است، بروید به مرحله ۷.

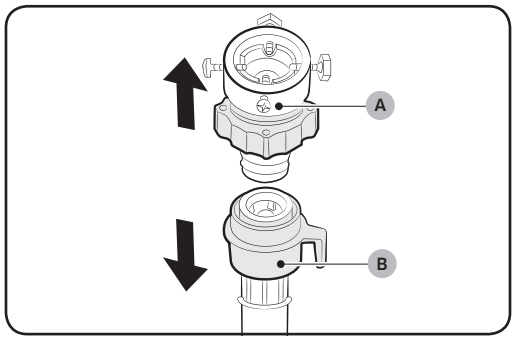

شلنگ آب را به شیر آب وصل کنید.

۱. **تبدیل (A)** را از **شلنگ آب (B)** جدا کنید.

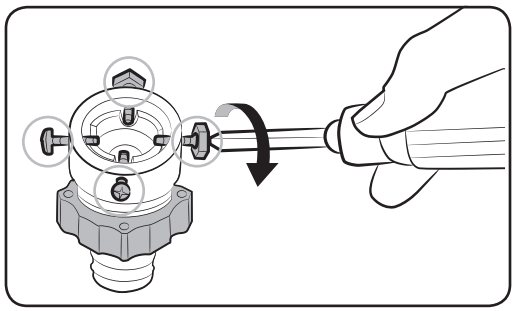

۲. ابتدا با استفاده از پیچ گوشتی نوع "+"، چهار پیچ روی آداپتور را شل کنید.

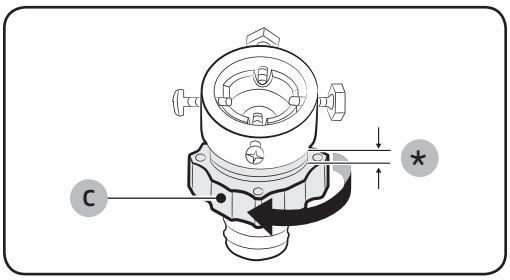

۳. تبدیل را نگهدارید و **قطعه** (C) را در جهت فلش بچرخانید تا به میزان ۵ میلی‌متر (*) شل شود.

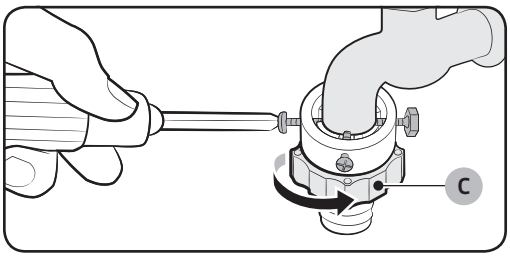

۴. تبدیل را وارد شیر آب کنید و در حین بالا نگهداشتن تبدیل، پیچ‌ها را سفت نمایید.

۵. **قطعه** (C) را در جهت فلش بچرخانید تا سفت شود.

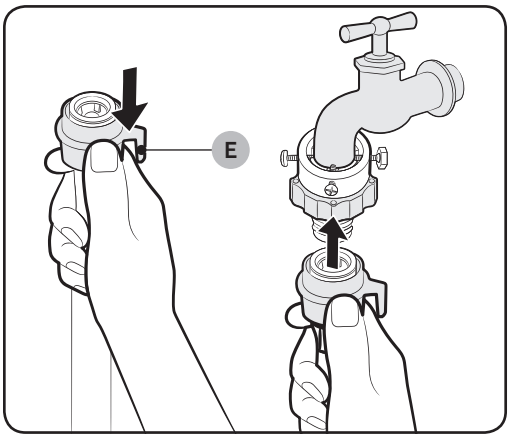

۶. در حین پایین نگهداشتن **قطعه** (E)، شلنگ آب را به تبدیل وصل کنید. سپس، **قطعه** (E) را آزاد کنید. وقتی شلنگ در تبدیل جا بخورد، صدای تق شنیده می‌شود.

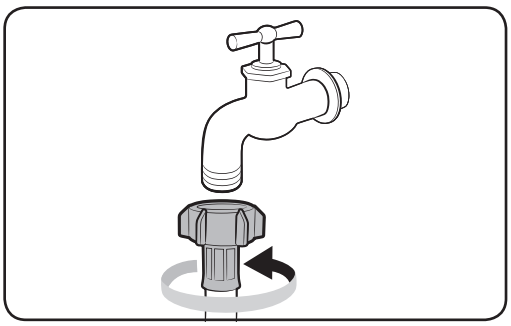

۷. اگر از شیر آب پیچی استفاده می‌کنید، طبق شکل از تبدیل پیچی ارائه شده برای وصل کردن آن به شیر آب استفاده نمایید.

نصب

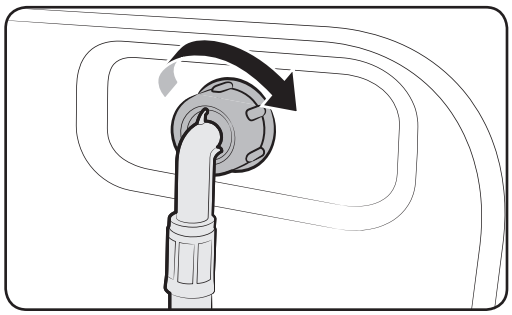

۸. سر دیگر شلنگ آب را به دریچه ورودی در پشت ماشین لباسشویی متصل کنید. شلنگ را در جهت عقربه‌های ساعت بچرخانید تا سفت شود.

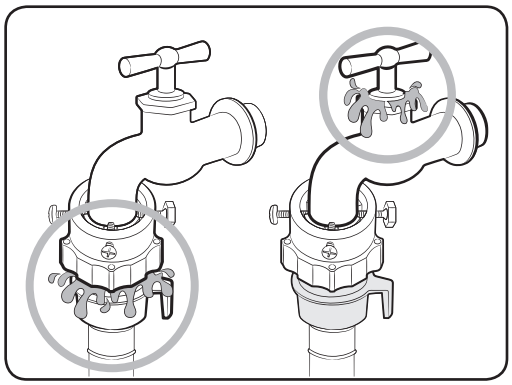

۹. شیر آب را باز کنید و بررسی کنید که آیا هیچ‌گونه نشتی در اطراف قسمت‌های اتصال رخ می‌دهد یا خیر. اگر آب نشت میکند، مراحل بالا را تکرار کنید.

هشدار

اگر نشتی آب رخ داده است، از ماشین لباسشویی استفاده نکنید و با مرکز خدمات Samsung در منطقه خود تماس بگیرید. در غیر این‌صورت، ممکن است شوک الکتریکی وارد شود.

احتیاط

شلنگ آب را به زور نکشید. اگر شلنگ زیادی کوتاه است، آن را با شلنگ فشار قوی بلندتری تعویض کنید.

توجه

- پس از متصل کردن شلنگ آب به تبدیل، با کشیدن شلنگ آب به سمت پایین، مطمئن شوید که بهطور صحیح متصل شده باشد.
- از شیرهای آب رایج استفاده کنید. در صورتی‌که شیر چهارگوش بوده یا زیادی بزرگ است، رینگ فاصله‌انداز را قبل از وارد کردن شیر به داخل تبدیل خارج کنید.

J1264(S) B1263(S)_03504S_FA.indd 20 2015/5/15 14:28:29

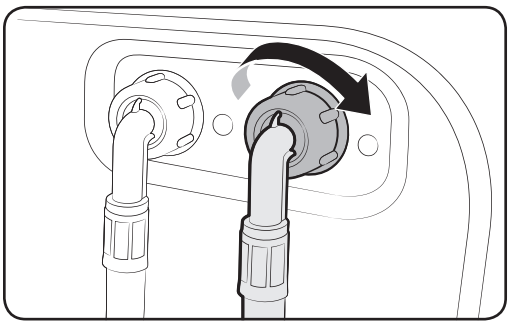

برای مدل‌های دارای ورودی آب گرم اضافی:

۱. سر قرمز شلنگ آب گرم را به ورودی آب گرم در پشت ماشین لباسشویی متصل کنید.
۲. سر دیگر شلنگ آب گرم را به شیر آب گرم متصل کنید.

شلنگ Aqua (فقط در برخی مدل‌ها)

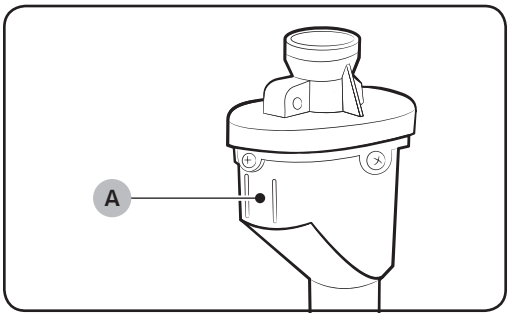

شلنگ Aqua خطر نشت آب را به کاربران هشدار می‌دهد. جریان آب را بررسی می‌کند و در صورت وجود نشت **نشانگر** (A) وسط آن قرمزرنگ می‌شود.

نصب

مرحله ۵ قرار دادن شلنگ تخلیه

شلنگ تخلیه را می‌توان به سه صورت قرار داد:

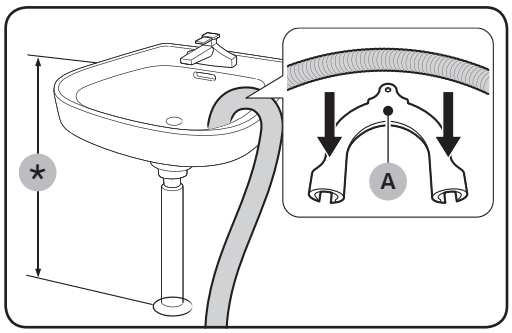

بر روی لبه ظرفشویی

شلنگ تخلیه باید در ارتفاع بین ۶۰ سانتی‌متری تا ۹۰ سانتی‌متری(*) از کف قرار گیرد. برای خم نگهداشتن شلنگ تخلیه، از **راهنمای شلنگ پلاستیکی (A)** عرضه شده استفاده کنید. برای اطمینان از تخلیه صحیح و دائمی، راهنما را با استفاده از قلاب به دیوار محکم کنید.

در یک لوله تخلیه ظرفشویی

لوله تخلیه باید در بالای سیفون ظرفشویی قرار داده شود تا انتهای لوله حداقل ۶۰ سانتی متر بالای کف باشد.

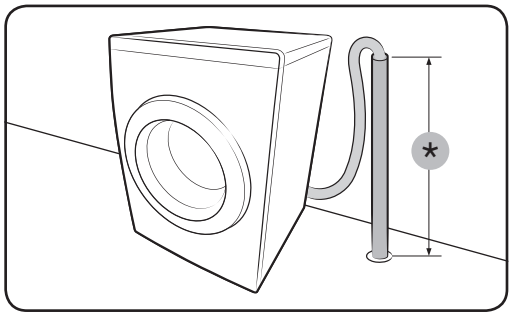

در یک لوله تخلیه

لوله تخلیه باید بین ۶۰ سانتی‌متر تا ۹۰ سانتی‌متر ارتفاع (*) داشته باشد. توصیه می‌شود از یک لوله عمودی به ارتفاع ۶۵ سانتی‌متر استفاده شود. اطمینان حاصل کنید که شلنگ تخلیه به‌طور مورب به لوله قائم متصل گردد.

الزامات لوله قائم تخلیه:

- حداقل قطر ۵ سانتی متر
- حداقل ظرفیت خروجی ۶۰ لیتر در دقیقه

مرحله ۶ ماشین لباسشویی را روشن کنید

سیم برق را به پریز بزنید. یک پریز برق ۲۲۰ تا ۲۴۰ ولت / ۵۰ هرتز مجاز که توسط یک فیوز یا مدار شکن محافظت شده است. سپس دکمه **روشن/ خاموش** را فشار دهید تا ماشین لباسشویی روشن شود.

J1264(S) B1263(S)_03504S_FA.indd 22 2015/5/15 14:28:30

قبل از شروع

تنظیمات اولیه

اجرای کالیبراسیون (مورد توصیه)

کالیبراسیون تشخیص دقیق وزن توسط ماشین لباسشویی را تضمین می‌کند. قبل از اجرای کالیبراسیون اطمینان حاصل کنید که مخزن خالی باشد.

۱. ماشین لباسشویی را خاموش و سپس روشن کنید.
۲. دکمه‌های .**Temp (دما)** و **Delay End (تأخیر شستشو)** را به‌طور همزمان به مدت ۳ ثانیه پایین نگهدارید تا وارد حالت کالیبراسیون شوید. پیغام "CB" ظاهر می‌شود.
۳. دکمه **شروع/مکث** را فشار دهید تا چرخه کالیبراسیون انجام شود.
۴. مخزن به مدت حدود ۳ دقیقه در جهت عقربه‌های ساعت و خلاف جهت عقربه‌های ساعت می‌چرخد.
۵. هنگامی که چرخه به پایان رسید، "0" بر روی نمایشگر ظاهر می‌شود و ماشین لباسشویی به‌طور خودکار خاموش خواهد شد.
۶. حالا می توان از ماشین لباسشویی استفاده کرد.

J1264(S) B1263(S)_03504S_FA.indd 23 2015/5/15 14:28:30

قبل از شروع

رهنمودهای لباسشویی

مرحله ۱ دسته‌بندی

لباس‌ها را با توجه به این معیارها دسته‌بندی کنید:

- برچسب مراقبت: لباس ها را بر طبق الیاف نخی، پارچه های مخلوط، مصنوعی، ابریشمی، پشمی و رایون دسته بندی کنید.
- رنگ: لباس‌های سفید را از رنگی جدا کنید.
- اندازه: مخلوط کردن لباس‌های دارای اندازه‌های مختلف با هم در مخزن باعث بهبود عملکرد لباسشویی می‌شود.
- ظرافت: اقلام ظریف را با استفاده از گزینه Easy Iron (اتو کردن آسان) برای اقلام پشمی خالص نو، پرده و ابریشمی به‌طور جداگانه بشویید. برچسب روی آنها را بررسی کنید.

توجه

قبل از شروع شستشو حتماً برچسب مراقبت روی لباس‌ها را بررسی کرده و آنها را بر این اساس دسته‌بندی نمایید.

مرحله ۲ خالی کردن جیب‌ها

همه جیب‌های لباس‌ها را خالی کنید

- ممکن است اشیاء فلزی مانند سکه، سوزن قفلی و سگک لباس به لباس‌های دیگر و همچنین به مخزن آسیب برساند.

لباس‌های دارای دکمه و تزئینات را به داخل برگردانید

- اگر زیپ شلوار یا ژاکت در حین شستشو باز باشد، ممکن است مخزن آسیب ببیند. زیپ‌ها باید بسته شده و قبل از شستشو با نخ محکم شوند.
- لباس‌هایی که بندهای دراز دارند ممکن است به لباس های دیگر پیچ بخورند. حتماً بندها را قبل از شستشو به هم گره بزنید.

مرحله ۳ استفاده از تور لباسشویی

- سوتین (قابل شستشو در آب) را باید در تور لباسشویی قرار داد. ممکن است قطعات فلزی سوتین لباس‌های دیگر را پاره کنند.
- لباس های کوچک و سبک از قبیل جوراب، دستکش، جوراب ساق بلند و دستمال ممکن است به دور دریچه گیر کنند. آنها را داخل یك تور ظریف لباسشویی قرار دهید.
- تور لباسشویی را به تنهایی بدون لباس های دیگر نشویید.. این موضوع ممکن است منجر به لرزش‌های غیرعادی شود که قادر به حرکت دادن ماشین لباسشویی است و منجر به آسیب بدنی می‌شود.

مرحله ۴ پیش‌شستشو (در صورت نیاز)

گزینه Prewash (پیش‌شستشو) را در صورتی انتخاب کنید که لباس‌ها خیلی کثیف باشند. از گزینه Prewash (پیش‌شستشو) در هنگامی که ماده شوینده به‌طور دستی به مخزن اضافه می‌شود، استفاده نکنید.

J1264(S) B1263(S)_03504S_FA.indd 24 2015/5/15 14:28:30

مرحله ۵ مشخص کردن ظرفیت شستشو

ماشین لباسشویی را زیادی پر نکنید. ممکن است اضافه بار باعث شود ماشین لباسشویی نتواند شستشو را به‌خوبی انجام دهد. جهت مشاهده ظرفیت شستشو بر اساس نوع لباس، نگاه کنید به صفحه ۳۲.

توجه

هنگام شستشوی ملافه یا رویه تشک، ممکن است زمان شستشو طولانی‌تر شود یا بهره‌وری چرخش تنزل پیدا کند. در مورد ملافه یا رویه تشک، حداکثر سرعت چرخه ۸۰۰ دور در دقیقه بوده و ظرفیت شستشو ۱/۵-۲/۰ کیلوگرم یا کمتر است.

احتیاط

اگر لباس‌ها نامتوازن هستند و کد اطلاعات "UB" نمایش داده شده است، لباس‌ها را مجدداً توزیع کنید. ممکن است لباس‌های نامتوازن عملکرد چرخش را تنزل دهند.

مرحله ۶ استفاده از ماده شوینده مناسب

نوع ماده شوینده به نوع پارچه (نخی، مصنوعی، اقلام ظریف، پشمی)، رنگ، دمای شستشو و مقدار کثیفی بستگی دارد. همیشه از ماده لباسشویی "کم کف" استفاده کنید که برای ماشین های لباسشویی خودکار طراحی شده است.

توجه

- توصیه‌های سازنده ماده شوینده را براساس وزن لباس‌ها، میزان کثیفی و سختی آب در منطقه خود رعایت کنید. اگر در مورد سختی آب مطمئن نیستید، با مسئولان آبرسانی منطقه خود تماس بگیرید.
- از ماده شوینده‌ای که سخت یا جامد می‌شود، استفاده نکنید. ممکن است این نوع ماده شوینده پس از چرخه آبکشی باقی مانده و خروجی تخلیه را مسدود کند.

احتیاط

در هنگام شستن لباس پشمی با استفاده از روش شستشوی پشم، تنها از یک مایع شوینده خنثی استفاده کنید. در صورت استفاده از پودر شوینده در روش شستشوی پشم، ممکن است پودر بر روی لباس باقی مانده و باعث تغییر رنگ دادن آن شود.

J1264(S) B1263(S)_03504S_FA.indd 25 2015/5/15 14:28:32

قبل از شروع

دستورالعمل‌های کشوی ماده شوینده

ماشین لباسشویی دارای سه محفظه پخش‌کننده است: محفظه سمت چپ برای شستشوی اصلی، محفظه جلوی سمت راست برای نرم‌کننده‌های پارچه و محفظه عقب سمت راست برای شستشوی اولیه.

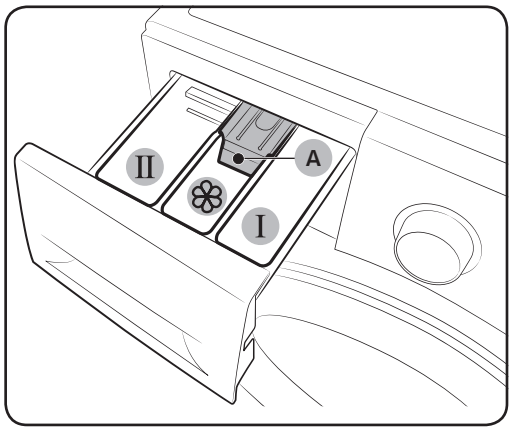

۰۱ I **محفظه پیش‌شستشو:** ماده شوینده پیش‌شستشو یا آهار را وارد کنید.

۰۲ II **محفظه شستشوی اصلی:** ماده شوینده شستشوی اصلی، سختی‌گیر آب، ماده شوینده خیساندن، سفیدکننده، و/یا لکه‌برها را وارد کنید.

۰۳ ❀ **محفظه نرم‌کننده:** مواد افزودنی مانند نرم‌کننده پارچه را اضافه کنید. از **خط حداکثر** (A) تخطی نکنید.

احتیاط

- کشوی ماده شوینده را در هنگامی‌که ماشین لباسشویی در حال کار است، باز نکنید.
- از انواع مواد شوینده زیر استفاده نکنید:
- به شکل قرص یا کپسول
- به شکل توپ یا توری
- برای جلوگیری از مسدود شدن محفظه، باید مواد غلیظ یا شدیداً غنی‌شده (نرم‌کننده پارچه یا ماده شوینده) قبل از ریخته شدن با آب رقیق شوند.

جهت ریختن ماده شوینده به کشوی ماده شوینده

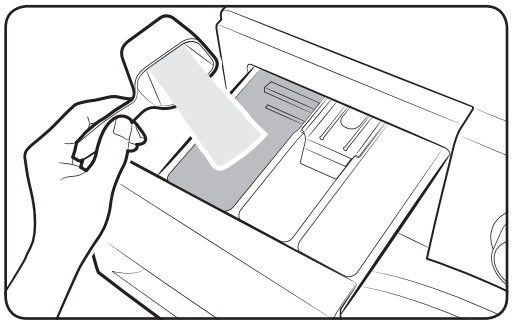

۱. کشوی ماده شوینده را بکشید تا باز شود.
۲. ماده شوینده لباس را به داخل II **محفظه شستشوی اصلی** بریزید و این کار را بر اساس دستورات یا توصیه‌های سازنده انجام دهید. برای استفاده از ماده شوینده مایع، نگاه کنید به صفحه ۲۸.

J1264(S) B1263(S)_03504S_FA.indd 26 2015/5/15 14:28:33

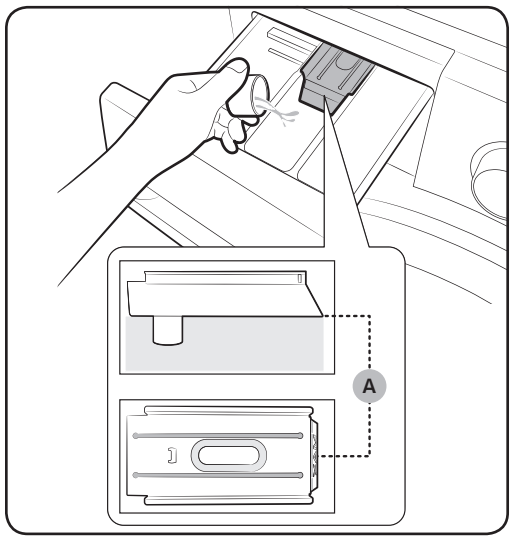

۳. نرم‌کننده پارچه را در **محفظه نرم‌کننده** بریزید. از **خط حداکثر** (A) تخطی نکنید

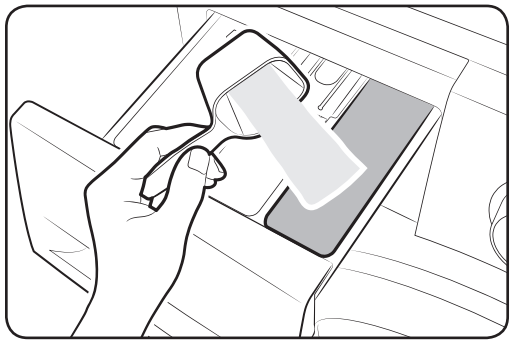

۴. اگر می‌خواهید پیش‌شستشو را انجام دهید، ماده شوینده پیش‌شستشو را به داخل **محفظه پیش‌شستشو** بریزید و این کار را بر اساس دستورات یا توصیه‌های سازنده انجام دهید.

۵. کشوی ماده شوینده را ببندید.

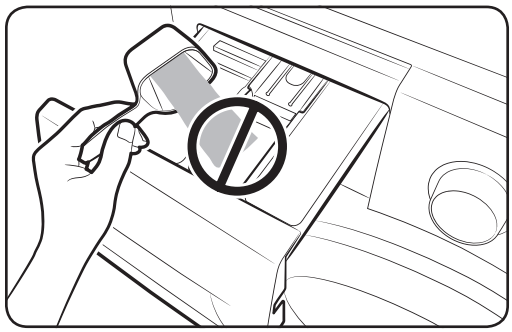

احتیاط

- از ریختن شوینده پودری به راهنمای شوینده مایع خودداری کنید.
- نرم‌کننده پارچه غلیظ باید قبل از استفاده با آب رقیق شود.
- ماده شوینده شستشوی اصلی را در **محفظه نرم‌کننده** نریزید.

J1264(S) B1263(S)_03504S_FA.indd 27 2015/5/15 14:28:33

قبل از شروع

برای استفاده از ماده شوینده مایع (تنها در برخی از مدل‌ها)

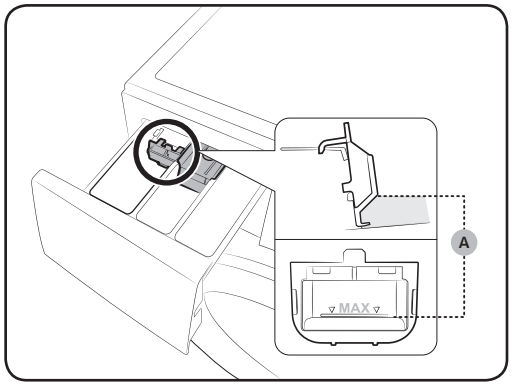

ابتدا محفظه مایع ارائه شده را در II **محفظه شستشوی اصلی** وارد کنید. سپس، ماده شوینده مایع را در محفظه تا زیر **خط حداکثر (A)** بریزید.

احتیاط

- از خط حداکثر که در داخل محفظه مشخص شده است، تخطی نکنید.
- در صورت استفاده از پودر شوینده، محفظه مایع را باز کنید.

عملکردها

پنل کنترل

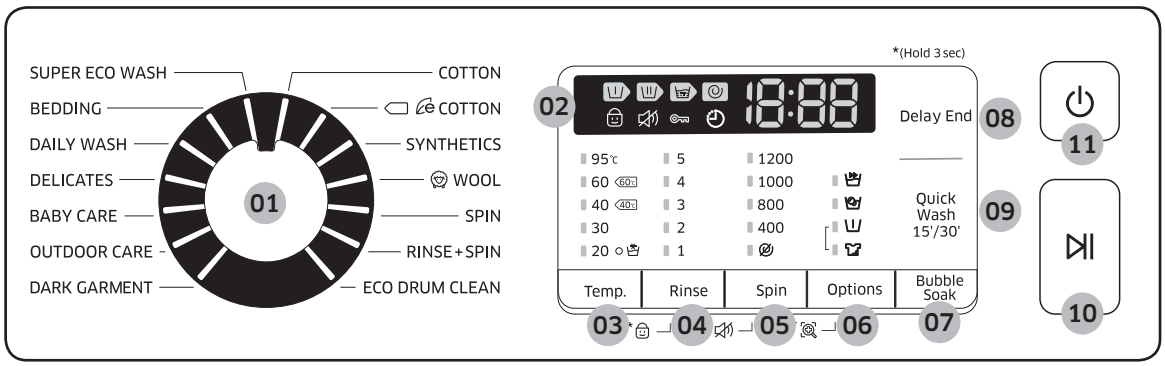

۰۱ گزینشگر چرخه	برای انتخاب یک چرخه عقربه را بچرخانید.
۰۲ صفحه نمایش	صفحه نمایش اطلاعات چرخه فعلی و برآورد زمان باقی‌مانده یا یک کد اطلاعات را در صورت بروز مشکل نشان می‌دهد.
۰۳ Temp. (دما)	برای تغییر دمای آب جهت چرخه فعلی آن را فشار دهید.
۰۴ Rinse (آبکشی)	جهت تغییر دادن تعداد آبکشی برای چرخه فعلی آن را فشار دهید. شما می‌توانید تعداد دفعات آبکشی را حداکثر روی ۵ تنظیم کنید.
۰۵ Spin (چرخش)	برای تغییر سرعت چرخش جهت چرخه فعلی آن را فشار دهید. • **نگهداشتن آبکشی (فاقد نشانگر)**: فرآیند آبکشی نهایی به حالت تعلیق درمی‌آید تا لباس‌ها در آب باقی بمانند. برای خالی کردن لباس‌ها، فرآیند تخلیه یا چرخش را انجام دهید. • **بدون گردش** : مخزن پس از فرآیند تخلیه نهایی نمی‌چرخد.
۰۶ Options (گزینه‌ها)	برای انتخاب یکی از گزینه‌های شدید، پیش‌شستشو و شدید + پیش‌شستشو آن را فشار دهید. جهت عدم انتخاب دوباره فشار دهید.
۰۷ Bubble Soak (خیس خوردن در حباب)	آن را برای فعال/غیرفعال کردن عملکرد Bubble Soak (خیس خوردن در حباب) فشار دهید. این عملکرد به حذف انواع گوناگون لکه‌های سخت کمک می‌کند.
۰۸ Delay End (تأخیر شستشو)	Delay End (تأخیر شستشو) به شما اجازه می‌دهد زمان اتمام چرخه فعلی را تعیین کنید. بر اساس تنظیمات شما، زمان شروع چرخه بنا به منطق درونی دستگاه تعیین می‌شود. به‌عنوان مثال، این تنظیمات برای برنامه‌ریزی دستگاه جهت به پایان رساندن شستشو در زمانی که به‌طور معمول از محل کار به خانه برمی‌گردید، مفید است. • **برای انتخاب یک واحد از پیش تعیین شده ساعت آن را فشار دهید.**

J1264(S) B1263(S)_03504S_FA.indd 29 2015/5/15 14:28:34

۰۹ Quick Wash 15′/30′ (شستشوی سریع ۱۵ دقیقه/۳۰ دقیقه)	برای لباس‌های نه چندان کثیف به میزان کمتر از ۲ کیلوگرم که می‌خواهید سریعاً آنها را بشویید.
۱۰ شروع/مکث	آن را برای شروع یا متوقف کردن فعالیت فشار دهید.
۱۱ روشن/خاموش	آن را فشار دهید تا ماشین لباسشویی روشن یا خاموش شود.

J1264(S) B1263(S)_03504S_FA.indd 30 2015/5/15 14:28:34

مراحل آسان برای شروع

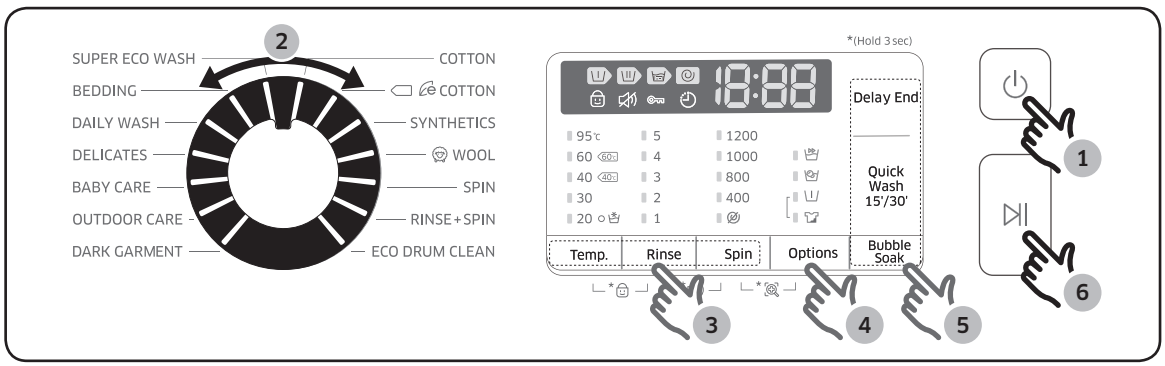

۱. دکمه **روشن/خاموش** را فشار دهید تا ماشین لباسشویی روشن شود.

۲. **گزینشگر چرخه** را بچرخانید تا یک روال را انتخاب کنید.

۳. بنا به نیاز تنظیمات چرخه (**Temp.** (**دما**)، **Rinse** (**آبکشی**)، و **Spin** (**چرخش**)) را تغییر دهید.

۴. برای افزودن یک گزینه، **Options** (**گزینه‌ها**) را فشار دهید. برای انتخاب مورد دلخواه، دکمه را مجدداً فشار دهید.

۵. ماشین سه دکمه با دسترسی آسان و برای راحتی کار شما ارائه می‌کند: **Bubble Soak** (**خیس خوردن در حباب**)، **Quick Wash15'/30'** (**شستشوی سریع ۱۵ دقیقه/۳۰ دقیقه**) و **Delay End** (**تأخیر شستشو**). اگر می‌خواهید از یکی از این گزینه‌ها را استفاده کنید، دکمه مربوطه را فشار دهید.

۶. دکمه**شروع/مکث** را فشار دهید.

برای تغییر دادن چرخه در حین فعالیت

۱. دکمه**شروع/مکث** را فشار دهید تا فعالیت متوقف شود.

۲. چرخه دیگری را انتخاب کنید.

۳. دوباره دکمه **شروع/مکث** را فشار دهید تا چرخه جدیدی شروع شود.

عملکردها

کلیات چرخه

چرخه‌های استاندارد

دوره	شرح	حداکثر مقدار لباس (کیلوگرم)		
		مدل ۸ کیلوگرمی	مدل ۷ کیلوگرمی	مدل ۶ کیلوگرمی
COTTON (الیاف نخی)	• برای الیاف نخی، ملافه، رومیزی، لباس زیر، حوله، یا پیراهن. زمان شستشو و تعداد آبکشی به صورت خودکار با توجه به میزان بار تنظیم می‌شود.	حداکثر	حداکثر	حداکثر
COTTON (الیاف نخی)	• عملکرد بهینه همراه با مصرف انرژی کم برای پارچه‌های نخی، ملافه، رومیزی، زیرپوش، حوله یا پیراهن.	حداکثر	حداکثر	حداکثر
SYNTHETICS (الیاف مصنوعی)	• برای بلوزها یا پیراهن‌هایی که از جنس پلی‌استر (دیولن، ترویرا)، پلی‌آمید (پرلون، نایلون) یا مانند آن ساخته شده است.	۴	۳	۳
WOOL (پشمی)	• مخصوص پشم قابل شستشو با ماشین لباسشویی برای حجم کمتر از ۱/۵ یا ۲ کیلوگرم. • این چرخه شامل حرکت گهواره‌ای ملایم و خیساندن جهت حفاظت از الیاف پشم در برابر آب رفتن یا تغییر شکل می‌باشد. • استفاده از شوینده خنثی توصیه می‌شود.	۲	۲	۱/۵
SPIN (چرخش)	• شامل یک فرآیند چرخش اضافی برای حذف مؤثر رطوبت از لباس‌ها.	-	-	-
RINSE+SPIN (آبکشی + چرخش)	• شامل یک فرآیند آبکشی اضافی پس از استفاده از نرم‌کننده پارچه جهت لباس‌ها.	-	-	-
ECO DRUM CLEAN (نظافت اقتصادی مخزن)	• با از بین بردن آلودگی و باکتری‌ها از مخزن، آن را تمیز می‌کند. • پس از ۴۰ بار شستشو آن را بدون استفاده از ماده شوینده یا سفیدکننده انجام دهید. • مطمئن شوید که مخزن خالی باشد. • از هیچ ماده شوینده‌ای برای تمیز کردن مخزن استفاده نکنید.	-	-	-
SUPER ECO WASH (شستشوی فوق اقتصادی)	• Eco Bubble در دمای پایین به کاهش مصرف برق کمک می‌کند.	۴	۳	۳

J1264(S) B1263(S)_03504S_FA.indd 32 2015/5/15 14:28:35

دوره	شرح	حداکثر مقدار لباس (کیلوگرم)		
		مدل ۸ کیلوگرمی	مدل ۷ کیلوگرمی	مدل ۶ کیلوگرمی
BEDDING (ملافه)	• برای روتختی، ملافه، روکش لحاف و غیره. • برای دستیابی به بهترین نتیجه، تنها ۱ نوع ملافه را بشویید و مطمئن شوید که حجم کمتر از ۲ کیلوگرم باشد.	۲	۲	۱/۵
DAILY WASH (شستشوی روزانه)	• برای اقلام روزمره از قبیل زیرپوش و پیراهن استفاده شود.	۴	۳	۳
DELICATES (پارچه‌های ظریف)	• برای پارچه‌های نازک، سوتین، لباس زیر زنانه (ابریشمی)، و سایر پارچه‌هایی که فقط باید با دست شسته شوند. • برای دستیابی به بهترین عملکرد، از مواد شوینده مایع استفاده کنید.	۲	۲	۱/۵
BABY CARE (مراقبت از کودک)	• شامل شستشو با دمای بالا و آبکشی‌های اضافی برای کمک به حذف مؤثر ماده شوینده باقی مانده است.	۴	۳	۳
OUTDOOR CARE (شستشوی لباسهای فضای باز)	• برای لباس‌های فضای باز، لباس‌های اسکی و لباس‌های ورزشی تهیه شده از مواد کاربردی مانند اسپندکس، استرچ و میکروفیبر.	۲	۲	۲
DARK GARMENT (لباسهای تیره)	• تعداد دفعات آبکشی بیشتر و کاهش چرخش به منظور اطمینان از اینکه لباس‌ها به‌آرامی شسته شده و به‌طور کامل آبکشی شوند.	۴	۳	۳

گزینه‌ها

گزینش		شرح
	پیش شستشو	• یک چرخه شستشوی اولیه قبل از شستشوی اصلی اضافه می‌شود.
	شدید	• برای لباس‌های به شدت کثیف. زمان فعالیت برای هر چرخه طولانی‌تر از حد طبیعی است.
	Bubble Soak (خیس خوردن در حباب)	• Bubble Soak (خیس خوردن در حباب) به حذف انواع لکه‌های سخت کمک می‌کند. • وقتی Bubble Soak (خیس خوردن در حباب) انتخاب شده باشد، لباس‌ها برای شستوی مؤثر به‌طور کامل در حباب آب خیس می‌خورند. • Bubble Soak (خیس خوردن در حباب) در ۳ چرخه زیر قابل استفاده بوده و ۲۰ دقیقه (یا ۳۰ دقیقه) به مدت زمان این چرخه‌ها اضافه می‌کند: COTTON (الیاف نخی)، SYNTHETICS (الیاف مصنوعی) و BABY CARE (مراقبت از کودک).

J1264(S) B1263(S)_03504S_FA.indd 33 2015/5/15 14:28:35

عملکردها

	گزینش	شرح
	Quick Wash 15′/30′ (شستشوی سریع ۱۵ دقیقه/۳۰ دقیقه)	• مخصوص لباس‌هایی با چرک کم و با حجمی کمتر از ۲ کیلوگرم. • بسته به شرایط مانند فشار آب، سختی آب، و/یا گزینه‌های اضافی انتخاب شده، حداقل ۱۵ دقیقه طول می‌کشد. • زمان چرخه در این حالت بین خاموش > ۱۵ دقیقه > ۳۰ دقیقه و سپس دوباره خاموش تغییر می‌کند. • مقدار توصیه شده ماده لباسشویی کمتر از ۲۰ گرم (برای حجم ۲ کیلوگرم) است
	Delay End (تأخیر شستشو)	• زمان نمایش داده شده به زمان پایان دوره انتخاب شده اشاره دارد.

Delay End (تأخیر شستشو)

می توانید ماشین لباسشویی را طوری تنظیم کنید که بعداً شستشو را تمام کند. تأخیر بین ۱ تا ۱۹ ساعت را می توان انتخاب کرد (در فواصل ۱ ساعته). ساعت نمایش داده شده نشانگر زمان اتمام شستشو است.

۱. یک چرخه را انتخاب کنید. سپس در صورت لزوم تنظیمات چرخه را تغییر دهید.
۲. دکمه **Delay End (تأخیر شستشو)** را مرتباً فشار دهید تا هنگامی‌که زمان پایان مورد نظر تنظیم گردد.
۳. دکمه**شروع/مکث** را فشار دهید.
نشانگر مربوطه روشن شده و ساعت به کار می‌افتد.
۴. برای لغو کردن **Delay End (تأخیر شستشو)**، ماشین لباسشویی را با فشار دادن دکمه**روشن/خاموش** مجدداً راه‌اندازی کنید.

یک مثال واقعی

شما می‌خواهید یک چرخه دوساعته، ۳ ساعت دیگر از زمان حال به پایان برسد. برای این کار، گزینه Delay End (تأخیر شستشو) را به دوره فعلی و با تنظیم ۳ ساعته اضافه کرده و **دکمه شروع/مکث** را در ۲:۰۰ بعد از ظهر فشار دهید. چه اتفاقی می‌افتد؟ ماشین لباسشویی در ساعت ۳:۰۰ بعد از ظهر شروع به کار کرده و کارش را در ساعت ۵:۰۰ بعدازظهر به پایان می‌رساند. در زیر خط زمان مربوط به این مثال آمده است.

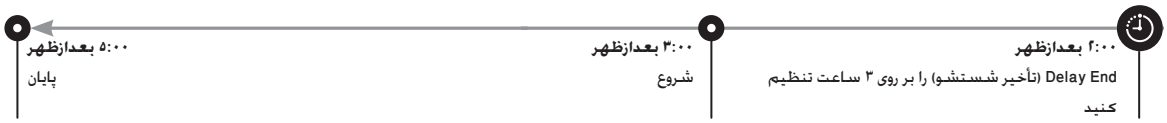

تنظیمات

Child Lock (قفل کودک)

برای جلوگیری از حوادث مربوط به کودکان، عملکرد Child Lock (قفل کودک) تمام دکمه‌ها را قفل می‌کند.

با این حال، Child Lock (قفل کودک) تا زمانی که دکمه **شروع/مکث** را فشار ندهید، فعال نمی‌شود.

در حالت توقف، می‌توانید در را باز کرده یا تنظیمات را با فشار دادن دکمه مربوطه تغییر دهید. با این حال، پس از اینکه دکمه **شروع/مکث** را برای روشن شدن ماشین لباسشویی فشار دادید، قفل کودک فعال خواهد شد.

- Child Lock (قفل کودک) تمام دکمه‌ها بجز دکمه **روشن/خاموش** را قفل می‌کند.
- برای فعال/غیرفعال کردن Child Lock (قفل کودک)، دکمه Temp (دما) و Rinse (آبکشی) را همزمان به مدت ۳ ثانیه نگهدارید.

توجه

برای اضافه کردن ماده شوینده، قرار دادن لباس‌ها در مخزن، یا تغییر تنظیمات چرخه وقتی در حالت Child Lock (قفل کودک) هستید، ابتدا باید Child Lock (قفل کودک) را غیرفعال کنید.

صدا خاموش/روشن

شما می‌توانید کلید را روشن یا خاموش کنید. این تنظیم پس از راه‌اندازی مجدد دستگاه اعمال خواهد شد.

- برای بی‌صدا کردن، کلید Rinse (آبکشی) و Spin (چرخش) را به‌طور همزمان به مدت ۳ ثانیه پایین نگهدارید.
- برای لغو حالت بی‌صدا، مجدداً آنها را به مدت ۳ ثانیه نگهدارید.

J1264(S) B1263(S)_03504S_FA.indd 35 2015/5/15 14:28:36

نگهداری

برای جلوگیری از افت عملکرد و حفظ طول عمر ماشین لباسشویی، آن را تمیز نگهدارید.

Eco Drum Clean (نظافت اقتصادی مخزن)

این دوره را برای تمیز کردن مخزن و از بین بردن باکتری‌های آن به‌طور منظم انجام دهید.

۱. دکمه **روشن/خاموش** را فشار دهید تا ماشین لباسشویی روشن شود.
۲. **انتخابگر چرخه** را روی دوره **ECO DRUM CLEAN (نظافت اقتصادی مخزن)** قرار دهید.
۳. دکمه**شروع/مکث** را فشار دهید.

توجه

دمای آب برای ECO DRUM CLEAN (نظافت اقتصادی مخزن) بر روی ۷۰ درجه سانتی‌گراد تعیین شده و امکان تغییر دادن آن وجود ندارد.

به دلیل ویژگی‌های خاص ماشین لباس‌شویی، دمای آب در طول چرخه شستشوی Eco Drum Clean (نظافت اقتصادی مخزن) به میزان ۷۰ درجه سانتیگراد تنظیم می‌شود. ولی صفحه نمایشگر فقط ۶۰ درجه را بر روی پنل کنترل نمایش می‌دهد.

احتیاط

از هیچ ماده شوینده‌ای برای تمیز کردن مخزن استفاده نکنید. مواد شیمیایی باقی‌مانده در داخل مخزن باعث افت کیفیت شستشو می‌شوند.

J1264(S) B1263(S)_03504S_FA.indd 36 2015/5/15 14:28:37

Smart Check (بررسی هوشمند)

برای فعال کردن این عملکرد، ابتدا باید برنامه Samsung Smart Washer را از Play Store یا Apple Store دانلود کرده، سپس آن را بر روی دستگاه تلفن همراه دارای عملکرد دوربین نصب نمایید.

عملکرد Smart Check (بررسی هوشمند) برای گوشی‌های سری Galaxy & iPhone (فقط برخی مدل‌ها) بهینه شده است.

۱. Spin (چرخش) و Options (گزینه‌ها) را به‌طور همزمان به مدت ۳ ثانیه نگهدارید تا وارد حالت Smart Check (بررسی هوشمند) شوید.
۲. ماشین لباسشویی رویه عیب‌یابی خود را شروع کرده و در صورت وجود مشکل، کد اطلاعات را نشان می‌دهد.
۳. برنامه Samsung Smart Washer را بر روی تلفن همراه خود اجرا کرده و بر روی Smart Check (بررسی هوشمند) ضربه بزنید.
۴. تلفن همراه را نزدیک صفحه نمایش ماشین لباسشویی بگیرید. به‌طوری که تلفن همراه و ماشین لباسشویی روبه‌روی یکدیگر باشند. سپس، کد اطلاعات به‌صورت خودکار توسط برنامه تشخیص داده می‌شود.
۵. هنگامی که کد اطلاعات به‌درستی تشخیص داده شد، برنامه اطلاعات دقیق مربوط به مشکل را به همراه اقدامات مورد نیاز اعلام می‌کند.

توجه

- نام عملکرد Smart Check (بررسی هوشمند)، بر حسب زبان ممکن است متفاوت باشد.
- در صورتی که ماشین لباسشویی نوری را روی نمایشگر پخش کند، برنامه ممکن است نتواند کد خطا را تشخیص دهد.
- اگر برنامه نتوانست کد بررسی هوشمند را تشخیص دهد، به صورت دستی کد را در صفحه برنامه وارد کنید.

J1264(S) B1263(S)_03504S_FA.indd 37 2015/5/15 14:28:37

نگهداری

تخلیه اضطراری

در صورت قطع برق، آب داخل مخزن را قبل از بیرون آوردن لباس‌ها تخلیه کنید.

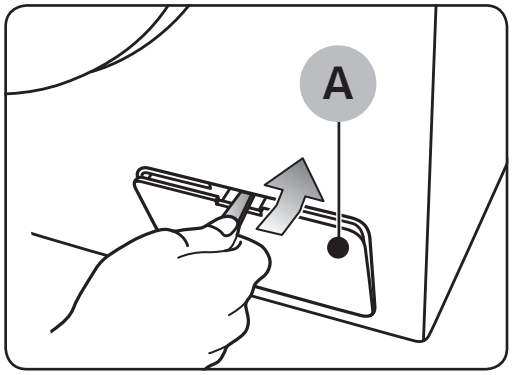

۱. ماشین لباسشویی را خاموش کرده و از پریز برق بکشید.
۲. با استفاده از یک سکه یا شیء فلزی **پوشش فیلتر** (A) را باز کنید.

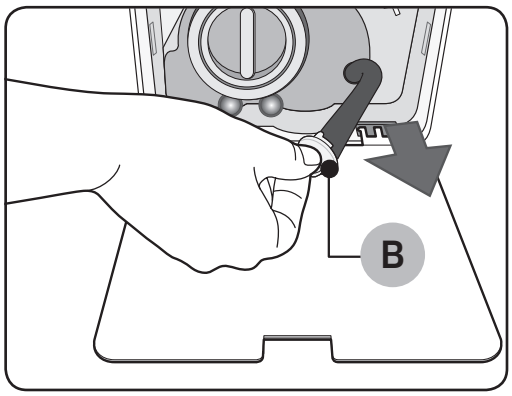

۳. یک ظرف بزرگ و خالی در اطراف پوشش قرار دهید و لوله تخلیه اضطراری را در حین نگهداشتن **درپوش لوله** (B) به سمت ظرف ببرید.

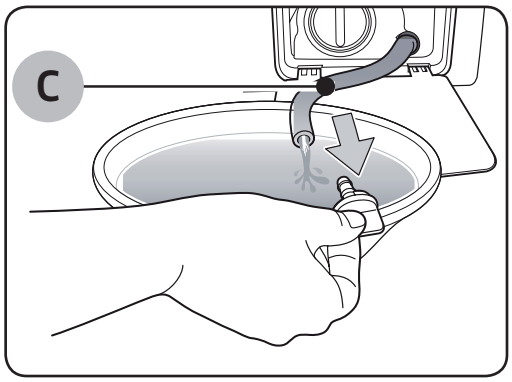

۴. درپوش لوله را باز کنید و اجازه دهید آب در **لوله تخلیه اضطراری** (C) جریان پیدا کرده و به داخل ظرف برود.
۵. وقتی این کار انجام شد، درپوش لوله را بسته و لوله را دوباره وارد کنید. سپس، پوشش فیلتر را ببندید.

توجه

از یک ظرف بزرگ استفاده کنید زیرا ممکن است آب موجود در مخزن بیش از حد انتظار باشد.

J1264(S) B1263(S)_03504S_FA.indd 38 2015/5/15 14:28:38

تمیز کردن

سطح ماشین لباسشویی

از یک پارچه نرم به همراه شوینده خانگی غیرخورنده استفاده کنید. بر روی ماشین لباسشویی آب نپاشید.

فیلتر توری

فیلتر توری شلنگ آب را یک یا دو بار در سال تمیز کنید.

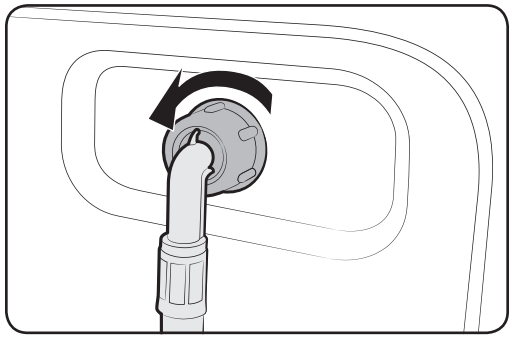

۱. ماشین لباسشویی را خاموش کنید و سیم برق را بکشید.
۲. شیر آب را ببندید.
۳. شلنگ آب را از پشت ماشین لباسشویی شل کرده و جدا نمایید. برای جلوگیری از بیرون ریختن آب، شلنگ را با یک پارچه بپوشانید.

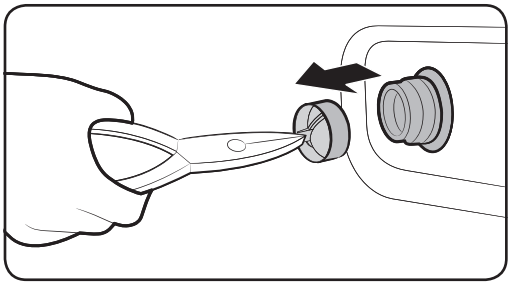

۴. از انبردست برای بیرون کشیدن فیلتر توری از دریچه ورودی استفاده کنید.
۵. فیلتر توری را کاملاً در آب فرو ببرید به‌طوری که رابط رزوه‌ای نیز در زیر آب قرار گیرد.
۶. فیلتر توری را به‌طور کامل در سایه خشک کنید.
۷. فیلتر توری را دوباره در دریچه ورودی قرار دهید و شلنگ آب را دوباره به دریچه ورودی متصل نمایید.
۸. شیر آب را باز کنید.

توجه

اگر فیلتر توری گرفته باشد، کد اطلاعات "4C" بر روی صفحه نمایش ظاهر می‌شود.

J1264(S) B1263(S)_03504S_FA.indd 39 2015/5/15 14:28:39

نگهداری

فیلتر پمپ

بهتر است فیلتر پمپ را برای جلوگیری از گرفتگی آن ۵ یا ۶ بار در سال تمیز کنید. ممکن است مسدود شدن فیلتر پمپ اثر حباب را کاهش دهد.

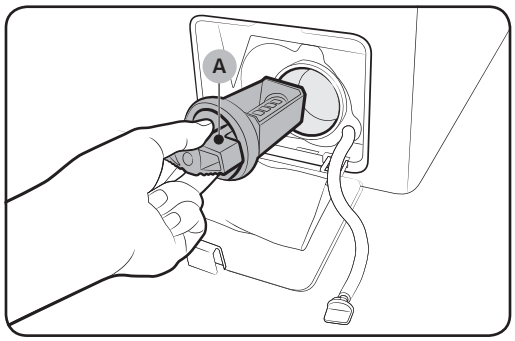

۱. ماشین لباسشویی را خاموش کنید و سیم برق را بکشید.
۲. آب باقی مانده در داخل محفظه را با مراجعه به "**تخلیه اضطراری**" در صفحه ۳۸ تخلیه کنید.
۳. با استفاده از کلید یا سکه پوشش فیلتر را باز کنید.
۴. دسته **فیلتر پمپ** (A) را به سمت چپ بچرخانید و آب باقی‌مانده را نیز تخلیه کنید.

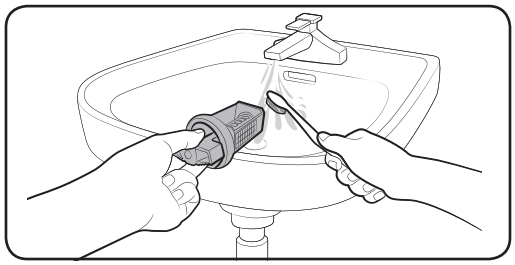

۵. فیلتر پمپ را با استفاده از برس نرم تمیز کنید. مطمئن شوید که پروانه پمپ تخلیه در داخل فیلتر مسدود نشده باشد.
۶. فیلتر پمپ را دوباره درجای خود قرار دهید و دسته فیلتر را به سمت راست بچرخانید.

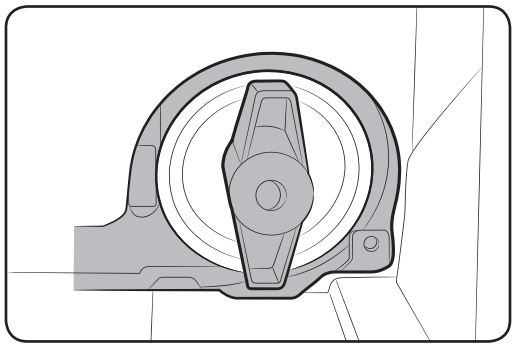

توجه

- برخی از فیلترهای پمپ دارای دستگیره ایمنی هستند که برای جلوگیری از بروز حوادث توسط کودکان طراحی شده است. برای باز کردن دستگیره ایمنی فیلتر پمپ، آن را به داخل فشار داده و در خلاف جهت عقربه‌های ساعت بچرخانید. مکانیزم قفل دستگیره ایمنی به باز کردن فیلتر کمک می‌کند.
- برای بستن دستگیره ایمنی فیلتر پمپ، آن را در جهت عقربه‌های ساعت بچرخانید. فنر صدای شدیدی می‌دهد که طبیعی است.

توجه

اگر فیلتر پمپ گرفته باشد، کد اطلاعات "5C" بر روی صفحه نمایش ظاهر می‌شود.

احتیاط

- پس از تمیز کردن فیلتر اطمینان حاصل کنید که دستگیره فیلتر به‌درستی بسته شده باشد. در غیر این‌صورت، ممکن است نشتی رخ دهد.
- پس از تمیز کردن فیلتر اطمینان حاصل کنید که به‌درستی وارد شده باشد. در غیر این‌صورت، ممکن است نقص در عملکرد یا نشتی رخ دهد.

J1264(S) B1263(S)_03504S_FA.indd 40 2015/5/15 14:28:40

کشوی ماده شوینده

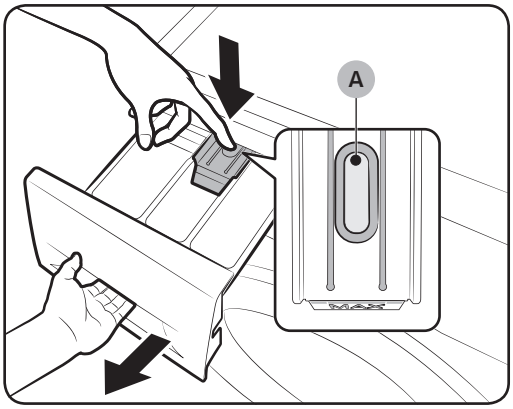

۱. در حین نگهداشتن **اهرم خلاص (A)** در قسمت داخلی کشو، کشو را بیرون بکشید تا باز شود.
۲. **اهرم خلاص** و **محفظه مایع شوینده** را از کشو بیرون بیاورید.

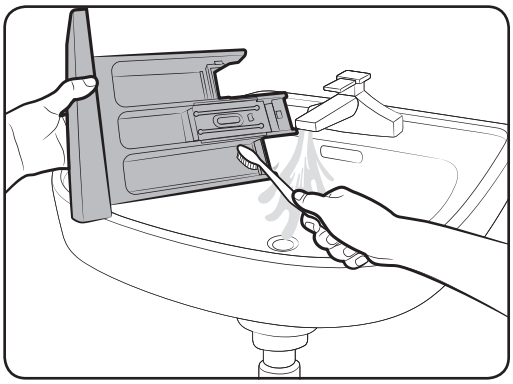

۳. قطعات کشو را در آب جاری و با استفاده از یک برس نرم تمیز کنید.

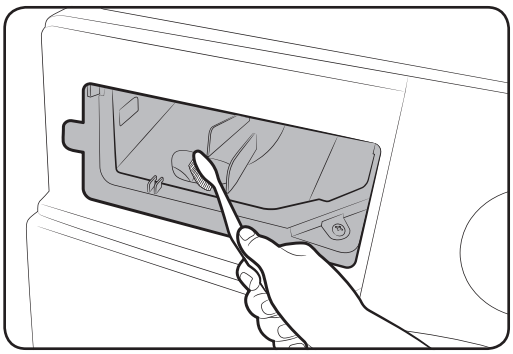

۴. حفره کشو را با استفاده از یک برس نرم تمیز کنید.
۵. **اهرم خلاص** و **محفظه مایع شوینده** را دوباره در کشو قرار دهید.
۶. کشو را به داخل بلغزانید تا بسته شود.

توجه

برای پاک کردن مواد شوینده باقی‌مانده، چرخه **RINSE+SPIN** (**آبکشی+چرخش**) را در هنگام خالی بودن مخزن انجام دهید.

J1264(S) B1263(S)_03504S_FA.indd 41 2015/5/15 14:28:40

نگهداری

برطرف کردن یخ‌زدگی

ممکن است ماشین لباسشویی در دمای کمتر از ۰ درجه سانتی‌گراد یخ بزند.

۱. ماشین لباسشویی را خاموش کنید و سیم برق را بکشید.
۲. آب گرم را بر روی شیر آب بریزید تا شلنگ آب شل شود.
۳. شلنگ آب را جدا کرده و آن را در آب گرم بخیسانید.
۴. آب گرم را به داخل مخزن بریزید و اجازه بدهید به مدت ۱۰ دقیقه باقی بماند.
۵. شلنگ آب را دوباره به شیر آب وصل کنید.

توجه

اگر ماشین لباسشویی باز هم به‌طور طبیعی کار نمی‌کند، مراحل بالا را تا زمانی که به‌طور طبیعی کار کند، تکرار نمایید.

مراقبت درخصوص زمان طولانی استفاده نامناسب

از بلااستفاده گذاشتن ماشین لباسشویی برای مدت طولانی خودداری کنید.

در چنین مواقعی، ماشین لباسشویی را تخلیه کرده و سیم برق را جدا کنید.

۱. **گزینشگر چرخه** را بچرخانید تا **RINSE+SPIN (آبکشی+چرخش)** را انتخاب کنید.
۲. مخزن را خالی کرده و **شروع/مکث** را فشار دهید.
۳. هنگامی که چرخه کامل شد، شیر آب را ببندید و شلنگ آب را جدا نمایید.
۴. ماشین لباسشویی را خاموش کنید و سیم برق را بکشید.
۵. درب را باز کنید و اجازه دهید هوا در مخزن به گردش درآید.

J1264(S) B1263(S)_03504S_FA.indd 42 2015/5/15 14:28:41

عیب‌یابی

نقاط بازرسی

اگر ماشین لباسشویی مشکلی داشت، ابتدا جدول زیر را بررسی کنید و پیشنهادهای ذکر شده را امتحان کنید.

مشکل	اقدام
روشن نمی‌شود.	• مطمئن شوید که ماشین لباسشویی به پریز برق زده شده است. • مطمئن شوید که درب به‌طور محکم بسته شده است. • مطمئن شوید که شیرهای آب باز هستند. • مطمئن شوید که دکمه شروع/مکث را برای روشن کردن ماشین لباسشویی فشار دهید. • مطمئن شوید که قفل کودک فعال نشده باشد. • قبل از اینکه ماشین لباسشویی شروع به پر کردن کند، صداهایی را در هنگام بررسی قفل بودن درب تولید کرده و تخلیه سریع را انجام می‌دهد. • فیوز را بررسی کرده یا مدارشکن را مجدداً تنظیم نمایید.
تأمین آب ناکافی است، یا آب تأمین نشده است.	• شیر آب را به‌طور کامل باز کنید. • مطمئن شوید که درب به‌طور محکم بسته شده است. • مطمئن شوید که شلنگ آب یخ نزده باشد. • مطمئن شوید که شلنگ آب خم نشده یا مسدود نباشد. • مطمئن شوید که فشار آب کافی است.
پس از اتمام چرخه، ماده شوینده در کشوی ماده شوینده باقی می‌ماند.	• مطمئن شوید که ماشین لباسشویی با فشار آب کافی کار می‌کند. • مطمئن شوید که ماده شوینده را در وسط کشوی ماده شوینده قرار دهید. • مطمئن شوید که درپوش آبکشی به‌طور صحیح وارد شده باشد. • در صورت استفاده از شوینده گرانولی، مطمئن شوید که انتخابگر شوینده در موقعیت بالایی قرار داشته باشد. • درپوش آبکشی را باز کرده و کشوی ماده شوینده را تمیز کنید.

J1264(S) B1263(S)_03504S_FA.indd 43 2015/5/15 14:28:41

عیب‌یابی

مشکل	اقدام
لرزش یا صدای بیش از حد.	• مطمئن شوید که ماشین لباسشویی بر روی سطحی تراز و محکم و غیرلغزنده نصب شده باشد. اگر کف محل تراز نیست، از پایه‌های تراز برای تنظیم ارتفاع ماشین لباسشویی استفاده کنید. • مطمئن شوید که پیچ‌های حمل و نقل جدا شده باشند. • مطمئن شوید که ماشین لباسشویی با شیء دیگری تماس نداشته باشد. • مطمئن شوید که توده لباس‌ها توازن داشته باشند. • ممکن است موتور در طول فعالیت عادی سر و صدا ایجاد کند. • ممکن است لباس‌های یک‌تکه یا دارای تزئینات فلزی در حین شسته شدن باعث ایجاد سر و صدا شوند. این امر طبیعی است. • اشیای فلزی مانند سکه می‌توانند باعث ایجاد سر و صدا شوند. پس از شستشو، این اشیاء را از مخزن یا قاب فیلتر خارج کنید.
تخلیه و/یا چرخش انجام نمی‌شود.	• اطمینان حاصل کنید که شلنگ تخلیه در مسیر اتصال به سیستم تخلیه صاف باشد. اگر با محدودیت تخلیه مواجه شدید، با مرکز خدمات تماس بگیرید. • مطمئن شوید که فیلتر کثافات مسدود نشده باشد. • درب را ببندید و دکمه **شروع/مکث** را فشار دهید. برای حفظ ایمنی شما، ماشین لباسشویی خشک کردن یا چرخش را انجام نمی‌دهد مگر اینکه درب آن بسته باشد. • مطمئن شوید که شلنگ تخلیه یخ نزده یا مسدود نباشد. • اطمینان حاصل کنید که شلنگ تخلیه به سیستم تخلیه‌ای که مسدود نشده باشد متصل گردد. • اگر برق کافی برای ماشین لباسشویی تأمین نشود، ماشین لباسشویی به‌طور موقت نمی‌تواند تخلیه یا چرخش را انجام دهد. به محض این‌که برق ماشین لباسشویی مجدداً به میزان کافی تأمین شود، فعالیت عادی خود را از سر می‌گیرد.
درب باز نمی‌شود.	• دکمه **شروع/مکث** را برای متوقف کردن ماشین لباسشویی فشار دهید. • ممکن است چند لحظه طول بکشد تا مکانیزم قفل درب آزاد شود. • درب تا ۳ دقیقه بعد از اینکه ماشین متوقف شده و یا خاموش شود باز نخواهد شد. • مطمئن شوید که تمام آب در داخل مخزن تخلیه شده باشد. • اگر آب در مخزن باقی بماند، ممکن است درب باز نشود. به‌طور دستی مخزن را تخلیه کرده و درب را باز کنید. • مطمئن شوید که چراغ قفل درب خاموش باشد. بعد از اینکه ماشین لباسشویی تخلیه شد، چراغ قفل درب خاموش می‌ماند.

مشکل	اقدام
کف بیش از حد.	• اطمینان حاصل کنید که تنظیمات Auto Detergent (ماده شوینده خودکار) و Auto Softener (نرم‌کننده خودکار) به‌درستی پیکربندی شوند. • مطمئن شوید که از انواع ماده شوینده مناسب استفاده کنید. • برای جلوگیری از کف کردن بیش از حد، از ماده شوینده با بهره‌وری بالا (HE) استفاده نمایید. • میزان ماده شوینده را برای آب فاقد سختی، لباس‌های کم یا دارای کثیفی کمتر کاهش دهید. • استفاده از ماده شوینده فاقد بهره‌وری بالا توصیه نمی‌شود.
امکان ریختن ماده شوینده اضافی وجود ندارد.	• اطمینان حاصل کنید که مقدار باقی مانده ماده شوینده و نرم‌کننده پارچه بیشتر از حد مجاز نباشد. • اطمینان حاصل کنید که عملکرد Auto Dispense (پخش خودکار) فعال باشد و تنظیمات Water Hardness (سختی آب) و Concentration (غلظت) به‌طور مناسب تعیین شده باشد.
متوقف می‌شود.	• سیم برق را به پریز برقدار بزنید. • فیوز را بررسی کرده یا مدارشکن را مجدداً تنظیم نمایید. • درب را ببندید و دکمه **شروع/مکث** را فشار دهید تا ماشین لباسشویی روشن شود. برای حفظ ایمنی شما، ماشین لباسشویی خشک کردن یا چرخش را انجام نمی‌دهد مگر اینکه درب آن بسته باشد. • قبل از اینکه ماشین لباسشویی شروع به پر کردن کند، صداهایی را در هنگام بررسی قفل بودن درب تولید کرده و تخلیه سریع را انجام می‌دهد. • ممکن است در چرخه وقفه یا دوره خیساندن وجود داشته باشد. کمی صبر کنید زیرا ممکن است ماشین لباسشویی روشن گردد. • اطمینان حاصل کنید که فیلتر توری شلنگ تأمین آب در شیر آب مسدود نباشد. فیلتر توری را به‌طور دوره‌ای تمیز کنید. • اگر برق کافی برای ماشین لباسشویی تأمین نشود، ماشین لباسشویی به‌طور موقت نمی‌تواند تخلیه یا چرخش را انجام دهد. به محض این‌که برق ماشین لباسشویی مجدداً به میزان کافی تأمین شود، فعالیت عادی خود را از سر می‌گیرد.

J1264(S) B1263(S)_03504S_FA.indd 45 2015/5/15 14:28:41

عیب‌یابی

مشکل	اقدام
با دمای آب غیرصحیح پر می‌شود.	• هر دو شیر را به‌طور کامل باز کنید. • اطمینان حاصل کنید که انتخاب دما صحیح باشد. • مطمئن شوید که شلنگ‌ها به شیرهای صحیح وصل شده باشند. خطوط آب را تخلیه کنید. • اطمینان حاصل کنید که آبگرم‌کن طوری تنظیم شده باشد که آب گرم حداقل ۱۲۰ درجه فارنهایت (۴۹ درجه سانتی‌گراد) را در شیر تأمین کند. همچنین، ظرفیت و میزان خروجی آبگرم‌کن را بررسی کنید. • شلنگ‌ها را جدا و فیلتر توری را تمیز کنید. ممکن است فیلتر توری مسدود شده باشد. • در حین پر شدن ماشین لباسشویی، ممکن است دمای آب تغییر کند چرا که قابلیت کنترل خودکار دما، دمای آب ورودی را تغییر می‌دهد. این امر طبیعی است. • ممکن است در حالی که ماشین لباسشویی پر می‌شود، متوجه شوید که هنگامی که دماهای سرد یا گرم انتخاب می‌شوند، فقط آب گرم و/یا فقط آب سرد رفتن از پخش‌کننده خارج می‌شود. این وضعیت نتیجه عملکرد طبیعی قابلیت کنترل خودکار دما است، چرا که ماشین لباسشویی دمای آب را تعیین می‌کند.
لباس‌ها در پایان چرخه مرطوب هستند.	• از سرعت چرخش بالا یا بسیار بالا استفاده کنید. • برای کاهش کف کردن بیش از حد، از ماده شوینده با بهره‌وری بالا (HE) استفاده نمایید. • لباس‌ها خیلی کم هستند. ممکن است لباس‌های کم (یک یا دو مورد) نامتوازن شده و به‌طور کامل نچرخند. • مطمئن شوید که شلنگ تخلیه خم نشده یا مسدود نباشد.
آب نشت می‌کند.	• مطمئن شوید که درب به‌طور محکم بسته شده است. • اطمینان حاصل کنید که تمام اتصالات شلنگ محکم باشد. • اطمینان حاصل کنید که انتهای شلنگ تخلیه به‌طور صحیح و محکم به سیستم تخلیه بسته شده باشد. • از قرار دادن لباس‌های زیاد خودداری کنید. • برای جلوگیری از کف کردن بیش از حد، از ماده شوینده با بهره‌وری بالا (HE) استفاده نمایید.
بوی بد متصاعد می‌شود.	• کف بیش از حد در شکاف‌ها جمع شده و می‌تواند باعث ایجاد بوی بد شود. • به‌طور دوره‌ای چرخه‌های تمیز کردن را برای پاکسازی انجام دهید. • لاستیک دور درب (دیافراگم) را تمیز کنید. • پس از اینکه چرخه به پایان رسید، داخل ماشین لباسشویی را خشک کنید.

J1264(S) B1263(S)_03504S_FA.indd 46 2015/5/15 14:28:41

مشکل	اقدام
هیچ حبابی دیده نمی‌شود (فقط در مدل‌های Bubbleshot).	• ممکن است وجود لباس بیش از حد حباب‌ها را مسدود کند. • ممکن است لباس‌های به‌شدت آلوده باعث تولید حباب نشود.
Wi-Fi کار نمی‌کند (فقط در مدل‌های دارای Wi-Fi).	• اطمینان حاصل کنید که اتصال به اینترنت به خانه به‌درستی برقرار شده باشد. • مطمئن شوید که روتر روشن بوده و عملکرد آن عادی باشد. • اطمینان حاصل کنید که آخرین نسخه از برنامه Smart Control (کنترل هوشمند) نصب شده باشد.

اگر مشکل ادامه پیدا کرد، با مرکز خدمات مشتریان Samsung در منطقه خود تماس بگیرید.

J1264(S) B1263(S)_03504S_FA.indd 47 2015/5/15 14:28:41

عیب‌یابی

کدهای اطلاعاتي

اگر ماشین لباسشویی کار نمی‌کند، ممکن است یک کد اطلاعاتی را در نمایشگر مشاهده کنید. جدول زیر را بررسی و پیشنهادهای ذکر شده را امتحان کنید.

مشکل	اقدام
4C	**آب تأمین نشده است.** • مطمئن شوید که شیرهای آب باز هستند. • مطمئن شوید که شلنگ‌های آب مسدود نشده باشند. • مطمئن شوید که شیرهای آب یخ نزده باشند. • مطمئن شوید که ماشین لباسشویی با فشار آب کافی کار می‌کند. • مطمئن شوید که شیر آب سرد و شیر آب گرم به‌درستی متصل هستند. • فیلتر توری را تمیز کنید زیرا امکان دارد مسدود شده باشد. **توجه** هنگامی که ماشین لباسشویی کد "4C" را نشان می‌دهد، دستگاه تخلیه را در عرض ۳ دقیقه انجام می‌دهد. در طول این مدت، دکمه روشن/خاموش کار نمی‌کند.
4C2	• اطمینان حاصل کنید که شلنگ تأمین آب سرد به‌طور محکم به شیر آب سرد وصل شده باشد. اگر به شیر آب گرم متصل شده باشد، ممکن است لباس‌ها در برخی از چرخه‌ها از ریخت بیفتند.
5C	**آب تخلیه نمی‌شود.** • مطمئن شوید که شلنگ تخلیه یخ نزده یا مسدود نباشد. • اطمینان حاصل کنید که شلنگ تخلیه بسته به نوع اتصال در موقعیت صحیح قرار گرفته باشد. • فیلتر کثافات را تمیز کنید زیرا امکان دارد مسدود شده باشد. • اطمینان حاصل کنید که شلنگ تخلیه در مسیر اتصال به سیستم تخلیه صاف باشد. • اگر کد اطلاعات باقی مانده است، با مرکز خدمات مشتریان تماس بگیرید.
DC	**ماشین لباسشویی در حال کار است اما درب آن باز است.** • مطمئن شوید که درب به‌طور محکم بسته شده است. • مطمئن شوید که لباس‌ها در درب گیر نکنند.
OC	**آب سرریز کرده است.** • دستگاه را پس از چرخش مجدداً راه‌اندازی کنید. • اگر کد اطلاعات بر روی نمایشگر باقی مانده است، با مرکز خدمات Samsung در منطقه خود تماس بگیرید.

مشکل	اقدام
LC	**شلنگ تخلیه را بررسی کنید.** • اطمینان حاصل کنید که انتهای شلنگ تخلیه بر روی کف زمین قرار گیرد. • مطمئن شوید که شلنگ تخلیه مسدود نباشد. • اگر کد اطلاعات باقی مانده است، با مرکز خدمات مشتریان تماس بگیرید. **توجه** هنگامی که ماشین لباسشویی کد "LC1"/"LC" را نشان می‌دهد، دستگاه تخلیه را در عرض ۳ دقیقه انجام می‌دهد. در طول این مدت، دکمه روشن/خاموش کار نمی‌کند.
LC1	
UB	**چرخش انجام نمی‌شود.** • مطمئن شوید که لباس‌ها به‌طور یکنواخت توزیع شده باشند. • مطمئن شوید که ماشین لباسشویی بر روی سطحی هموار و پایدار قرار داشته باشد. • لباس ها را پخش کنید. اگر تنها لازم است که یک تکه لباس شسته شود، از قبیل یک رب دشامبر یا پوشاك جین، ممکن است نتیجه چرخش نهایی قابل قبول نباشد و یک پیغام خطای "UB" در نمایشگر نشان داده خواهد شد.
3C	**عملکرد موتور را بررسی کنید.** • سعی کنید چرخه را مجدداً انجام دهید. • اگر کد اطلاعات باقی مانده است، با مرکز خدمات مشتریان تماس بگیرید.
UC	**لازم است کنترل الکترونیکی بررسی شود (خطای ولتاژ بیش از حد).** • PCB و دسته سیم را بررسی کنید. • بررسی کنید که آیا برق به‌درستی تأمین می‌شود یا خیر. • اگر کد اطلاعات باقی مانده است، با مرکز خدمات مشتریان تماس بگیرید.
	ولتاژ پایین تشخیص داده شده است • بررسی کنید که آیا کابل برق به برق وصل است یا خیر. • اگر کد اطلاعات باقی مانده است، با مرکز خدمات مشتریان تماس بگیرید.
HC	**بررسی گرمایش دمای بالا** • اگر کد اطلاعات باقی مانده است، با مرکز خدمات مشتریان تماس بگیرید.

J1264(S) B1263(S)_03504S_FA.indd 49 2015/5/15 14:28:41

عیب‌یابی

مشکل	اقدام
1C	**سنسور سطح آب به‌درستی کار نمی‌کند.** • سعی کنید دستگاه را خاموش و چرخه را مجدداً انجام دهید. • دسته سیم سنسور سطح آب را بررسی کنید. • اگر کد اطلاعات باقی مانده است، با مرکز خدمات مشتریان تماس بگیرید. **توجه** هنگامی که ماشین لباسشویی کد "1C" را نشان می‌دهد، دستگاه تخلیه را در عرض ۳ دقیقه انجام می‌دهد. در طول این مدت، دکمه روشن/خاموش کار نمی‌کند.
AC	**ارتباطات بین PBA اصلی و فرعی را بررسی کنید.** • سعی کنید دستگاه را خاموش و چرخه را مجدداً انجام دهید. • اگر کد اطلاعات باقی مانده است، با مرکز خدمات مشتریان تماس بگیرید.

اگر کد اطلاعات همچنان در نمایشگر ظاهر می‌شود، با مرکز خدمات Samsung در منطقه خود تماس بگیرید.

J1264(S) B1263(S)_03504S_FA.indd 50 2015/5/15 14:28:42

مشخصات

جدول مراقبت از پارچه

علائم زیر دستورالعمل های مراقبت از لباس را نشان می دهند. برچسب های مراقبت شامل چهار علامت به این ترتیب است: شستشو، سفید کردن، خشک و اتو کردن و در صورت لزوم خشک شویی. استفاده از علائم موجب یکنواختی در بین تولیدکننده های پوشاک داخلی و اقلام وارد شده می شود. از دستورالعمل های برچسب مراقبت برای به حداکثر رساندن عمر لباس و کاهش مشکلات لباس شویی پیروی کنید.

	مواد مقاوم		اتو نشود
	پارچه ظریف	A	می توان با استفاده از هر محلولی خشک شویی کرد
95 95	می توان در ۹۵ درجه سانتی گراد شست	○	خشکشویی
60 60	می توان در ۶۰ درجه سانتی گراد شست	P	فقط با پریکلورید، سوخت فندک، الکل خالص ویا R۱۱۳ خشکشویی شود
40 40	می توان در ۴۰ درجه سانتی گراد شست	F	فقط با سوخت هواپیما، الکل خالص ویا R۱۱۳ خشکشویی شود
30 30	می توان در ۳۰ درجه سانتی گراد شست	⊗	خشکشویی نشود
	تنها شستن با دست	—	به طور مسطح خشک شود
	فقط خشکشویی	|||	برای خشک کردن می توان آویزان کرد
Cl	می توان در آب سرد رنگبری کرد		بر روی رخت آویز خشک شود
	رنگبری نشود	••	ماشین خشک کن با حرارت عادي
•••	می توان در حداکثر ۲۰۰ درجه سانتی گراد اتو کرد	•	ماشین خشک کن با حرارت کم
••	می توان در حداکثر ۱۵۰ درجه سانتی گراد اتو کرد	⊠	از خشک کن استفاده نشود
•	می توان در حداکثر ۱۰۰ درجه سانتی گراد اتو کرد		

مشخصات

محافظت از محیط زیست

- این دستگاه با استفاده از مواد بازیابی شده تولید شده است. اگر تصمیم گرفتید که این دستگاه را به دور بیاندازید، لطفاً مقررات محلی دفع زباله را مراعات کنید. سیم برق را ببرید تا نتوان دستگاه را به منبع برق وصل کرد. دریچه را جدا کنید تا حیوانات و کودکان خردسال نتوانند در داخل دستگاه حبس شوند .
- از مقدار ماده لباسشویی که در دستورالعمل های سازنده ماده لباسشویی توصیه شده تجاوز نکنید.
- از محصولات پاک کردن لکه و مواد رنگبر تنها زمانی قبل از چرخه شستشو استفاده کنید که کاملاً لازم باشد.
- با ظرفیت کامل بشویید تا در مصرف آب و برق صرفه جویی شود (مقدار دقیق بستگی به برنامه ای دارد که استفاده می شود).

J1264(S) B1263(S)_03504S_FA.indd 52 2015/5/15 14:28:44

برگه مشخصات

علامت "*" به معنای مدل‌های مختلف بوده و می‌تواند از (۰-۹) یا (A-Z) باشد.

نوع			ماشین لباسشویی با درب از جلو			
نام مدل			Q146*(S)	J1466(S)	J1264(S)	B1263(S)
ابعاد			عرض ۶۰۰ × طول ۶۰۰ × ارتفاع ۸۵۰ (میلی‌متر)	عرض ۶۰۰ × طول ۵۵۰ × ارتفاع ۸۵۰ (میلی‌متر)		
فشار آب			۵۰ تا ۸۰۰ کیلوپاسکال			
وزن خالص			۶۷ کیلوگرم	۵۹ کیلوگرم		
ظرفیت شستشو و چرخش			۸/۰ کیلوگرم	۷/۰ کیلوگرم	۷/۰ کیلوگرم	۶/۰ کیلوگرم
مصرف برق	شستشو	۲۲۰ ولت	۸۰ وات	۸۰ وات	۸۰ وات	۱۵۰ وات
		۲۴۰ ولت	۸۰ وات	۸۰ وات	۸۰ وات	۱۵۰ وات
	شستشو و گرم کردن	۲۲۰ ولت	۲۰۰۰ وات	۲۰۰۰ وات	۲۰۰۰ وات	۲۰۰۰ وات
		۲۴۰ ولت	۲۴۰۰ وات	۲۴۰۰ وات	۲۴۰۰ وات	۲۴۰۰ وات
	چرخش	۲۲۰ تا ۲۴۰ ولت	۶۰۰ وات	۶۰۰ وات	۵۰۰ وات	۳۵۰ وات
	پمپ کردن		۳۰ وات			
میزان چرخش			Q146*(S)	J1466(S)	J1264(S)	B1263(S)
			۱۴۰۰ دور در دقیقه	۱۴۰۰ دور در دقیقه	۱۲۰۰ دور در دقیقه	۱۲۰۰ دور در دقیقه

توجه

ممکن است طراحی و مشخصات بدون اعلام قبلی و جهت بهبود کیفیت تغییر نماید.

یادداشت

یادداشت

SAMSUNG

سؤالات یا نظراتی دارید؟

کشور	با این شماره تماس بگیرید	یا از وب سایت ما به نشانی زیر دیدن کنید
IRAN	021-8255 [CE] 021-42132 [HHP]	www.samsung.com/iran/support