Washing Machine

DC68-03515H-01

User manual

WA14J673***/WA16J673***/WA16J675***/WA18J675***

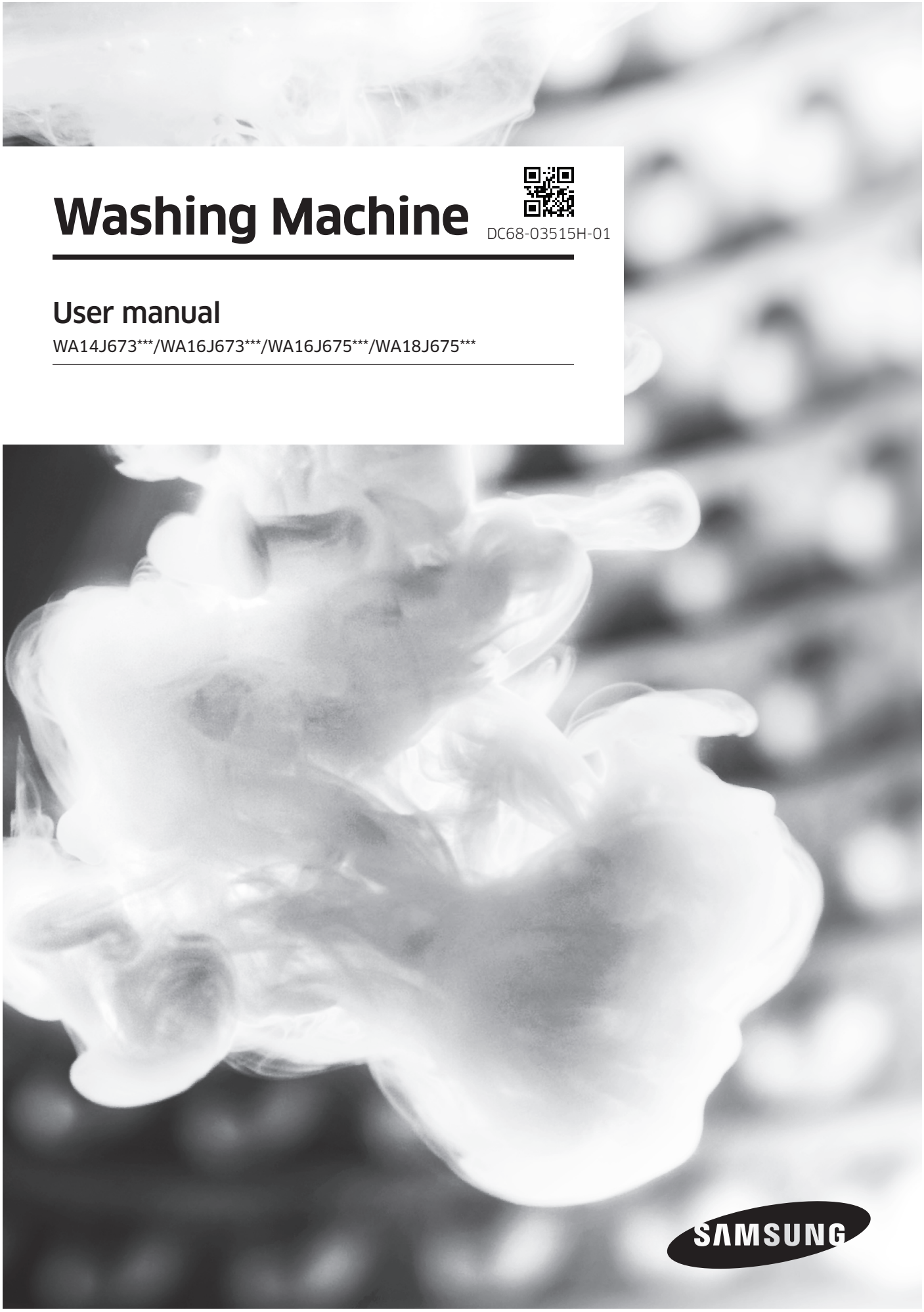

Contents

Safety information 3

What you need to know about the safety instructions 3
Important safety symbols 3
Important safety precautions 4

Installation 10

What's included 10
Installation requirements 12
Step-by-step installation 13

Before you start 20

The basics 20
Smart Check 22
Laundry guidelines 23

Operations 26

Control panel 26
Simple steps to start 28
Auto cycles 29
Manual cycles 30

Maintenance 31

Cleaning 31

Troubleshooting 35

Checkpoints 35
Information codes 39

Specifications 42

Specification sheet 42

WA6700JS(PREMIUM)-03515H-01_EN.indd 2 2015-05-12 5:54:28

Safety information

Congratulations on your new Samsung washing machine. This manual contains important information on the installation, use and care of your appliance. Please take some time to read this manual to take full advantage of your washing machine's many benefits and features.

What you need to know about the safety instructions

Please read this manual thoroughly to ensure that you know how to safely and efficiently operate the extensive features and functions of your new appliance. Please store the manual in a safe location close to the appliance for future reference. Use this appliance only for its intended purpose as described in this instruction manual.
Warnings and Important Safety Instructions in this manual do not cover all possible conditions and situations that may occur. It is your responsibility to use common sense, caution and care when installing, maintaining and operating your washing machine.
Because the following operating instructions cover various models, the characteristics of your washing machine may differ slightly from those described in this manual and not all warning signs may be applicable. If you have any questions or concerns, contact your nearest service centre or find help and information online at www.samsung.com.

Important safety symbols

What the icons and signs in this user manual mean:

⚠ **WARNING**

Hazards or unsafe practices that may result in **severe personal injury, death and/or property damage**.

⚠ **CAUTION**

Hazards or unsafe practices that may result in **personal injury and/or property damage**.

NOTE

Indicates that a risk of personal injury or material damage exists.

WA6700JS(PREMIUM)-03515H-01_EN.indd 3 2015-05-12 5:54:29

Safety information

These warning signs are here to prevent injury to yourself and others.
Please follow them explicitly.
After reading this manual, store it in a safe place for future reference.

Read all instructions before using the appliance.

As with any equipment that uses electricity and moving parts, potential hazards exist. To safely operate this appliance, familiarize yourself with its operation and exercise care when using it.

Important safety precautions

⚠ WARNING

To reduce the risk of fire, electric shock, or injury to persons when using your appliance, follow basic precautions, including the following:

Do not let children (or pets) play in or on your washing machine. The washing machine door does not open easily from the inside and children may be seriously injured if trapped inside.

This appliance is not to be used by persons (including children) with reduced physical, sensory or mental capabilities, or lack of experience and knowledge, unless they have been given supervision or instruction concerning use of the appliance by a person responsible for their safety.

Children should be supervised to ensure that they do not play with the appliance.

For use in Europe: This appliance can be used by children aged from 8 years and above and persons with reduced physical, sensory or mental capabilities or lack of experience and knowledge if they have been given supervision or instruction concerning use of the appliance in a safe way and understand the hazards involved. Children shall not play with the appliance. Cleaning and user maintenance shall not be made by children without supervision.

WA6700JS(PREMIUM)-03515H-01_EN.indd 4 2015-05-12 5:54:29

If the supply cord is damaged, it must be replaced by the manufacturer, its service agent or similarly qualified persons in order to avoid a hazard.

This appliance should be positioned so that the power plug, the water supply taps, and the drain pipes are accessible.

For appliances with ventilation openings in the base, that a carpet must not obstruct the openings.

The new hose-sets supplied with the appliance are to be used and that old hose-sets should not be reused.

⚠ CAUTION

In order to avoid a hazard due to inadvertent resetting of the thermal cut-out, this appliance must not be supplied through an external switching device, such as a timer, or connected to a circuit that is regularly switched on and off by the utility.

⚠ CAUTION

Do not use the water to exceed 50 °C when using the hot water in your washing machine.
Plastic parts may be deformed or damaged, and this may result in electric shock or fire.

WA6700JS(PREMIUM)-03515H-01_EN.indd 5 2015-05-12 5:54:29

Safety information

Critical installation warnings

⚠ **WARNING**

The installation of this appliance must be performed by a qualified technician or service company.

- Failure to do so may result in electric shock, fire, an explosion, problems with the product, or injury.

Plug the power cord into a wall socket that meets local electrical specifications. Use the socket for this appliance only, and do not use an extension cord.

- Sharing a wall socket with other appliances using a power strip or extending the power cord may result in electric shock or fire.
- Ensure that the power voltage, frequency, and current are the same as those of the product specifications. Failure to do so may result in electric shock or fire. Plug the power plug into the wall socket firmly.

Remove all foreign substances such as dust or water from the power plug terminals and contact points using a dry cloth on a regular basis.

- Unplug the power plug and clean it with a dry cloth.
- Failure to do so may result in electric shock or fire.
- Plug the power plug into the wall socket so that the cord is running towards the floor. If you plug the power plug into the socket in the opposite direction, the electric wires within the cable may be damaged and this may result in electric shock or fire.

This appliance must be properly grounded.
Do not ground the appliance to a gas pipe, plastic water pipe, or telephone line.

- This may result in electric shock, fire, an explosion, or problems with the product.
- Never plug the power cord into a socket that is not grounded correctly and make sure that it is in accordance with local and national regulations.

Do not install this appliance near a heater or any inflammable material.
Do not install this appliance in a humid, oily or dusty location, or in a location exposed to direct sunlight or water (rain drops).

Do not install this appliance in a location exposed to low temperatures.

- Frost may cause the tubes to burst.

Do not use an electric transformer.

- This may result in electric shock or fire.

Do not use a damaged power plug, damaged power cord, or loose wall socket.

- This may result in electric shock or fire.

WA6700JS(PREMIUM)-03515H-01_EN.indd 6 2015-05-12 5:54:29

Do not pull or excessively bend the power cord.
Do not twist or tie the power cord.
Do not hook the power cord over a metal object, place a heavy object on the power cord, insert the power cord between objects, or push the power cord into the space behind the appliance.

- This may result in electric shock or fire.

Installation cautions

⚠ **CAUTION**

This appliance should be positioned in such a way that the power plug is easily accessible.

- Failure to do so may result in electric shock or fire due to electric leakage.

Critical usage warnings

⚠ **WARNING**

If the appliance is flooded, turn off the water & power supplies immediately and contact your nearest service centre.

- Do not touch the power plug with wet hands.
- Failure to do so may result in electric shock.

If the appliance generates a strange noise, a burning smell, or smoke, unplug the power plug immediately and contact your nearest Samsung Customer Service.

- Failure to do so may result in electric shock or fire.

In the event of a gas leak (such as propane gas, LP gas, etc.), ventilate immediately without touching the power plug. Do not touch the appliance or power cord.

- Do not use a ventilating fan.
- A spark may result in an explosion or fire.

Do not let children play in or on the washing machine. In addition, when disposing of the appliance, remove the lid.

- If trapped inside the product, children may suffocate to death.

Do not wash items contaminated with gasoline, kerosene, benzene, paint thinner, alcohol or other inflammable or explosive substances.

- This may result in electric shock, fire, or an explosion.

WA6700JS(PREMIUM)-03515H-01_EN.indd 7 2015-05-12 5:54:29

Safety information

Do not touch the power plug with wet hands.
- This may result in electric shock.

Do not insert your hand or a metal object under the washing machine while an operation is in progress.
- This may result in injury.

Do not attempt to repair, disassemble, or modify the appliance yourself.
- Do not use a fuse (such as copper, steel wire, etc.) other than a standard fuse.
- When the appliance needs to be repaired or reinstalled, contact your nearest service centre.
- Failure to do so may result in electric shock, fire, problems with the product, or injury.
- In this case, the product will not be covered by the standard warranty provided by Samsung and no responsibility can be attributed to Samsung for malfunctions or damages resulting from doing it.

Unplug the power plug when the appliance is not being used for long periods of time or during a thunder or lightning storm.
- Failure to do so may result in electric shock or fire.

Do not put your hand into the spinning tub during the spin cycle.
- This may result in injury. If the tub does not stop spinning within 15 seconds after you open the lid, contact your nearest Samsung Customer Service.

WA6700JS(PREMIUM)-03515H-01_EN.indd 8 2015-05-12 5:54:29

Usage cautions

⚠ **CAUTION**

When the washing machine is contaminated by a foreign substance such as detergent, dirt, food waste, etc., unplug the power plug and clean the washing machine using a damp, soft cloth.

- Failure to do so may result in discolouration, deformation, damage, or rust.

The product you have purchased is designed for domestic use only.
Using the product for business purposes qualifies as a product misuse. In this case, the product will not be covered by the standard warranty provided by Samsung and no responsibility can be attributed to Samsung for malfunctions or damages resulting from such misuse.

Do not stand on the appliance or place objects (such as laundry, lighted candles, lighted cigarettes, dishes, chemicals, metal objects, etc.) on the appliance.

- This may result in electric shock, fire, problems with the product, or injury.

Do not press the buttons using sharp objects such as pins, knifes, fingernails, etc.

- This may result in electric shock or injury.

Critical cleaning warnings

⚠ **WARNING**

Do not clean the appliance by spraying water directly onto it.

Do not use the a strong acidic cleaning agent.

Before cleaning or performing maintenance, unplug the appliance from the wall socket.

- Failure to do so may result in electric shock or fire.

WA6700JS(PREMIUM)-03515H-01_EN.indd 9 2015-05-12 5:54:29

Installation

Follow these instructions carefully to ensure proper installation of the washing machine and to prevent accidents when doing laundry.

What's included

Make sure all the parts are included in the product package. If you have a problem with the washing machine or the parts, contact a local Samsung customer centre or the retailer.

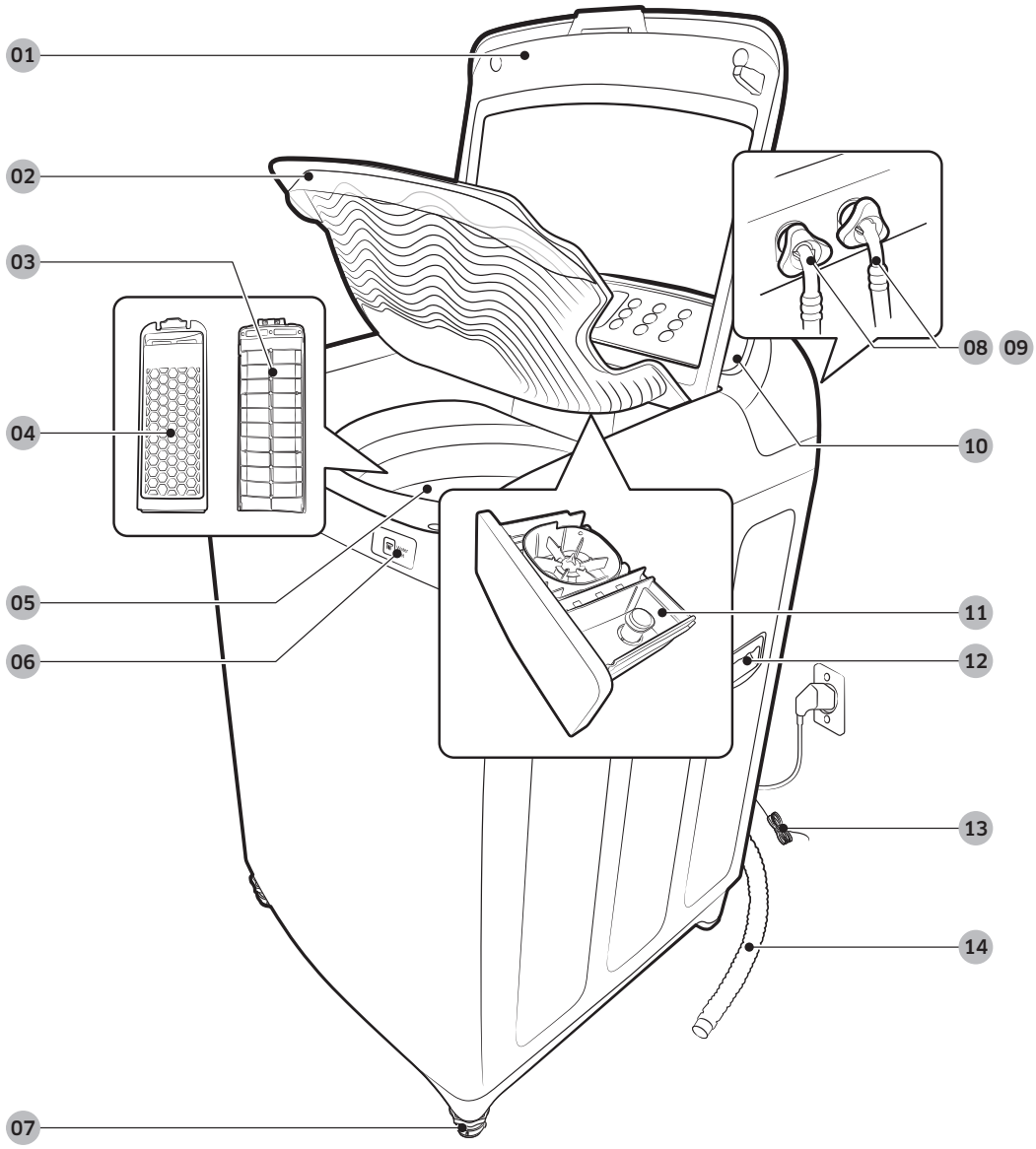

WA6700JS(PREMIUM)-03515H-01_EN.indd 10 2015-05-12 5:54:30

01 Door	**02** Built-in sink	**03** Lint filter (Rear)
04 Lint filter (Front)	**05** Tub	**06** Water Jet
07 Levelling feet	**08** Water hose (Cold)	**09** Water hose (Hot) *
10 Control panel	**11** Detergent drawer	**12** Side handle *
13 Grounding lead *	**14** Drain hose	

NOTE

- Availability of parts with an asterisk (*) depends on the model.
- Door: Make sure to keep the door closed while the washing machine is operating.
- Lint filter: This collects lint that builds up from the laundry being washed.
- Grounding lead: Cover this lead if wired to a metal part for earth-grounding.
- Levelling feet: Adjust the feet to level the washing machine on a flat floor.

WA6700JS(PREMIUM)-03515H-01_EN.indd 11 2015-05-12 5:54:30

Installation

Installation requirements

Electrical supply and grounding

⚠ **WARNING**

- AC 220-240 V / 50 Hz fuse or circuit breaker is required.
- Use an individual branch circuit specific to the washing machine.
- Do NOT use an extension cord.
- Use only the power cord that comes with the washing machine.
- Do NOT connect the ground wire to plastic plumbing, gas lines, or hot water pipes.

Levelling

- To prevent tumbling or noise, install the washing machine on a solid, flat floor without a platform or bricks.
- Keep the washing machine at 10 cm from each adjacent wall.

Water supply

- Make sure water taps are easily accessible.
- Turn off the taps when the washing machine is not in use.
- Check for any leaks at the water hose fittings on a regular basis.

Drain

- Make sure the drain hose is not clogged.
- We recommend a standpipe in height of 90-100 cm. The drain hose must be connected through the hose clip to the standpipe, and the standpipe must fully cover the drain hose.
  The standpipe specifications mentioned here are only applicable to pump-type models.

WA6700JS(PREMIUM)-03515H-01_EN.indd 12 2015-05-12 5:54:30

Step-by-step installation

STEP 1 Select a location

Location requirements:

- Solid, level surface without carpeting or flooring that may obstruct ventilation
- Away from direct sunlight
- Adequate room for ventilation and wiring
- The ambient temperature is always higher than the freezing point (0 ˚C)
- Away from a heat source

Anti-rat panel

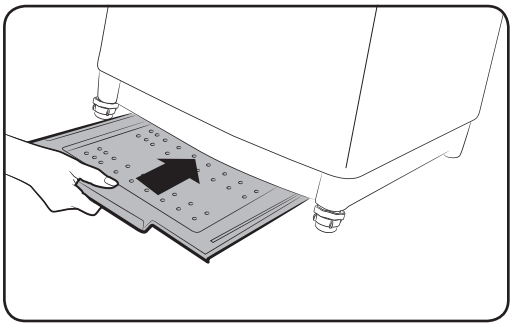

The washing machine comes with the Anti-rat panel that protects small animals such as rats from entering the machine.
Insert the panel into the bottom of the machine. To facilitate the work, slightly lift up the bottom front.

NOTE

- Some models feature the Anti-rat panel that must be inserted from the rear bottom of the model. For this model, insert the Anti-rat panel before levelling the machine. To facilitate the work, slightly lift up the bottom rear.
- Availability of the Anti-rat panel depends on the model.

WA6700JS(PREMIUM)-03515H-01_EN.indd 13 2015-05-12 5:54:30

Installation

STEP 2 Adjust the levelling feet

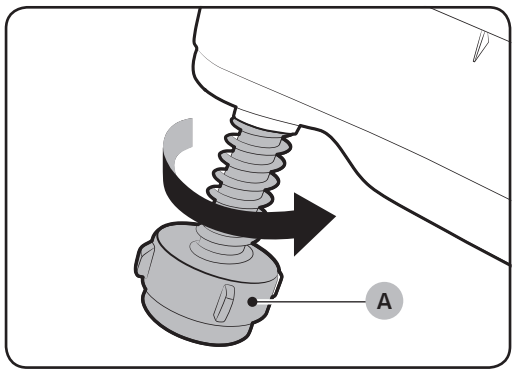

Unpack the product package.

1. Gently slide the washing machine into position. Excessive force may damage the **levelling feet (A)**.
2. Level the washing machine by manually adjusting the levelling feet.

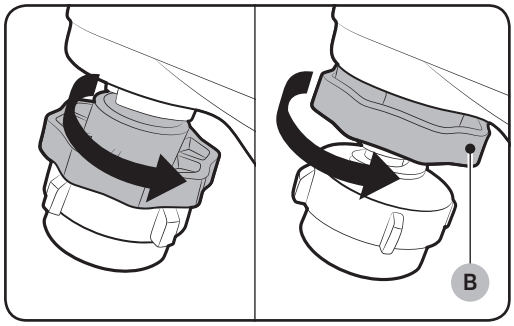

3. When levelling is complete, tighten the **nuts (B)** if provided (some models may not have the nuts).

⚠ **WARNING**

Packaging materials can be dangerous to children. Dispose all packaging material (plastic bags, polystyrene, etc.) out of children's reach.

STEP 3 Connect the water hose

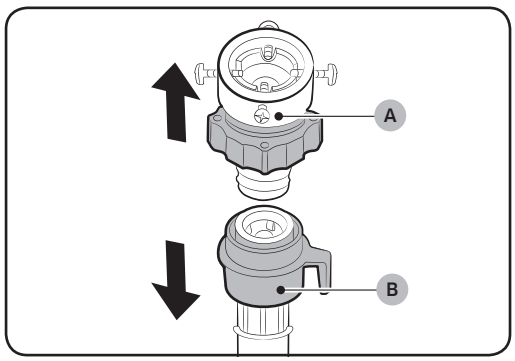

Connect the water hose to the water tap.

1. Remove the **adaptor (A)** from the **water hose (B)**.

WA6700JS(PREMIUM)-03515H-01_EN.indd 14 2015-05-12 5:54:30

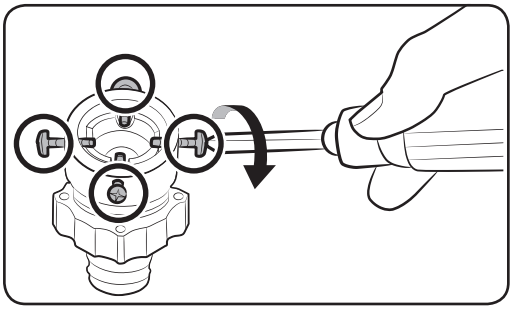

2. Use a Philips screwdriver to loosen four screws on the adaptor.

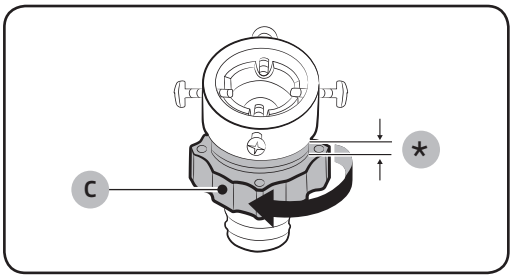

3. Hold the adaptor and turn **part (C)** in the arrow direction to loosen it by 5 mm (*).

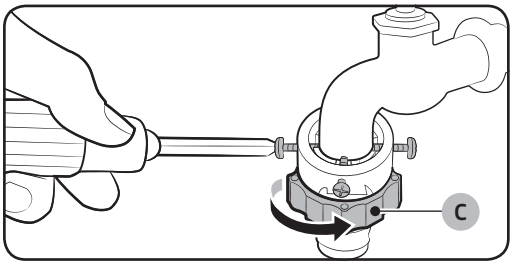

4. Insert the adaptor into the water tap, and tighten the screws while lifting up the adaptor.
5. Turn **part (C)** in the arrow direction to tighten it.

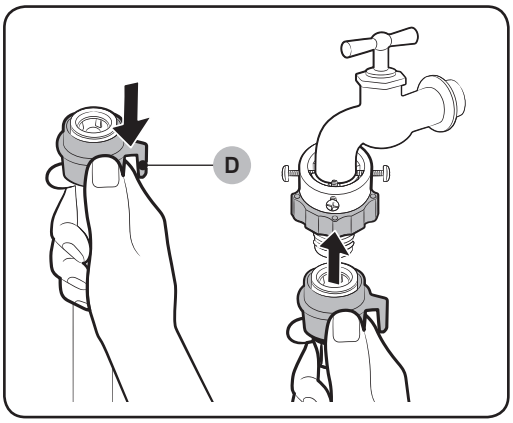

6. While holding down **part (D)**, connect the water hose to the adaptor. Then, release **part (D)**. The hose fits into the adaptor with a clicking sound.

WA6700JS(PREMIUM)-03515H-01_EN.indd 15 2015-05-12 5:54:31

Installation

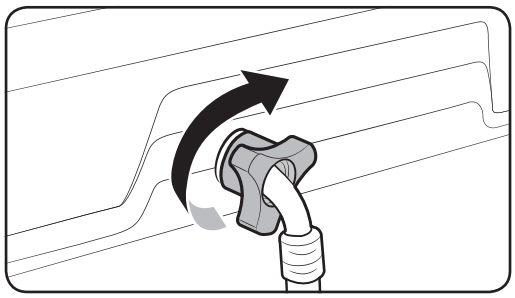

7. Connect the other end of the water hose to the inlet valve on the back of the washing machine. Turn the hose clockwise to tighten.

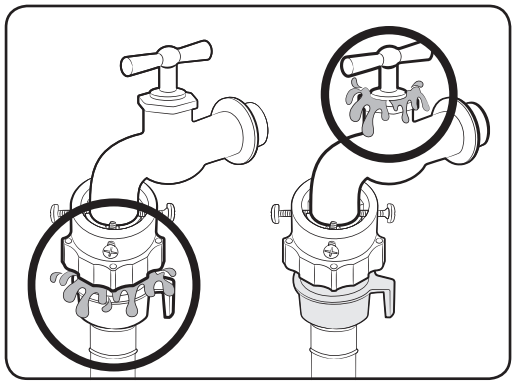

8. Open the water tap and check if there are any leaks around the connection areas.

- If there are water leaks, repeat the steps above.

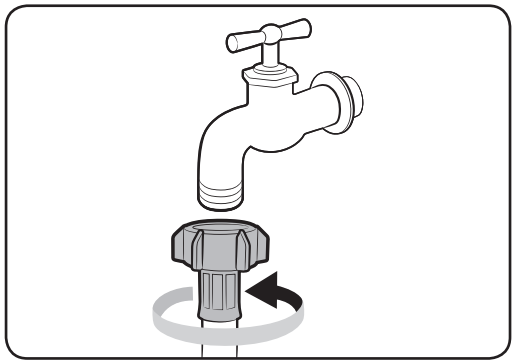

- If using a screw type of water tap, connect the water hose to the water tap as shown.

⚠ **WARNING**

Stop using the washing machine if there is a water leak, and contact a local Samsung service centre. Otherwise, this may cause electric shock.

⚠ **CAUTION**

Do not stretch the water hose by force. If the hose is too short, replace the hose with a longer, high-pressure hose.

WA6700JS(PREMIUM)-03515H-01_EN.indd 16 2015-05-12 5:54:31

NOTE

- After connecting the water hose to the adaptor, check if it is connected properly by pulling the water hose downwards.
- Use a standard type of water tap. If the tap is square-shaped or too big, remove the spacer ring before inserting the tap into the adaptor.

STEP 4 Position the drain hose

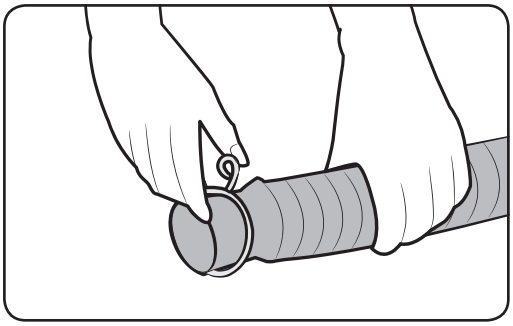

General type

1. Press and hold down the joint ring, and insert it into the drain hose.

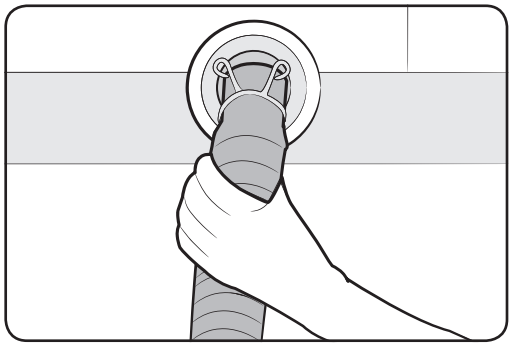

2. Insert the drain hose into the drain outlet. Make sure to connect them firmly using the joint ring.
   The drain hose is extensible. Adjust the length of the drain hose as needed.

WA6700JS(PREMIUM)-03515H-01_EN.indd 17 2015-05-12 5:54:31

Installation

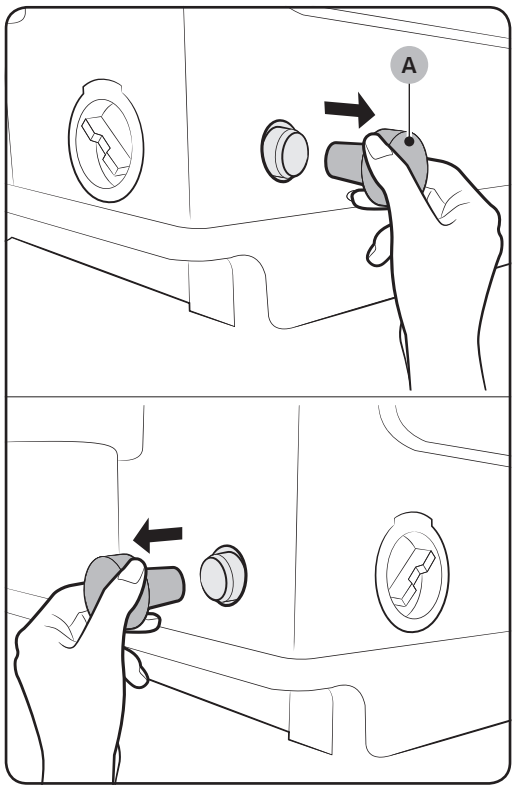

Pump type

1. Open the **hose cap (A)**, and insert the drain hose. Tighten the drain hose using the joint ring.

NOTE

- The position (side or rear) of the drain outlet depends on the model.
- Availability of the hose cap depends on the model.

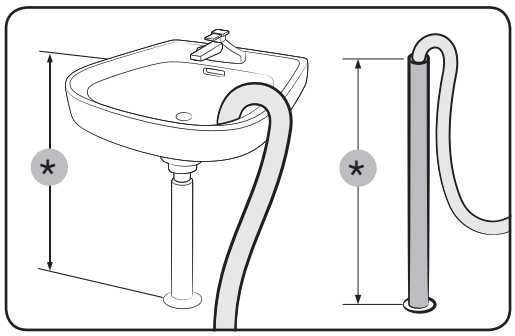

2. Connect the other end of the drain hose to a standpipe or basin that is positioned 90-100 cm (*) from the floor.

WARNING

Make sure the end of the drain hose is not submerged by water. Otherwise, the washing machine may suffer serious damage.

WA6700JS(PREMIUM)-03515H-01_EN.indd 18 2015-05-12 5:54:32

⚠ **CAUTION**

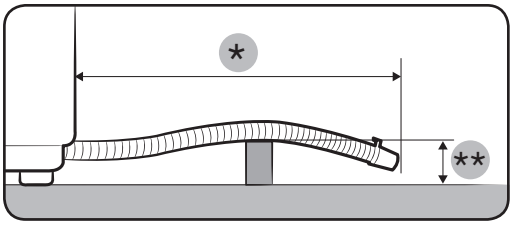

- Do not exceed **3 m (*)** for the total length of extended hoses.
- Do not let the drain hose run over doorsills that protrude **5 cm (**)** or more from the floor.

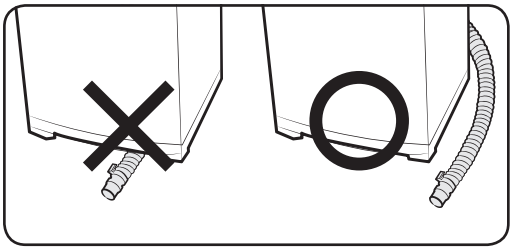

- Do not run the drain hose under the bottom of the machine.

STEP 5 Power on

Plug the power cord into a wall socket featuring an AC 220-240 V / 50 Hz approved electrical outlet protected by a fuse or circuit breaker. Then, press **Power** to turn on the washing machine.

WA6700JS(PREMIUM)-03515H-01_EN.indd 19 2015-05-12 5:54:32

Before you start

The basics

Prewash (Water Jet & Built-in sink)

CAUTION

- Do not abuse Water Jet. Excessive use of Water Jet increases water consumption.
- When running water to the tub, do that gently. Otherwise, water may overflow the tub.

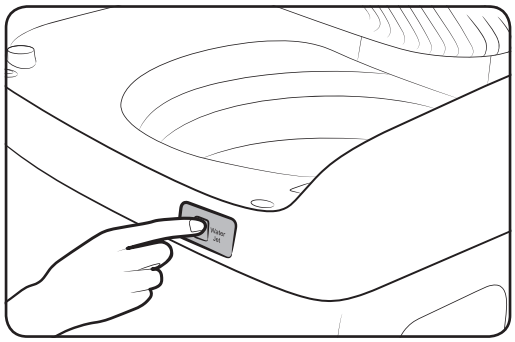

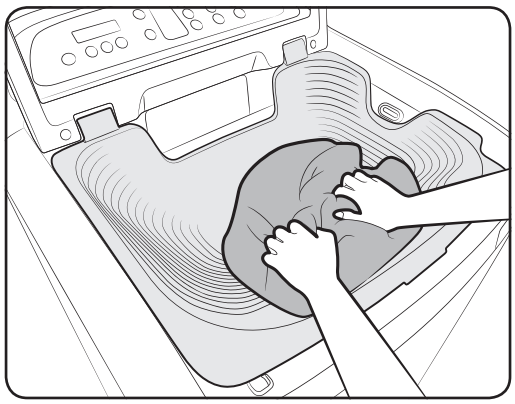

Water Jet and Built-in sink help you hand-wash before the washing machine starts operation. Water Jet is available only when the door is open with the water level set to less than High. For prewashing, use the Built-in sink that is designed to facilitate the hand-wash.

1. With the door open, lower the Built-in sink, and put clothes to prewash on it.
2. Press **Water Jet** to supply water to the Built-in sink, and hand-wash.
3. When done, you can either reuse the water in the main cycle or simply drain.
   - To reuse the water, run the water down to the tub manually.
   - To drain the water, press **Drain**.

NOTE

- If you want to hand-wash while the machine is operating, press **Start/Pause** to stop operation, and then follow steps 1-3 above.
- If you open both the door and the Built-in sink, lower the Built-in sink manually for prewashing.
- For the first-time use, Water Jet supplies water to the detergent drawer for 1 second to extract air from the water hose. After the first use, Water Jet stops automatically after 5 minutes of water supply.
- Do not use for other than prewashing, such as washing shoes or animals.

WA6700JS(PREMIUM)-03515H-01_EN.indd 20 2015-05-12 5:54:32

Detergent drawer

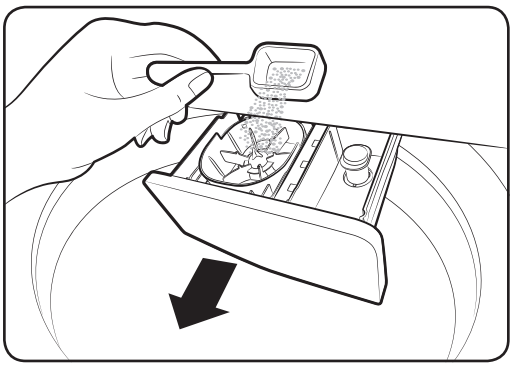

To add a laundry-specific detergent, follow these steps:

1. Open the door then the Built-in sink to reveal the tub.
2. Locate the detergent drawer, and slide it open.
3. Apply powder detergent as recommended by the manufacturer. Do not exceed the max line that is marked on the wing distributor.
4. If necessary, apply fabric softener as appropriate. Do not exceed the max line that is marked on the rinse cap.

⚠ **CAUTION**

Make sure to use detergent as appropriate. An excessive amount of detergent may not dissolve well.

Child Lock

Child Lock is designed to prevent accidents by children or infants, such as drowning.

1. Press Power.
2. To activate the Child Lock, hold down Rinse and Power Spin simultaneously for 3 seconds. The indicator blinks.
3. To deactivate the Child Lock, hold down Rinse and Power Spin simultaneously for 3 seconds. The indicator turns off. If the tub has contained water, simply restart the machine and hold down two buttons simultaneously for 3 seconds to deactivate the Child Lock.

With the Child Lock enabled

- You can still manipulate on the control panel while the door is closed. If you open the door, an information code (CL, dC) appears with an alarm. Then, the machine starts forced draining after 30 seconds in order to prevent infant or child accidents such as drowning.
- Only when water supply is complete, the Child Lock becomes active.
- If the door leaves open for 30 seconds with the tub containing water, the machine drains the water with the “CL” code, which you cannot stop.
- To add detergent or more laundry in the tub, or to change the cycle settings, you must first deactivate the Child Lock.

WA6700JS(PREMIUM)-03515H-01_EN.indd 21 2015-05-12 5:54:32

Before you start

⚠ **WARNING**

If you open the door with the Child Lock enabled, the machine starts forced draining to prevent accidents such as drowning.

NOTE

The Child Lock remains active after you power off the machine. You cannot deactivate the Child Lock as long as the “CL” code appears on the display. But, you can deactivate when the dC code appears by holding down two buttons simultaneously.

Smart Check

To enable this function, you must first download the Samsung Smart Washer app at the Play Store or the Apple Store, and install it on a mobile device featuring a camera function.

The Smart Check function has been optimized for Galaxy & iPhone series (applicable models only).

1. Press and hold Wash and Rinse simultaneously for 3 seconds to enter the Smart Check mode.
2. The washing machine starts the self-diagnosis procedure and displays an information code if a problem is detected.
3. Run the Samsung Smart Washer app on your mobile device, and tap Smart Check.
4. Put the mobile device close to the washing machine’s display so that the mobile device and the washing machine face each other. Then, the information code will be recognized automatically by the app.
5. When the information code is recognized correctly, the app provides detailed information about the problem with applicable solutions.

NOTE

- The function name, Smart Check, may differ depending on the language.
- If there is strong reflected light on the washing machine display, the app may fail to recognize the information code.
- If the app fails to recognize the Smart Check code consecutively, enter the information code manually onto the app screen.

WA6700JS(PREMIUM)-03515H-01_EN.indd 22 2015-05-12 5:54:33

Laundry guidelines

Checkpoints

- Check for stains or dirt. Apply a little detergent to a white towel. Rub the white towel and the dirty clothes together to transfer the dirt or colour to the white towel.
- Before washing, pre-treat the sleeves, collars, dress hems, and pockets by brushing with detergent.
- Wrinkle-processed clothes made of wool must be specially treated by tightening them with threads before washing. Remove the threads after washing and drying is complete.

⚠ **CAUTION**

- Do not keep heavy clothes or objects in the tub.
- Do not put candles or a heat source in or on the washing machine.
- Do not wash these clothes:
  - Neckties, brassieres, jackets, suits, and coats can be easily deformed by shrinking or discolouring on the surface. These clothes are mostly made of rayon, polynosic, cuff, and/or blended fabric.
  - Wrinkle-processed, embossed, or resin processed clothes easily deform merely by soaking in water.
  - Clothes that are easily discoloured made from cotton, wool, wrinkled silk, leather wear and accessories, and leather ornamented clothes and accessories.
  - Waterproof clothes (skiwear, diaper covers, footboards, etc) are likely to be ejected or cause abnormal noise or vibration, resulting in physical injury or property damage.

WA6700JS(PREMIUM)-03515H-01_EN.indd 23 2015-05-12 5:54:33

Before you start

STEP 1 Sort

Sort the laundry according to these criteria:

- Care Label: Sort the laundry into cottons, mixed fibres, synthetics, silks, wools, and rayon.
- Colour: Separate whites from colours.
- Size: Mixing different-sized items together in the tub improves the washing performance.
- Sensitivity: Follow the cloth-specific instructions on the care label of delicate items such as pure, new woollen items, curtains, and silk items.

NOTE

Make sure to check the care label on the clothing, and sort them accordingly before starting the wash.

STEP 2 Empty pockets

Empty all the pockets of your laundry items, and remove dirt and/or soils from them.

- Metal objects such as coins, pins, and buckles on clothing may damage other laundry items as well as the tub.
- Turn clothing with buttons and embroideries inside out.
- If pants or jacket zippers are open while washing, the tub may be damaged.
- Zippers should be closed and fixed with a string.
- Clothing with long strings may become entangled with other clothes. Make sure to tie the strings before washing.

STEP 3 Use a laundry net

- Brassieres (water washable) must be placed in a laundry net. Metal parts of the brassieres may break through and tear other laundry items.
- Cashmilon, large volume garments, and lightweight clothes (lace-decorated clothes, lingerie, nylon stocking, and synthetic fabrics) may float on water during washing and cause problems to the machine. Use the laundry net or wash them separately.
- Do not wash the laundry net by itself without other laundry. This may cause abnormal vibrations that could move the washing machine and result in injury.

STEP 4 Prewash (if necessary)

- To remove stains and dirt on collars, sleeves, hems, and pockets, apply detergent lightly and brush off.
- Use powder or liquid detergents. Do not use soap, as this may remain on the tub after washing.
- Prewash white socks, sleeves, and collars with a little detergent and a brush.

WA6700JS(PREMIUM)-03515H-01_EN.indd 24 2015-05-12 5:54:33

STEP 5 Determine the load capacity

Do not overload the washing machine. Overloading may cause the washing machine to not wash properly.

NOTE

When washing bedding or bedding covers, the wash time may be lengthened or the spin efficiency may be reduced. For bedding or bedding covers, the recommended load capacity is 3.5 kg or less.

CAUTION

If the laundry is unbalanced and the "Ub" information code is displayed, redistribute the load. Unbalanced laundry may reduce the spinning performance.

STEP 6 Apply a proper detergent type

The type of detergent depends on the type of fabric (cotton, synthetic, delicate items, wool), colour, wash temperature, and degree of soiling. Always use "low suds" laundry detergent, which is designed for automatic washing machines.

CAUTION

- Use an appropriate amount of detergent. Excess amounts of detergent do not produce much improvement in washing results but cause damage to the laundry due to deteriorated rinsing performance.
- Bleach is strong alkali in nature, causing damage to or discolouration of the laundry.
- Use a longer or added rinse cycle when using powder detergent that is very likely to remain on the laundry and cause bad odours after washing is complete.
- If an excessive amount of detergent is used especially in cold water, the detergent doesn't dissolve well, ending up with contaminated laundry, hoses, and/or tub.
- In case of timed washing, do not apply detergent directly to laundry or the tub. The laundry may be discoloured. Use the detergent drawer.
- When washing wool using the Wool cycle, use only a neutral detergent to avoid discolouring the laundry.

NOTE

- Follow the detergent manufacturer's recommendations based on the weight of the laundry, the degree of soiling, and the hardness of the water in your local area. If you are not sure about the water hardness, contact a local water authority.
- Do not use detergent that tends to be hardened or solidified. This detergent may remain after the rinse process, blocking the drain outlet.

WA6700JS(PREMIUM)-03515H-01_EN.indd 25 2015-05-12 5:54:33

Operations

Control panel

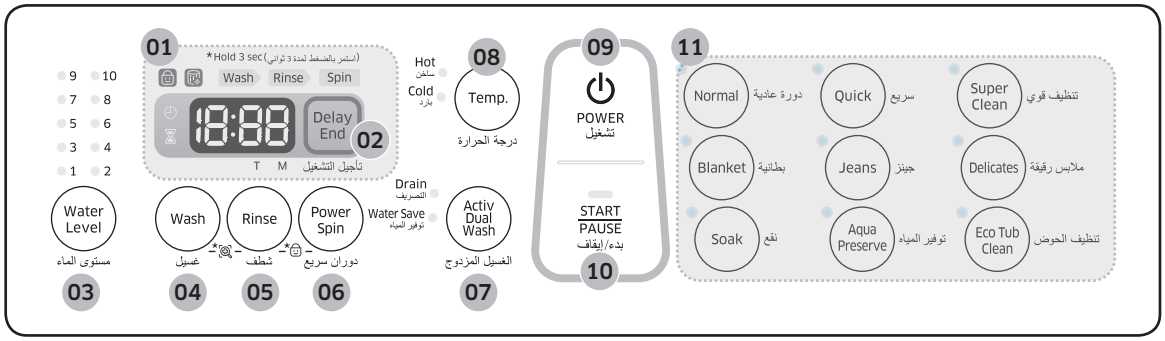

01 Display	Displays the remaining time of a cycle, or the information code when a problem occurs. **Child Lock** Child Lock is used to prevent children from accidents such as drowning in the tub, and remains active after the machine restarts. To cancel the Child Lock, deactivate it. **Eco Tub Clean** Use to keep the tub clean. This indicator lights up automatically on a regular basis. When the indicator turns on, run the Eco Tub Clean cycle. **Delay End** You can set to finish a cycle at a specific time. This indicator turns on when pressing **Delay End** and turns off when the set cycle starts. **Status** After selecting a cycle, press **Delay End** or **Start/Pause**. This indicator turns on and displays the remaining time of the current cycle.
02 Delay End	Press this button to finish the wash at a specified time. To cancel the Delay End settings, simply turn off the washing machine. You can set the Delay End time up to 19 hours.
03 Water Level	The water level is adjusted according to the cycle. However, you can change the level manually.
04 Wash	Press to start washing, or adjust the wash time between 6 and 30 minutes.

WA6700JS(PREMIUM)-03515H-01_EN.indd 26 2015-05-12 5:54:33

05 Rinse	Press to run the rinse cycle, or change the rinse count up to 5.
06 Power Spin	Press to run the spin cycle, or change the spinning time in this sequence: 1-9 min (increase by 1 minute) > 15 min > 30 min.
07 Activ Dual Wash	This button provides two options, and is available only when the washing machine is stopped or in Standby state. • Water Save (default): Select to reuse water in the tub that remains after using Water Jet. The water will be used for the main cycle. • Drain: Select to drain water that remains after using Water Jet. When draining is complete, the washing machine switches to Water Save mode automatically. Then, you can choose a cycle. After draining is complete, the washing machine switches to Water Save automatically. Only then, can you choose a cycle.
08 Temperature	Press to select a temperature level from 3 choices: Cold > Cold/Hot > Hot.
09 Power	Press once to turn the machine on, or twice to turn it off.
10 Start/Pause	Press to stop or resume operation. To change the cycle sequence, press once to stop operation, and then change the sequence. To resume operation, press again.
11 Cycle Panel	Choose one that best suits your needs.

WA6700JS(PREMIUM)-03515H-01_EN.indd 27 2015-05-12 5:54:33

Operations

Simple steps to start

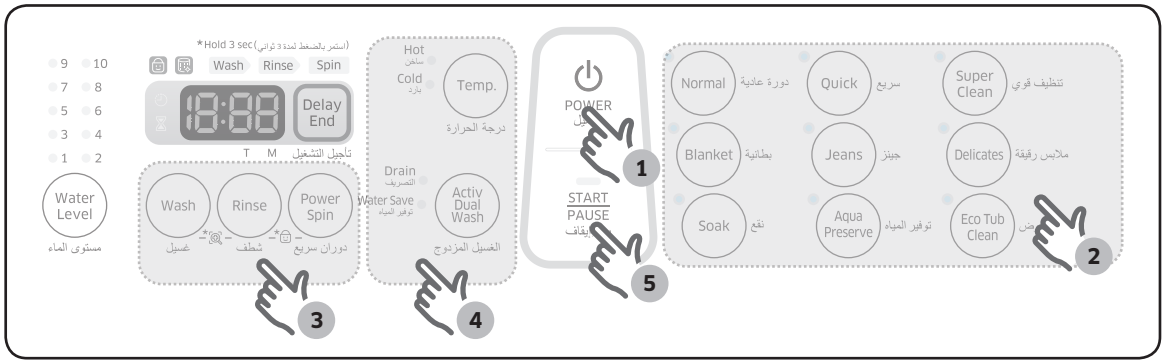

1. Press **Power** to turn on the washing machine.
2. Select a cycle in the cycle panel.
3. Change the cycle settings (wash time, rinse count, and/or spinning time) as necessary.
4. Optionally, you can enable **Activ Dual Wash** or change the option of **Temp.**.
5. Press **Start/Pause**.

To change the cycle during operation

1. Press **Start/Pause** to stop operation.
2. Select a different cycle, and repeat steps 2-3 above if necessary.
3. Press **Start/Pause** again to start the new cycle.

WA6700JS(PREMIUM)-03515H-01_EN.indd 28 2015-05-12 5:54:34

Auto cycles

Cycle	Description
Normal	• Select this for most fabrics including cottons, liners, and normally soiled garments.
Quick	• Select this for less soiled clothes in reduced time.
Super Clean	• Select this if you want to produce powerful cleaning performance.
Blanket	• Suitable for a large-sized laundry such as blankets and bed cover sheets.
Jeans	• Suitable for clothes that require a thorough wash.
Delicates	• Select this for delicate items such as sweaters, cardigans, or wool clothes.
Soak	• With this selected, the washing machine adds a soaking process in advance of the main cycle.
Aqua Preserve	• Use this if you want to save the water to use. The water used in the rinse process will be reused for the next process.
Eco Tub Clean	• Select this to clean the tub. The powerful spinning force will remove impurities and bad odours from inside the tub. • If you see the indicator blinking, this indicates that it is recommended to clean the tub using Eco Tub Clean. For details, see the Cleaning section in this manual.

WA6700JS(PREMIUM)-03515H-01_EN.indd 29 2015-05-12 5:54:34

Operations

Manual cycles

You might want to use a single cycle to wash less soiled clothes. For example, you can run the wash cycle once for nightwear.

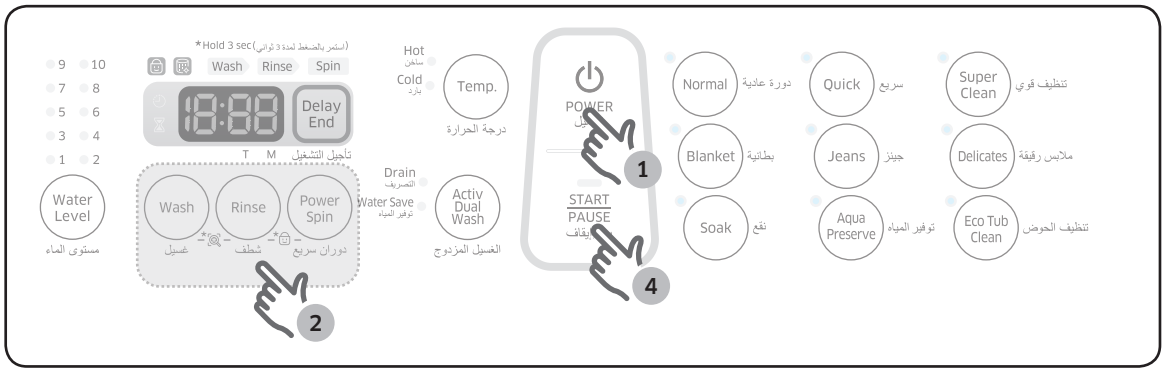

1. Press **Power** to turn on the washing machine.
2. Press **Wash**/**Rinse**/**Power Spin** to run the individual cycle to your needs. The duration or count of each cycle can be adjusted by pressing the applicable button as many times as needed.

Wash time	Rinse count	Power Spin time
6-30 minutes	1-5 times	1-9, 15, 30 minutes

3. If you want to run a combination of cycles, press applicable cycle buttons as below:

Wash + Rinse	Rinse + Spin	Wash + Rinse + Power Spin
Rinsing after washing	Spinning after rinsing	Washing, rinsing, and then spinning in sequence

4. Press **Start/Pause**.

WA6700JS(PREMIUM)-03515H-01_EN.indd 30 2015-05-12 5:54:34

Maintenance

Cleaning

Keep the washing machine clean to prevent deteriorated performance and to preserve its life cycle.

Eco Tub Clean reminder

- The indicator reminds you of cleaning the tub when necessary. If you happen to see the indicator blinking after washing is complete, remove the laundry and run the Eco Tub Clean cycle.
- You can ignore this reminder and continue to run cycles normally because this is not a system failure. However, the reminder remains active for 6 consecutive cycles immediately after each cycle is complete.
- The reminder is activated once every 1-3 months, depending on the cycle count.
- To keep the tub clean, it is recommended to run Eco Tub Clean on a regular basis.

Built-in sink

1. Open the door, and use a cloth or sponge to clean the Built-in sink.
2. Press **Water Jet** to supply water to the board. Use this water to rinse the board.

Lint filter

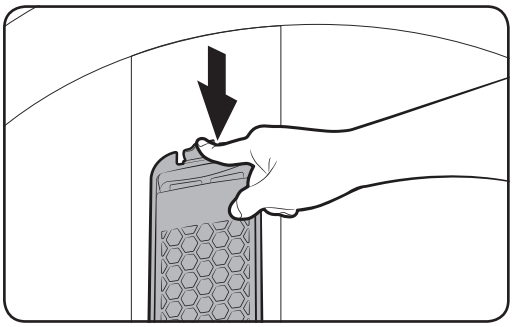

1. Press down the upper area of the filter case to remove.
2. Unlock the cover, and clean the filter with running water and a brush.

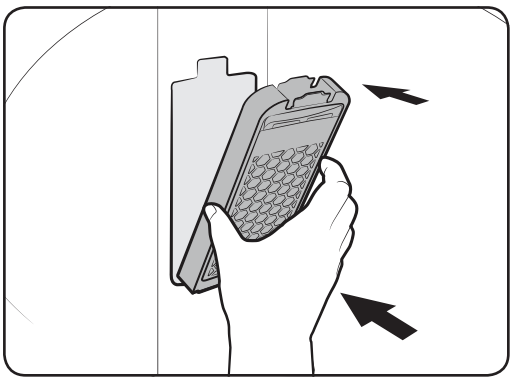

3. When cleaning is complete, close the cover and reinsert the filter case to the original position. You will hear a clicking sound when the filter case fits in.

WA6700JS(PREMIUM)-03515H-01_EN.indd 31 2015-05-12 5:54:35

Maintenance

Pump filter (applicable models only)

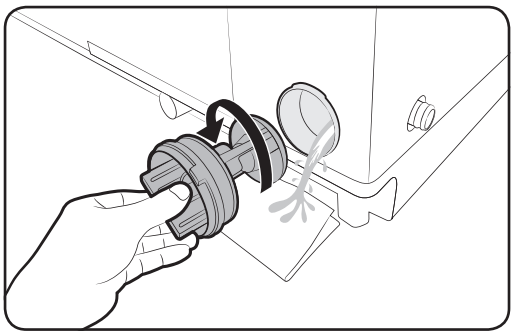

1. Put a floor-cloth or towel under the Pump filter. Turn the filter knob anticlockwise to remove.

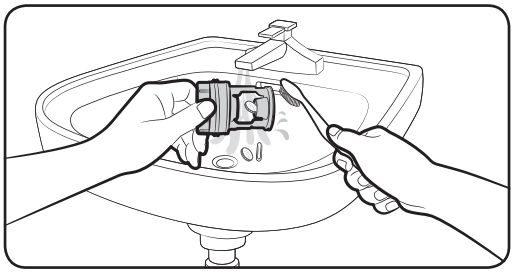

2. Clean the filter with running water and a soft brush.

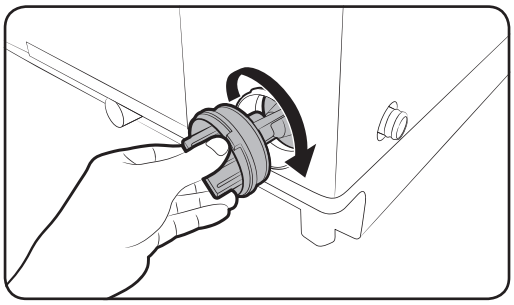

3. Reinsert the filter, and turn clockwise until it locks into position.

WA6700JS(PREMIUM)-03515H-01_EN.indd 32 2015-05-12 5:54:35

Mesh filter

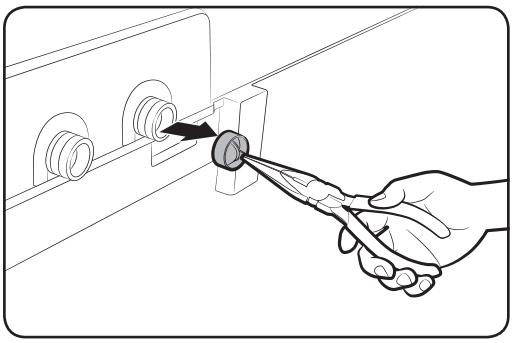

1. Use pliers to pull out the mesh filter from inside the water inlet as shown.
2. Use a soft brush to clean the filter with running water.

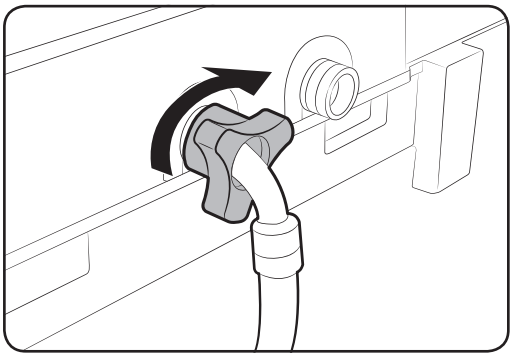

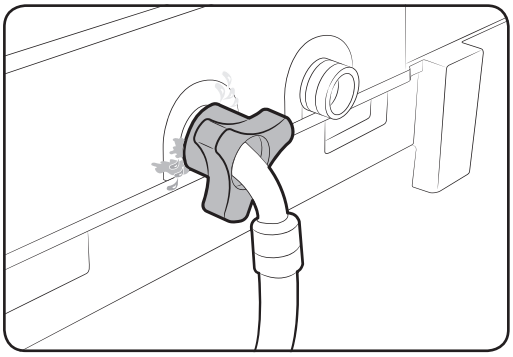

3. Reinsert the filter. Make sure it is tightened against water leaks.

WA6700JS(PREMIUM)-03515H-01_EN.indd 33 2015-05-12 5:54:35

Maintenance

Detergent drawer

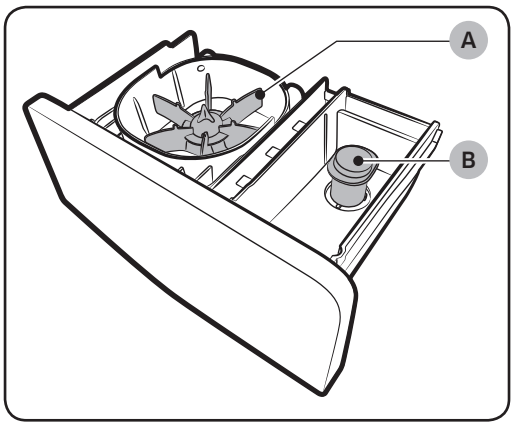

1. Open the door and then the Built-in sink to reveal the detergent drawer.
2. Slightly lift up the front edge of the drawer, and then slide it open.
3. Remove the **wing distributor (A)** and **rinse cap (B)** from the drawer.

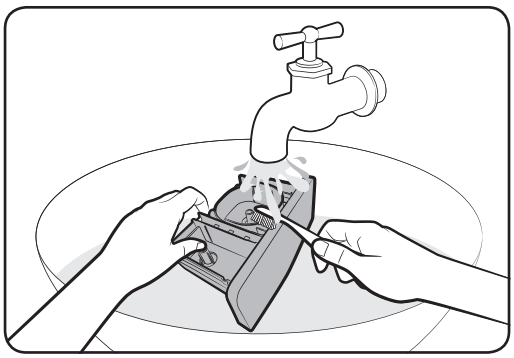

4. Clean the drawer as well as the distributor and rinse cap with running water and a soft brush.

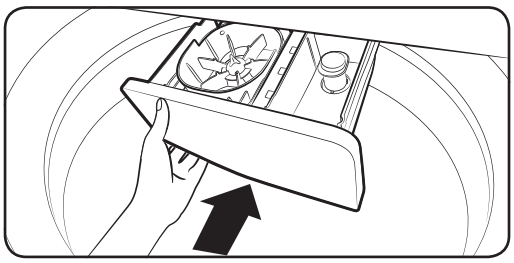

5. When complete, close the rinse cap and reinsert the distributor. Then, reinsert the detergent drawer.

WA6700JS(PREMIUM)-03515H-01_EN.indd 34 2015-05-12 5:54:35

Troubleshooting

Checkpoints

If you encounter a problem with the washing machine, first check the table below and try the suggestions.

Problem	Action
Does not turn on.	• Make sure you use rated power for the product. • Make sure the power cord is completely plugged in. • Check the fuse or reset the circuit breaker.
Does not start.	• Make sure the door is closed. • Make sure the water taps are open. • Make sure to press or tap **Start/Pause** to start the washing machine. • Make sure Child Lock is not activated. • Before the washing machine starts to fill, it will make a series of clicking noises to check the door lock and does a quick drain. • Was the door opened during the spinning cycle? Close the door, and press or tap **Start/Pause** to resume. • The machine enters Standby or is in a soaking cycle. Please wait. • Check the fuse or reset the circuit breaker.
Water is not supplied.	• Make sure you press or tap **Start/Pause** after selecting the water supply. • Make sure the water taps are open. • Is the filter net at the water supply hose connector clogged? Clean the filter net by brushing with a toothbrush. • Is the water supply cut off? If the water supply is cut off, close the tap and power off. • Straighten the water supply hoses. • Open and close the door, then press or tap **Start/Pause**. • If the water pressure is low, it takes longer to start washing. • If the water level is not as high as necessary or lower than expected, use the level selector to adjust the water level.
After a cycle, detergent remains in the automatic dispenser.	• Make sure the washing machine is running with sufficient water pressure. • Make sure the detergent drawer is properly inserted. • Remove and clean the detergent drawer, and then try again.

WA6700JS(PREMIUM)-03515H-01_EN.indd 35 2015-05-12 5:54:35

Troubleshooting

Problem	Action
Vibrates excessively or makes noise.	• Make sure the washing machine is set on a level floor. If the floor is not level, use the levelling feet to adjust the washing machine. • Make sure the washing machine is not contacting any other object. • Make sure the laundry load is balanced. • Make sure the laundry is spread evenly in the washing machine. Spread out the laundry evenly and start again. • Make sure the space around the washing machine is free of objects. • Humming is produced normally during operation. • Objects such as coins can cause noise. Remove these objects from the washing machine after washing is complete.
Stops.	• Plug the power cord into a live electrical outlet. • Check the fuse or reset the circuit breaker. • Close the door, and press or tap **Start/Pause** to start the washing machine. For your safety, the washing machine will not spin unless the door is closed. • Before the washing machine starts to fill, it will make a series of clicking noises to check the door lock and does a quick drain. • There may be a pause or soak period in the cycle. Wait briefly and the washing machine may start. • Make sure the inlet hose screens at the taps are not clogged. Periodically clean the screens. • This problem occurs temporarily due to low voltages, and will be solved when power recovers.
The Eco Tub Clean alarm does not turn off.	• When the machine is diagnosed to be cleaned, the indicator blinks for an hour. This recurs 6 consecutive times until you run the Eco Tub Clean cycle. This is normal, and not a system failure. To keep the tub clean, it is recommended to run the cycle once every 1-3 months.

WA6700JS(PREMIUM)-03515H-01_EN.indd 36 2015-05-12 5:54:36

Problem	Action
Fills with the wrong temperature water.	• Fully open both water taps. • Make sure the temperature selection is correct. • Make sure the hoses are connected to the correct water taps. Flush water lines. • Disconnect the hoses and clean the screens. The hose filter screens may be clogged. • While the washing machine fills, the water temperature may change as the automatic temperature control feature checks incoming water temperature. This is normal. • While the washing machine fills, you may notice just hot and/or just cold water going through the dispenser when cold or warm temperatures are selected. This is a normal function of the automatic temperature control feature as the washing machine determines the water temperature.
Door (Lid) locked or will not open.	• While the washing machine is operating, press or tap **Start/Pause** to stop the washing machine. • It may take a few moments for the door lock mechanism to disengage.
Does not drain and/or spin.	• Check the fuse or reset the circuit breaker. • Make sure the electrical voltage is normal. • Make sure the washing machine is plugged in. • Make sure the drain hose is pointed downward. (Natural drain models only) • Make sure the drain hose is not clogged. • Make sure the drain hose is not kinked. • Straighten the drain hose. If there is a drain restriction, call for service. • Close the door, and press or tap **Start/Pause**. For your safety, the washing machine will not spin unless the door is closed.
Load is wet at the end of the cycle.	• Use the High or Extra High spin speed. (Applicable model only) • Use high efficiency (HE) detergent to reduce oversudsing. • Load is too small. Small loads (one or two items) may become unbalanced and not spin completely.

WA6700JS(PREMIUM)-03515H-01_EN.indd 37 2015-05-12 5:54:36

Troubleshooting

Problem	Action
Leaks water.	• Make sure all hose connections are tight. • Make sure the water supply hose's rubber packing is in the correct position. Screw tightly again. • Make sure the end of the drain hose is correctly inserted and secured to the drain system. • Avoid overloading. • Use high efficiency (HE) detergent to prevent oversudsing. • Make sure the water supply hose is not kinked. • If the water supply is too strong, water may leak. Close the water tap a little. • Make sure water is not leaking from the water tap. If so, repair the water tap.
Excessive suds.	• Use high efficiency (HE) detergent to prevent oversudsing. • Reduce the detergent amount for soft water, small loads, or lightly soiled loads. • Non-HE detergent is not recommended.
The spin basket or drain/supply hose is frozen.	• Use warm water to disconnect the water supply hose and drain hose. Soak them in warm water. • Fill the spin basket with warm water, and then wait for about 10 minutes. • Put a hot towel on the drain hose connector. • Reconnect the water supply hose and drain hose, and check if water is supplied properly.
Water drains out immediately.	• Make sure the drain hose is not clogged, and is hung over the drain hose hook. Fill the spin basket halfway with water, and try spinning again. • Lift the end of the drain hose to prevent water from draining. Fill the spin basket halfway with water, and then run spinning after releasing the drain hose. • Make sure the drain hose is installed correctly. See the installation section of this user manual and adjust the position of the drain hose as instructed.
Stains on clothes.	• Clean the magic filter.
Has odours.	• Excessive suds collect in recesses and can cause foul odours. • Run cleansing cycles to sanitize periodically. • Dry the washing machine interior after a cycle has finished.

If a problem persists, contact a local Samsung service centre.

WA6700JS(PREMIUM)-03515H-01_EN.indd 38 2015-05-12 5:54:36

Information codes

If the washing machine fails to operate, you may see an information code on the display. Check the table below and try the suggestions.

Code	Action
1C	The WaterLevel sensor is not working properly. • Check WaterLevel Sensor wire harness. • If the information code remains, contact a customer service centre.
3C	Motor problem • Try restarting the cycle. • If the problem continues, call for service.
4C	Water is not supplied. • Make sure the water taps are open. • Make sure the water hoses are not clogged. • Make sure the water taps are not frozen. • Make sure the washing machine is operating with sufficient water pressure. • Make sure that the cold water tap and the hot water tap are properly connected. • Clean the mesh filter as it may be clogged.
4C2	• Make sure the cold water supply hose is firmly connected to the cold water tap. If it is connected to the hot water tap, the laundry may be deformed with some cycles.
5C	Water is not draining. • Make sure the drain hose is not frozen or clogged. • Make sure the drain hose is positioned correctly, depending on the connection type. • Clean the debris filter as it may be clogged. • Make sure the drain hose is straightened all the way to the drain system. • If the information code remains, contact a customer service centre.

WA6700JS(PREMIUM)-03515H-01_EN.indd 39 2015-05-12 5:54:36

Troubleshooting

Code	Action
9C1	Electronic Control Problem (Over Voltage Error) • Check the PCB and wire harness. • Check if power is supplied properly. • If the information code remains, contact a customer service centre.
9C2	Low voltage detected • Check if the power cord is plugged in. • If the information code remains, contact a customer service centre.
AC6	Inverter Communication problem • Check the Inverter PCB and wire harness. • If the information code remains, contact a customer service centre.
dC	Operating the washer with the door open. • Make sure the door is properly closed. • Make sure laundry is not caught in the door.
HC	Water temperature control problem (Heater control) • If the information code remains, contact a customer service centre.
LC	Check the drain hose. • Make sure the end of the drain hose is placed on the floor. • Make sure the drain hose is not clogged. • If the information code remains, contact a customer service centre.
OC	Water is overflowed. • Restart after spinning. • If the information code remains on the display, contact a local Samsung service centre.
PC	When position of the clutch can't be detected. • If the information code remains, contact a customer service centre.
PC1	After position of the clutch is detected, if the signal of the clutch hall goes wrong. • If the information code remains, contact a customer service centre.

WA6700JS(PREMIUM)-03515H-01_EN.indd 40 2015-05-12 5:54:36

Code	Action
Ub	Spinning does not work. • Make sure laundry is spread out evenly. • Make sure the washing machine is on a flat, stable surface. • Redistribute the load. If only one item of clothing needs washing, such as a bathrobe or pair of jeans, the final spin result might be unsatisfactory, and an “Ub” check message will be shown in the display.

If any information code keeps appearing on the screen, contact a local Samsung service centre.

WA6700JS(PREMIUM)-03515H-01_EN.indd 41 2015-05-12 5:54:36

Specifications

Specification sheet

Type		Top loading washing machine			
		WA18J675***	WA16J675***	WA16J673***	WA14J673***
Max load (kg)	Washing	18.0	16.0	16.0	14.0
Power consumption (W)	Washing	360-420		600	
	Spin	300		350	
Dimensions (mm)		W630 x D690 x H1100		W630 x D690 x H1080	
Net weight (kg)		51.0			
Water pressure (Mpa (kg·f/cm^2))		0.05 - 0.78 (0.5 - 8.0)			
Washing type		Stirring type			
Water level (L)	10	96		94	
	8	81		79	
	6	69		69	
	4	59		59	
	2	47		47	
Water usage (L)		177		174	
Spin speed (rpm)		720		700	

NOTE

- Asterisk (*) means variant model and can be varied (0-9) or (A-Z).
- The design and specifications are subject to change without notice for quality improvement purposes.

WA6700JS(PREMIUM)-03515H-01_EN.indd 42 2015-05-12 5:54:36

Memo

SAMSUNG

QUESTIONS OR COMMENTS?

COUNTRY	CALL	OR VISIT US ONLINE AT
EGYPT	08000-726786 16580	www.samsung.com/eg/support
SYRIA	18252273	www.samsung.com/Levant/support (English)

DC68-03515H-01

الغسالة

دليل المستخدم

WA14J673***/WA16J673***/WA16J675***/WA18J675***

SAMSUNG

المحتويات

معلومات السلامة ٣

ما يجب أن تعرفه حول إرشادات السلامة ٣
رموز السلامة المهمة ٣
احتياطات السلامة المهمة ٤

التركيب ١٠

مكونات الغسالة ١٠
متطلبات التركيب ١٢
تفاصيل عملية التركيب ١٣

قبل بدء التشغيل ٢١

الأساسيات ٢١
الفحص الذكي ٢٣
إرشادات الغسيل ٢٤

العمليات ٢٧

لوحة التحكم ٢٧
خطوات بسيطة لبدء التشغيل ٢٨
الدورات التلقائية ٢٩
الدورات اليدوية ٣٠

الصيانة ٣١

التنظيف ٣١

استكشاف المشاكل وحلها ٣٥

تعليمات الفحص ٣٥
رموز المعلومات ٣٩

المواصفات ٤١

بيان المواصفات ٤١

WA6700JS(PREMIUM)-03515H-01_AR.indd 2 2015-05-12 5:54:32

معلومات السلامة

تهانينا على شرائك غسالة Samsung الجديدة. يتضمن هذا الدليل معلومات مهمة حول عملية تركيب الجهاز واستخدامه والعناية به. لذا، يُرجى قراءة هذا الدليل بعناية لتتمكن من الاستفادة الكاملة من الميزات والفوائد العديدة المتوفرة بالغسالة.

ما يجب أن تعرفه حول إرشادات السلامة

يرجى قراءة هذا الدليل بعناية لضمان معرفة كيفية تشغيل الميزات والوظائف المتعددة لغسالتك الجديدة بسلامة وفاعلية. كما يجب الاحتفاظ به في مكان آمن بالقرب من الجهاز للرجوع إليه في المستقبل. لا تستخدم هذا الجهاز إلا للغرض المخصص له على النحو الموضح في دليل الإرشادات الذي بين يديك.

لا تغطي التحذيرات وإرشادات السلامة المهمة الواردة في هذا الدليل جميع الظروف والمواقف المحتمل حدوثها. لذا، يجب التعامل بحذر وانتباه وعناية عند تركيب الغسالة وصيانتها وتشغيلها.

ونظرًا لأن إرشادات التشغيل التالية تنطبق على طُرز متعددة، فإن خصائص الغسالة التي تستعملها قد تختلف قليلاً عن تلك الموصوفة في هذا الدليل. كما أن بعض علامات التحذير المذكورة قد تكون غير قابلة للتطبيق. إذا كان لديك أي أسئلة أو استفسارات، فاتصل بأقرب مركز خدمة، أو ابحث عن التعليمات والمعلومات عبر الإنترنت على الموقع www.samsung.com.

رموز السلامة المهمة

تشير الرموز والعلامات الموجودة في دليل المستخدم الذي بين يديك إلى ما يلي:

تحذير

المخاطر أو الممارسات غير الآمنة التي قد ينتج عنها التعرض **لإصابة شخصية خطيرة أو الوفاة و/أو أضرار بالممتلكات**.

تنبيه

المخاطر أو الممارسات غير الآمنة التي قد ينتج عنها التعرض **لإصابة شخصية خطيرة أو الوفاة و/أو أضرار بالممتلكات**.

ملاحظة

تشير إلى وجود خطر من التعرض لإصابة شخصية أو ضرر مادي.

WA6700JS(PREMIUM)-03515H-01_AR.indd 3 2015-05-12 5:54:32

معلومات السلامة

تهدف علامات التحذير هذه إلى منع حدوث إصابات لك وللآخرين.
لذا، يُرجى اتباعها بعناية.
وبعد قراءة هذا الدليل، احتفظ به في مكان آمن للرجوع إليه في المستقبل.

اقرأ جميع الإرشادات أولاً قبل استخدام الجهاز.

يوجد احتمال التعرض للمخاطر، كما هو الحال مع أي أجهزة تستخدم الطاقة الكهربائية والأجزاء المتحركة. ولتشغيل هذا الجهاز بأمان، يجب عليك التعرّف على طريقة تشغيله وتوخي الحذر أثناء استخدامه.

احتياطات السلامة المهمة

⚠ تحذير

لتقليل احتمالات نشوب حريق أو التعرّض لصدمة كهربائية أو حدوث إصابة جسدية لأشخاص أثناء استخدام الجهاز، اتبع احتياطات السلامة الأساسية التالية:

لا تدع الأطفال (أو الحيوانات الأليفة) يلعبون داخل الغسالة أو فوقها؛ حيث إنه لا يمكن فتح باب الغسالة بسهولة من الداخل، وقد يصاب الأطفال بإصابات بالغة الخطورة في حالة احتباسهم بداخلها.

يجب عدم استخدام هذا الجهاز من قبل ذوي الإعاقات البدنية أو الحسية أو العقلية أو من تنقصهم المعرفة والخبرة (بما في ذلك الأطفال)، إلا إذا كانوا تحت إشراف شخص يوفر لهم إرشادات حول استخدام الجهاز، ويكون مسؤولاً عن سلامتهم.

تجب مراقبة الأطفال لضمان عدم عبثهم بالجهاز.

بالنسبة للاستخدام في أوروبا: يمكن أن يستخدم هذا الجهاز الأطفال الذين تبدأ أعمارهم من ٨ سنوات فيما أكثر، بالإضافة إلى الأشخاص الذين يتسمون بقدرات عضلية أو حسية أو عقلية قليلة أو أولئك الذين تنقصهم المعرفة والخبرة إذا كانوا تحت الإشراف وعلى علم بالإرشادات التي تتعلق باستخدام الجهاز بطريقة آمنة وفهم المخاطر المتضمنة في عملية الاستخدام. ويجب ألا يتم السماح للأطفال بالعبث بالجهاز. كما يجب عدم السماح للأطفال بالقيام بأعمال التنظيف أو الصيانة التي يقوم بها المستخدم دون إشراف.

في حالة تلف سلك التيار الكهربائي، يجب تغييره من قبل الشركة المصنِّعة أو وكيل الصيانة الخاص بها أو أي فني مؤهل لتجنب التعرض لأي خطر.

يجب وضع الجهاز بحيث يسهل الوصول إلى قابس التيار الكهربائي وصنابير توريد الماء وأنابيب تصريف الماء.

بالنسبة للأجهزة التي تحتوي على فتحات تهوية بقاعدتها، يجب تجنب سد السجاد لهذه الفتحات.

يجب استخدام مجموعات الخراطيم الجديدة المرفقة بالغسالة وعدم استخدام مجموعات الخراطيم القديمة مرة أخرى.

WA6700JS(PREMIUM)-03515H-01_AR.indd 4 2015-05-12 5:54:32

⚠ تنبيه

لتجنب وجود خطر بسبب إعادة الضبط غير المقصود للقاطع الحراري، يجب ألا يتم تزويد هذا الجهاز بالطاقة من خلال جهاز فصل ووصل خارجي -مثل المؤقت- أو توصيله بدائرة كهربائية يتم تشغيلها وإيقاف تشغيلها بصورة منتظمة من قبل مرفق الخدمة العامة.

⚠ تنبيه

لا تستخدم ماء تتجاوز درجة حرارته ٥٠ درجة مئوية مع أوضاع استخدام الماء الساخن بالغسالة.

قد تتعرض الأجزاء البلاستيكية للتشوه أو التلف. وقد ينتج عن ذلك حدوث صدمة كهربائية أو نشوب حريق.

WA6700JS(PREMIUM)-03515H-01_AR.indd 5 2015-05-12 5:54:32

معلومات السلامة

تحذيرات التركيب الهامة

⚠ تحذير

يجب تركيب هذا الجهاز بواسطة فني مؤهل أو شركة صيانة متخصصة.

- قد ينتج عن الفشل في اتباع هذه التعليمات حدوث صدمة كهربائية أو نشوب حريق أو انفجار أو مشاكل تتعلق بالمنتج أو التعرض للإصابة.

قم بتوصيل سلك التيار الكهربائي بمأخذ حائط ذي تيار متردد بجهد من ٢٢٠ إلى ٢٤٠ فولت / ٥٠ هرتز أو أعلى من ذلك. ولا تستخدم المقبس إلا لتشغيل هذا الجهاز فقط. لا تستخدم سلك تمديد مطلقًا.

- قد تؤدي مشاركة مأخذ الحائط مع أجهزة أخرى باستخدام مشترك كهرباء أو تمديد سلك التيار الكهربائي إلى حدوث صدمة كهربائية أو نشوب حريق.
- تأكد من تطابق كل من الجهد الكهربائي والتردد والتيار مع القياسات الخاصة بمواصفات المنتج؛ قد يؤدي عدم الالتزام بذلك إلى التعرض لصدمة كهربائية أو نشوب حريق. لذا، يجب التأكد من توصيل قابس التيار الكهربائي بمقبس الحائط بإحكام.

قم بإزالة أي مواد غريبة، مثل الأتربة أو الماء من أطراف قابس التيار الكهربائي ونقاط الاتصال باستخدام قطعة قماش جافة بانتظام.

- افصل قابس التيار الكهربائي ونظفه باستخدام قطعة قماش جافة.
- قد يؤدي عدم الالتزام بذلك إلى التعرض لصدمة كهربائية أو نشوب حريق.
- أدخل قابس التيار الكهربائي في مأخذ الحائط بحيث يكون اتجاه السلك ناحية الأرض.

إذا قمت بإدخال قابس الطاقة في المأخذ في الاتجاه المعاكس، فقد تتلف الأسلاك الكهربائية الموجودة داخل الكبل وقد يؤدي هذا الأمر إلى حدوث صدمة كهربائية أو نشوب حريق.

يجب توصيل الجهاز بطرف أرضي بشكل سليم.

لا تقم بتوصيل الجهاز بماسورة غاز أو ماسورة ماء بلاستيكية أو سلك تليفون.

- قد يؤدي ذلك إلى التعرّض لصدمة كهربائية أو نشوب حريق أو حدوث انفجار أو مشكلات بالمنتج.
- يجب عدم توصيل سلك التيار الكهربائي بمأخذ لم يتم توصيله بطرف أرضي بشكل صحيح، وتأكد من أن ذلك يتم وفقًا للقوانين المحلية والدولية.

يجب عدم تركيب هذا الجهاز بالقرب من سخان أو أي مواد ملتهبة.

لا تضع هذا الجهاز في مكان رطب أو به زيت أو أي مكان به غبار أو في مكان عرضة لضوء الشمس المباشر أو الماء (قطرات المطر).

يجب عدم تركيب هذا الجهاز في مكان معرّض لدرجات حرارة منخفضة.

- قد يؤدي الجليد إلى انفجار الأنابيب.

لا تستخدم محولاً كهربائيًا.

- قد ينتج عن هذا الأمر حدوث صدمة كهربائية أو نشوب حريق.

لا تستخدم قابس تيار كهربائي أو سلك تيار كهربائي تالفًا أو مقبس حائط غير مُحكم.

- قد ينتج عن هذا الأمر حدوث صدمة كهربائية أو نشوب حريق.

ولا تسحب سلك التيار الكهربائي أو تثنيه بشدة.

ولا تقم بلي سلك التيار الكهربائي أو ربطه.

لا تعلق سلك التيار الكهربائي فوق شيء معدني أو تضع شيئًا ثقيلاً فوقه أو تمرر سلك التيار الكهربائي بين أشياء أو تدفعه في المساحة الموجودة خلف الجهاز.

- قد ينتج عن هذا الأمر حدوث صدمة كهربائية أو نشوب حريق.

WA6700JS(PREMIUM)-03515H-01_AR.indd 6 2015-05-12 5:54:32

تنبيهات التركيب

⚠ تنبيه

يجب تركيب هذا الجهاز بطريقة يمكن من خلالها الوصول إلى قابس التيار الكهربائي بسهولة.

- قد يؤدي عدم الالتزام بهذا الأمر إلى حدوث صدمة كهربائية أو نشوب حريق نتيجة لتسريب الكهرباء.

تحذيرات الاستخدام الهامة

⚠ تحذير

في حالة تعرض الجهاز لكمية زائدة من الماء، أوقف توريد المياه والتيار الكهربائي بشكل فوري، واتصل بأقرب مركز خدمة.

- لا تلمس قابس التيار الكهربائي بيدين مبللتين.
- قد يؤدي عدم الالتزام بذلك إلى حدوث صدمة كهربائية.

إذا انبعث من الجهاز صوت ضوضاء غريبة أو رائحة حريق أو دخان، فافصل قابس الطاقة على الفور، واتصل بأقرب مركز لخدمة عملاء Samsung.

- قد يؤدي عدم الالتزام بذلك إلى التعرض لصدمة كهربائية أو نشوب حريق.

في حالة وجود تسرب للغاز (مثل غاز البروبان أو الغاز النفطي المُسال، وما إلى ذلك)، يجب تهوية المكان فوراً دون لمس قابس التيار الكهربائي. ولا تلمس الجهاز أو سلك التيار الكهربائي.

- لا تستخدم مروحة تهوية.
- قد تحدث شرارة وتؤدي إلى حدوث صدمة كهربائية أو نشوب حريق.

لا تدع الأطفال يلعبون فوق الغسالة أو بداخلها. بالإضافة إلى ذلك، عند التخلص من الجهاز، قم بإزالة الغطاء.

- قد يُحبس الطفل داخل الغسالة ويتعرض للاختناق حتى الموت.

يجب عدم غسل العناصر الملوثة بالجازولين أو الكيروسين أو البنزين أو مخفف الدهان أو الكحول أو أي مواد أخرى قابلة للاشتعال أو الانفجار.

- قد ينتج عن هذا الأمر حدوث صدمة كهربائية أو نشوب حريق أو انفجار.

لا تلمس قابس التيار الكهربائي بيدين مبللتين.

- قد ينتج عن هذا الأمر التعرض لصدمة كهربائية.

لا تدخل يدك أو أي شيء معدني تحت الغسالة أثناء تشغيلها.

- قد ينتج عن ذلك حدوث إصابات.

لا تحاول إصلاح الجهاز أو فكّه أو تعديله بنفسك.

- يجب عدم استخدام أي صمام كهربائي (مثل النحاس أو سلك معدني وما إلى ذلك) بخلاف الصمام الكهربائي القياسي.
- اتصل بأقرب مركز خدمة عند الحاجة إلى إصلاح الجهاز أو إعادة تركيبه.
- قد يؤدي الفشل في اتباع هذه التعليمات إلى حدوث صدمة كهربائية أو نشوب حريق أو مشاكل تتعلق بالمنتج أو التعرض للإصابة.
- في هذه الحالة، سيخرج هذا المنتج من الضمان القياسي المُقدم من Samsung، ولن تتحمل الشركة مسؤولية أي أعطال أو أضرار تنتج عن ذلك.

يجب فصل قابس التيار الكهربائي في حالة عدم استخدام الجهاز لفترات طويلة أو أثناء العواصف الرعدية أو البرق.

- قد يؤدي عدم الالتزام بذلك إلى التعرض لصدمة كهربائية أو نشوب حريق.

WA6700JS(PREMIUM)-03515H-01_AR.indd 7 2015-05-12 5:54:32

معلومات السلامة

لا تضع يدك على حاوية العصر أثناء دورة العصر.

- قد ينتج عن ذلك حدوث إصابات. إذا لم تتوقف حاوية العصر في غضون ١٥ ثانية من فتح الغطاء، فاتصل بأقرب مركز لخدمة عملاء Samsung.

تنبيهات الاستخدام

⚠ تنبيه

عند وجود مادة غريبة داخل الغسالة، مثل المنظفات أو الأتربة أو مخلفات الطعام وما إلى ذلك، افصل قابس التيار الكهربائي ونظّف الغسالة باستخدام قطعة قماش رطبة وناعمة.

- قد يؤدي عدم الالتزام بهذا الأمر إلى حدوث تغير في الألوان أو التشويه أو التلف أو الصدأ.

تم تصميم المنتج الذي قمت بشرائه للاستخدام المنزلي فقط.
يُعد استخدام المنتج لأغراض تجارية سوء استخدام له. وفي هذه الحالة، لا تتم تغطية المنتج من خلال الضمان القياسي الذي تقدمه شركة Samsung. كما أن شركة Samsung لا تتحمل أي مسئولية عن الأعطال أو الخسائر التي تنجم عن سوء الاستخدام.

لا تقف فوق الجهاز أو تضع أشياء فوقه (مثل، ملابس الغسيل أو شموع مُضاءة أو سجائر مشتعلة أو أطباق أو مواد كيماوية أو أشياء معدنية، وما إلى ذلك).

- قد ينتج عن هذا الأمر الإصابة بصدمة كهربائية أو نشوب حريق أو حدوث مشاكل بالمنتج أو وقوع إصابات.

لا تضغط على الأزرار باستخدام أدوات حادة، مثل المسامير أو السكاكين أو الأظافر، وما إلى ذلك.

- قد ينتج عن ذلك حدوث صدمة كهربائية أو إصابة.

WA6700JS(PREMIUM)-03515H-01_AR.indd 8 2015-05-12 5:54:32

تحذيرات التنظيف الهامة

⚠ تحذير

لا تنظف الجهاز برش الماء عليه مباشرة.

لا تستخدم منظف حمضي قوي.

افصل قابس الجهاز من مقبس الحائط قبل تنظيفه أو صيانته.

- قد يؤدي عدم الالتزام بذلك إلى التعرض لصدمة كهربائية أو نشوب حريق.

WA6700JS(PREMIUM)-03515H-01_AR.indd 9 2015-05-12 5:54:32

التركيب

اتبع هذه الإرشادات بعناية لضمان التركيب السليم للغسالة ومنع وقوع حوادث أثناء الغسل.

مكونات الغسالة

تأكد من وجود جميع الأجزاء المُضمنة بعبوة المنتج. إذا واجهت أي مشكلة بالغسالة أو أجزائها، فاتصل بمركز خدمة عملاء Samsung المحلي أو بائع التجزئة.

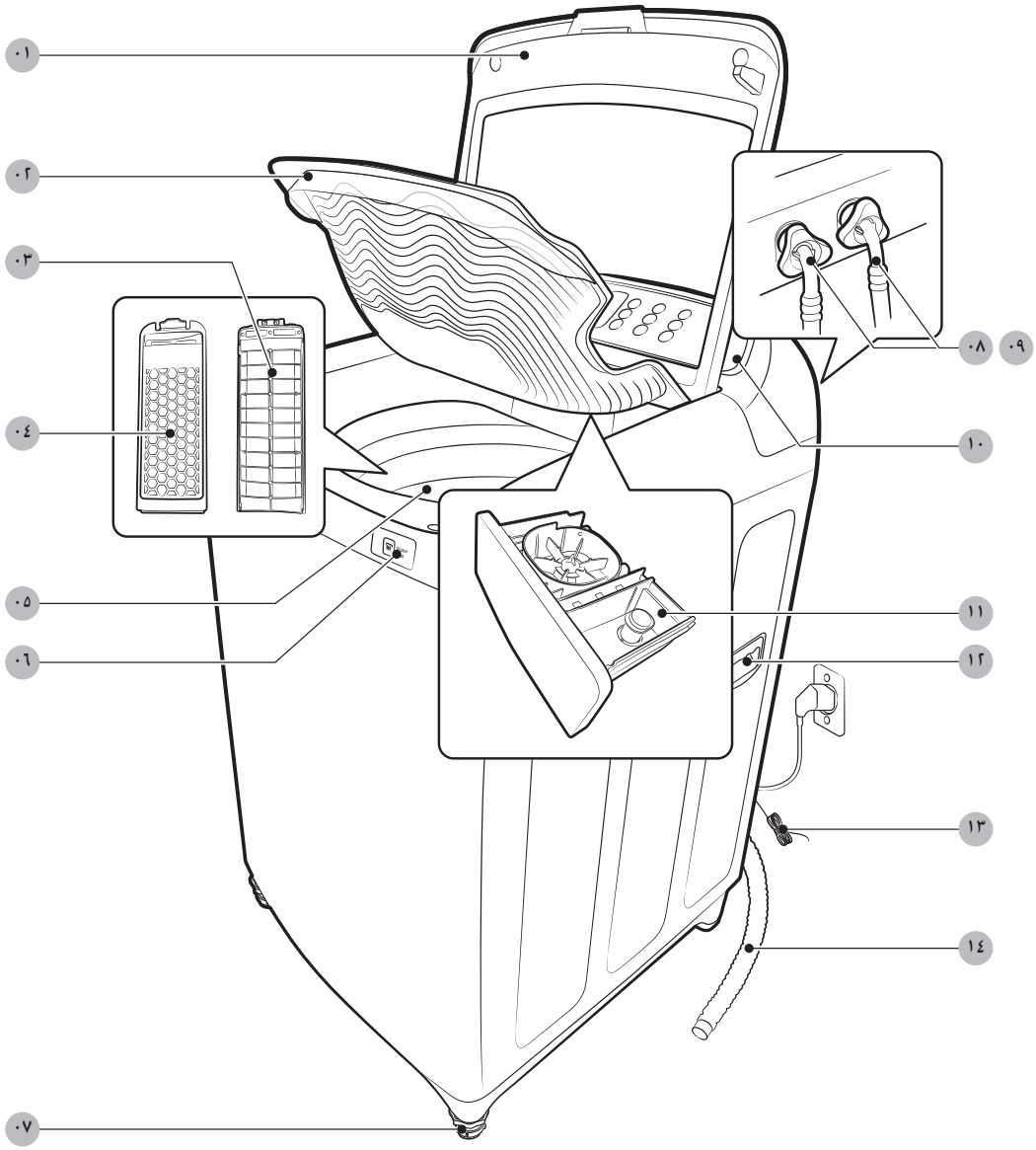

WA6700JS(PREMIUM)-03515H-01_AR.indd 10 2015-05-12 5:54:33

٠١ باب الغسالة	٠٢ حوض مضمّن	٠٣ مصفاة النسالات (الخلفية)
٠٤ مصفاة النسالات (الأمامية)	٠٥ حوض الغسل	٠٦ رشاش الماء
٠٧ أرجل استواء الغسالة	٠٨ خرطوم الماء (بارد)	٠٩ خرطوم الماء (حار)*
١٠ لوحة التحكم	١١ درج مسحوق الغسيل	١٢ مقبض جانبي *
١٣ وصلة التأريض *	١٤ خرطوم التصريف	

ملاحظة

- يعتمد توفر الأجزاء التي بها علامة (*) على الطراز.
- الباب: تأكد من إبقاء الباب مغلقًا أثناء تشغيل الغسالة.
- مصفاة النسالات: تجمع النسالات التي تتراكم من الغسيل الذي يتم غسله.
- وصلة التأريض: قم بتغطية هذا السلك إذا قمت بتوصيله بجزء معدني للموصلات الأرضية.
- أرجل استواء الغسالة: يمكن ضبط الأرجل لضبط استواء الغسالة على أرضية مسطحة.

WA6700JS(PREMIUM)-03515H-01_AR.indd 11 2015-05-12 5:54:33

التركيب

متطلبات التركيب

مصدر الطاقة الكهربائية والتوصيل بطرف أرضي

⚠ تحذير

- يلزم وجود قاطع دائرة كهربائية أو منصهر بتيار متردد ٢٢٠ - ٢٤٠ فولط / ٥٠ هرتز.
- استخدم دائرة كهربائية فرعية منفصلة مخصصة للغسالة.
- يحظر استخدام سلك تمديد.
- استخدم فقط سلك التيار الكهربائي المتوفر مع الغسالة.
- لا توصل السلك الأرضي بمواسير بلاستيكية أو خطوط غاز أو مواسير ماء ساخن.

وضع الغسالة على سطح مستوٍ

- لمنع التعثر أو الضوضاء، قم بتركيب الغسالة على أرض مسطحة وصلبة بدون قواعد أو طوب.
- احتفظ بالغسالة على بُعد ١٠ سم من الحائط المجاور لها.

توريد الماء

- تأكد من سهولة الوصول إلى صنابير الماء.
- أغلق صنابير الماء في حالة عدم استخدام الغسالة.
- تحقق بشكل منتظم من عدم وجود أي تسريبات في وصلات خراطيم المياه.

التصريف

- تأكد من عدم انسداد خرطوم التصريف.
- نوصي بأن يكون ارتفاع الماسورة الرأسية ٩٠-١٠٠ سم. ويجب توصيل خرطوم التصريف من خلال مشبك الخرطوم بالماسورة الرأسية التي يجب أن تغطي هذا الخرطوم بالكامل.

وتنطبق مواصفات الماسورة الرأسية المذكورة هنا فقط على الطُرز التي بها مضخات.

WA6700JS(PREMIUM)-03515H-01_AR.indd 12 2015-05-12 5:54:33

تفاصيل عملية التركيب

الخطوة الأولى: تحديد مكان الغسالة

متطلبات المكان:

- سطح مستو وصلب بدون سجاد أو أرضية تحتمل إعاقة التهوية
- بعيد عن ضوء الشمس المباشر
- وجود مساحة كافية للتهوية والتوصيلات
- درجة الحرارة المحيطة دائمًا أعلى من درجة التجمد (صفر مئوية)
- بعيد عن أي مصدر حرارة

لوحة مانعة لدخول الفئران

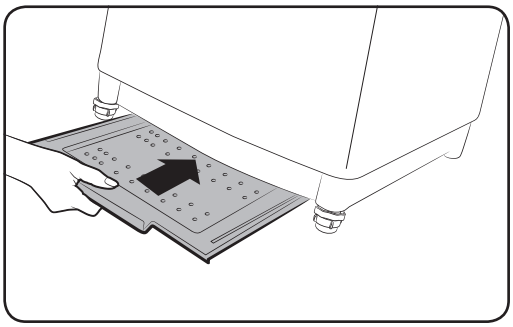

تتوفر الغسالة مزودةً بلوحة مانعة لدخول الفئران. تعمل على تجنب دخول الحيوانات الصغيرة مثل الفئران إلى الغسالة.
أدخل اللوحة في الجزء السفلي من الغسالة. ولتسهيل إجراء ذلك، ارفع مقدمة الجزء السفلي قليلاً.

ملاحظة

- تحتوي بعض الطُرز على ميزة اللوحة المانعة لدخول الفئران التي يجب إدخالها من أسفل الجزء الخلفي للغسالة. وبالنسبة لهذا الطراز، أدخل اللوحة المانعة لدخول الفئران قبل ضبط استواء الغسالة. ولتسهيل القيام بذلك، ارفع الجزء الخلفي من الأسفل قليلاً.
- يعتمد توفر اللوحة المانعة لدخول الفئران على الطراز.

WA6700JS(PREMIUM)-03515H-01_AR.indd 13 2015-05-12 5:54:33

التركيب

الخطوة الثانية: ضبط أرجل استواء الغسالة

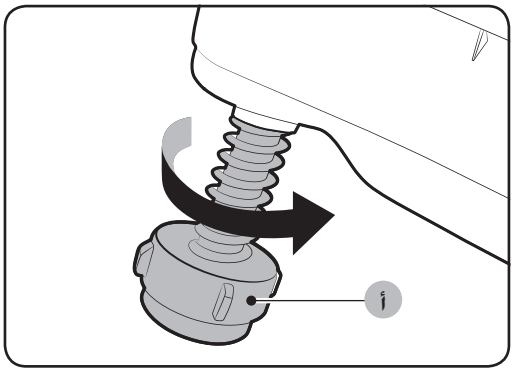

فك غلاف عبوة المنتج.

١. انقل الغسالة إلى موضعها برفق. قد يؤدي استعمال القوة الزائدة إلى تلف **أرجل الاستواء** (أ).
٢. اضبط استواء الغسالة باستخدام أرجل الاستواء يدويًا.

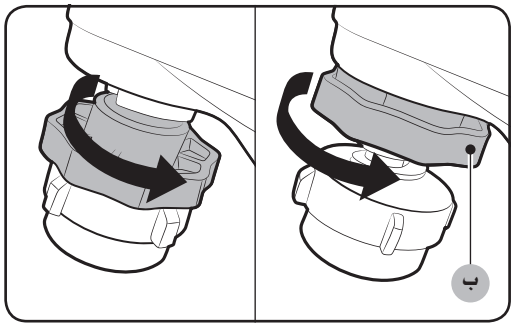

٣. عند اكتمال الاستواء على الأرض, قم بإحكام ربط **الصواميل** (ب) إذا كانت متوفرة (قد لا تتوفر الصواميل مع بعض الطُرز).

تحذير

قد تشكّل مواد التغليف خطرًا على الأطفال. تخلص من تلك المواد (الأكياس البلاستيكية والبوليستيرين ...إلخ) بعيدًا عن متناول الأطفال.

WA6700JS(PREMIUM)-03515H-01_AR.indd 14 2015-05-12 5:54:33

الخطوة الثالثة: توصيل خرطوم الماء

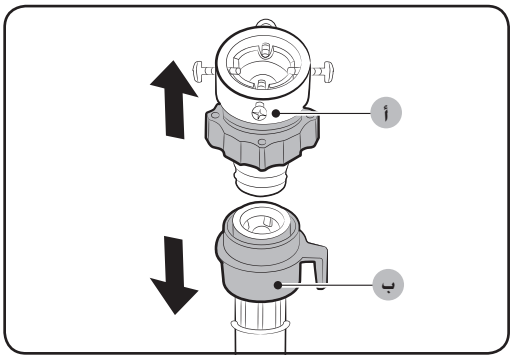

قم بتوصيل خرطوم الماء بصنبور الماء.

١. افصل **المحول** (أ) عن **خرطوم الماء** (ب).

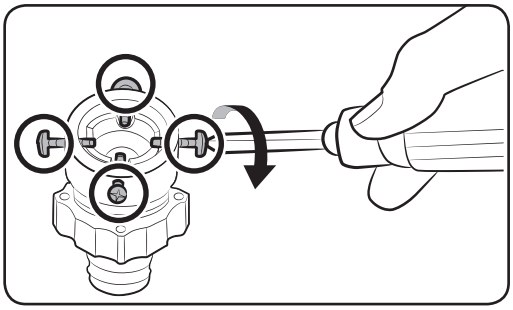

٢. قم بإرخاء المسامير الأربعة الموجودة بالمحوّل باستخدام مفك فيلبس.

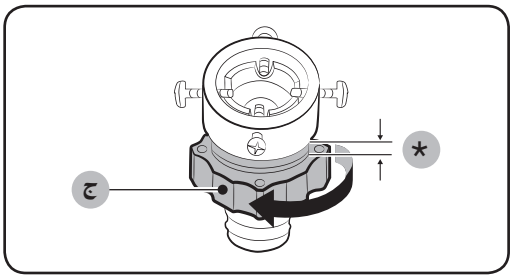

٣. أمسك المحوّل، ولف **الجزء** (ج) باتجاه السهم لإرخائه بمقدار ٥ مم (*).

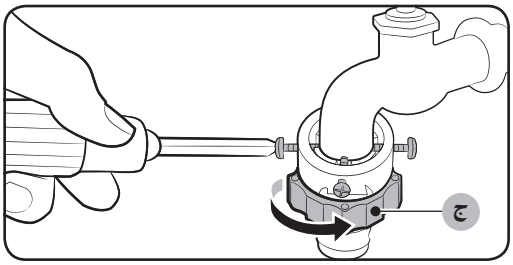

٤. أدخل المحوّل في صنبور الماء، وأحكم ربط المسامير مع رفع المحوّل.
٥. لف **الجزء** (ج) باتجاه السهم لإحكام ربطه.

WA6700JS(PREMIUM)-03515H-01_AR.indd 15 2015-05-12 5:54:34

التركيب

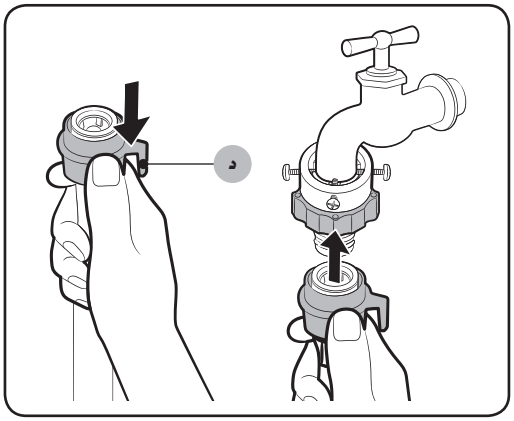

٦. أثناء الإمساك **بالجزء (د)**, قم بتوصيل خرطوم الماء بالمحوّل. وبعد ذلك, قم بفك **الجزء (د)**. يُسمع صوت طقطقة عند تثبيت الخرطوم بالمحوّل.

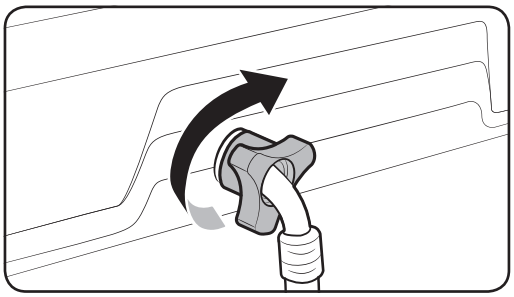

٧. قم بتوصل الطرف الآخر من خرطوم الماء بصمام توريد المياه الموجود بالجزء الخلفي من الغسالة. لف الخرطوم باتجاه عقارب الساعة لإحكام ربطه.

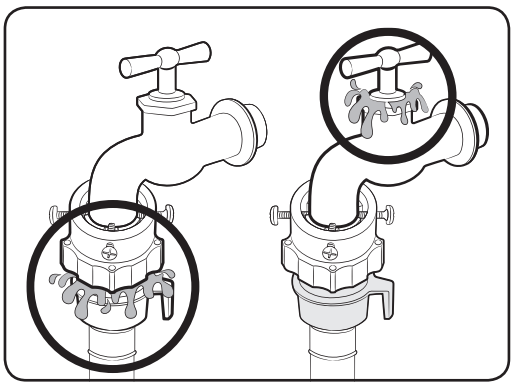

٨. افتح صنبور الماء, وتحقق من عدم وجود أي تسريبات حول مناطق التوصيل.
- إذا كانت هناك تسريبات للماء, فكرر الخطوات الموضحة أعلاه.

WA6700JS(PREMIUM)-03515H-01_AR.indd 16 2015-05-12 5:54:34

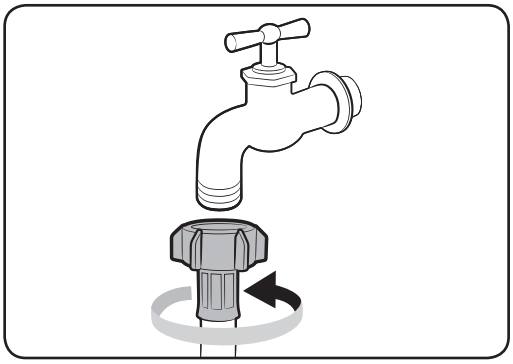

- إذا كنت تستخدم صنبور ماء من نوع لولبي، فقم بتوصيل خرطوم الماء بالصنبور كما هو موضح.

⚠ تحذير

توقف عن استخدام الغسالة إذا كان هناك تسريب للماء، واتصل بمركز خدمة Samsung المحلي. بخلاف ذلك، قد تحدث صدمة كهربائية.

⚠ تنبيه

لا تمدد خرطوم الماء بالقوة. إذا كان الخرطوم قصيرًا جدًا، فاستبدله بخرطوم ضغط عالٍ أطول.

ملاحظة

- بعد توصيل خرطوم الماء بالمحوّل، تحقق من توصيله بطريقة صحيحة عن طريق سحب خرطوم الماء لأسفل.
- استخدم صنبور مياه من نوع قياسي. إذا كان الصنبور مربع الشكل أو كبيرًا جدًا، فقم بإزالة حلقة المباعدة قبل إدخال الصنبور في المحوّل.

WA6700JS(PREMIUM)-03515H-01_AR.indd 17 2015-05-12 5:54:34

التركيب

الخطوة الرابعة: وضع خرطوم التصريف

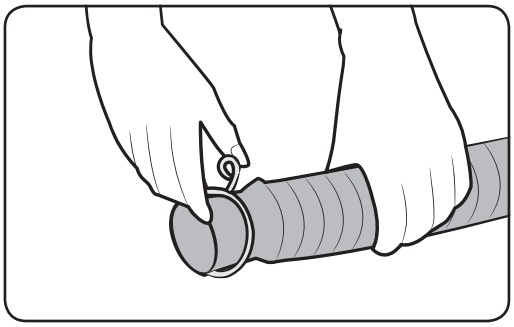

نوع عام

١. اضغط مطولاً على حلقة الربط، وأدخلها في خرطوم التصريف.

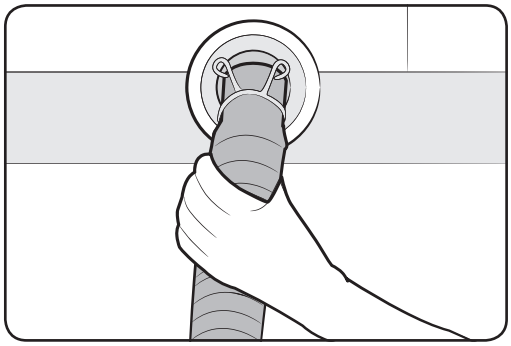

٢. أدخل خرطوم التصريف بمنفذ التصريف. تأكد من توصليهما بإحكام باستخدام حلقة الربط.
خرطوم التصريف قابل للتمديد. يمكنك تعديل طوله حسب الحاجة.

WA6700JS(PREMIUM)-03515H-01_AR.indd 18 2015-05-12 5:54:35

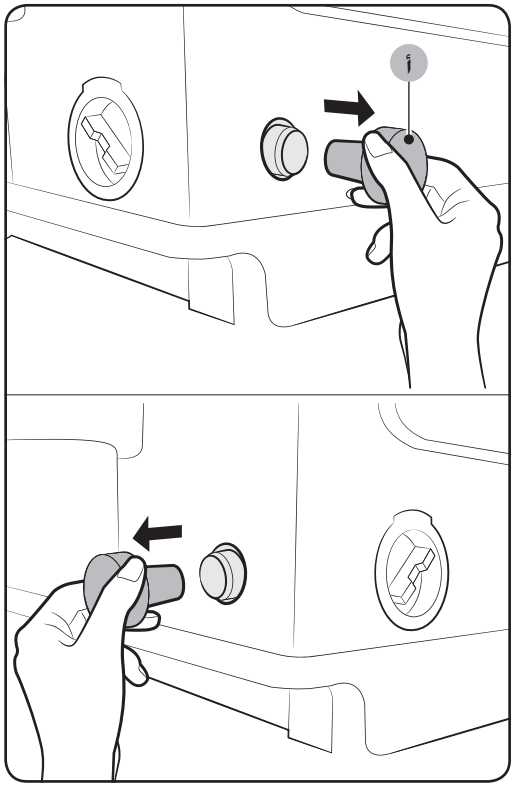

نوع المضخة

١. افتح **غطاء الخرطوم (أ)**, وأدخل خرطوم التصريف. أحكم ربط خرطوم التصريف باستخدام حلقة الربط.

ملاحظة

- تتوقف وضعية منفذ التصريف (جانبية أم خلفية) على الطراز.
- يتوقف توفر غطاء الخرطوم على الطراز.

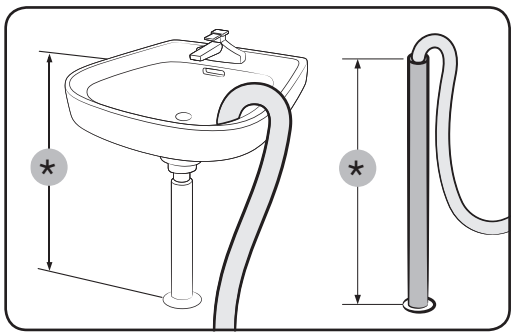

٢. قم بتوصيل الطرف الآخر لخرطوم التصريف بالماسورة الرأسية أو الحوض الموجودين على بعد ٩٠-١٠٠ سم (*) من الأرض.

تحذير

تأكد من عدم غمر طرف خرطوم التصريف بالماء. بخلاف ذلك، قد يحدث ضرر كبير للغسالة.

WA6700JS(PREMIUM)-03515H-01_AR.indd 19 2015-05-12 5:54:35

التركيب

⚠ تنبيه

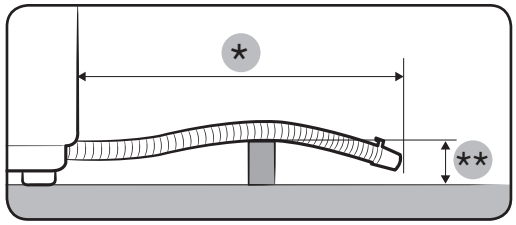

- يجب ألا يتجاوز الطول الكلي للخراطيم الممدودة ٣ م (*).
- لا تمرر خرطوم التصريف فوق عتبة باب ترتفع ٥ سم (**) أو أكثر عن الأرض.

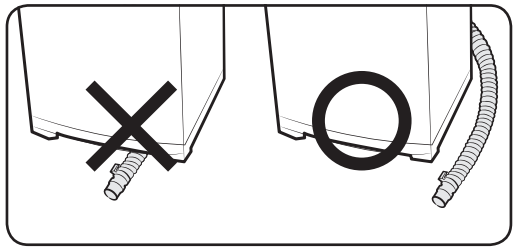

- لا تمرر خرطوم التصريف تحت الجزء السفلي من الغسالة.

الخطوة الخامسة: تشغيل الغسالة

قم بتوصيل سلك التيار الكهربائي بمقبس حائط يعمل بمأخذ تيار كهربائي متردد ٢٢٠-٢٤٠ فولط / ٥٠ هرتز معتمد ومحمي بواسطة منصهر أو قاطع دائرة كهربائية. بعد ذلك, اضغط على الزر **Power (تشغيل)** لتشغيل الغسالة.

WA6700JS(PREMIUM)-03515H-01_AR.indd 20 2015-05-12 5:54:35

قبل بدء التشغيل

الأساسيات

الغسل الأولي (رشاش الماء والحوض المضمن)

تنبيه

- لا تسئ استخدام رشاش الماء. يزيد الاستخدام المفرط لرشاش الماء من استهلاك الماء.
- عندما تفتح الماء على الحاوية، كن حريصًا. بخلاف ذلك، قد تفيض الحاوية بالماء.

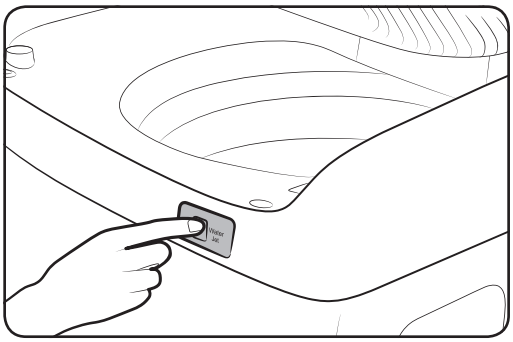

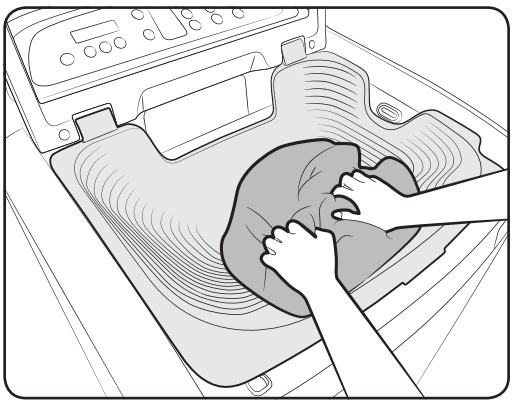

يساعدك رشاش الماء والحوض المضمّن على الغسل اليدوي قبل بدء تشغيل الغسالة. يتوفر رشاش الماء فقط عندما يكون الباب مفتوحًا مع ضبط مستوى الماء على مستوى أقل من العالي. وبالنسبة للغسل الأولي، استخدم الحوض المضمّن المصمم لتسهيل الغسل اليدوي.

١. وأثناء فتح الباب، اخفض الحوض المضمّن، وضع الملابس لإجراء الغسل الأولي لها.
٢. اضغط على **رشاش الماء** لتزويد الماء في الحوض المضمّن وإجراء الغسل اليدوي.
٣. عند الانتهاء، يمكنك إما إعادة استخدام الماء في الدورة الرئيسية أو تصريفه ببساطة.
   - لإعادة استخدام الماء، مرر الماء إلى الحاوية يدويًا.
   - لتصريف الماء، اضغط على **Drain (التصريف)**.

ملاحظة

- إذا كنت تريد إجراء الغسل اليدوي أثناء تشغيل الغسالة، فاضغط على **Start/Pause (بدء/إيقاف)** لإيقاف التشغيل، ثم اتبع الخطوات ١-٣ المذكورة أعلاه.
- إذا قمت بفتح الباب والحوض المضمّن معًا، فقم بخفض مستوى الحوض المضمّن يدويًا قبل الغسل الأولي.
- بالنسبة للاستخدام للمرة الأولى، يقوم Water Jet (رشاش الماء) بتزويد درج مسحوق الغسيل بالماء لمدة ثانية واحدة بغرض استخلاص الهواء من خرطوم الماء. وبعد الاستخدام للمرة الأولى، يتوقف Water Jet (رشاش الماء) عن العمل تلقائيًا بعد مرور ٥ دقائق من عملية التزويد بالماء.
- لا تستخدمه إلا في الغسيل الأولي، مثل غسيل الأحذية أو استحمام الحيوانات.

WA6700JS(PREMIUM)-03515H-01_AR.indd 21 2015-05-12 5:54:35

قبل بدء التشغيل

درج مسحوق الغسيل

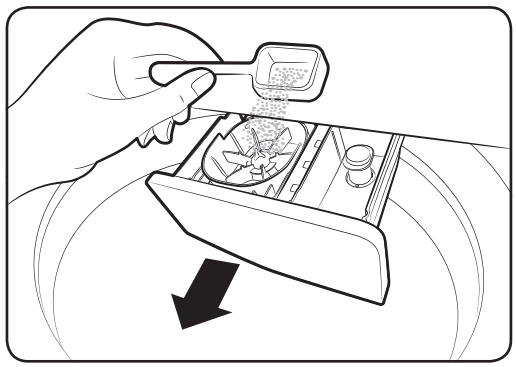

لإضافة منظف خاص بنوع معين من الغسيل، اتبع الخطوات التالية:

١. افتح الباب ثم الحوض المضمّن لكشف الحاوية.
٢. حدد مكان درج مسحوق الغسيل وحركه حتى ينفتح.
٣. ضع مسحوق الغسيل على النحو الموصى به من قِبل الشركة المصنِّعة. لا تتجاوز خط الحد الأقصى الموجود على الموزع المروحي.
٤. وإذا لزم الأمر، ضع منعم أقمشة حسب الحاجة. لا تتجاوز خط الحد الأقصى الموجود على غطاء الشطف.

تنبيه

تأكد من استخدام مسحوق الغسيل حسب الحاجة. قد لا تذوب كمية المسحوق الزائدة جيدًا.

قفل لحماية الأطفال

صُممت وظيفة قفل لحماية الأطفال لمنع وقوع حوادث مثل غرق الأطفال صغار السن أو الرُضع.

١. اضغط على الزر **Power** (**تشغيل**).
٢. لتنشيط وظيفة قفل لحماية الأطفال، اضغط مطولاً على الزرين **Rinse** (**شطف**) و **Power Spin** (**دوران سريع**) معًا لمدة ٣ ثوانٍ. سيومض المؤشر.
٣. لإلغاء تنشيط وظيفة قفل لحماية الأطفال، اضغط مطولاً على الزرين **Rinse** (**شطف**) و **Power Spin** (**دوران سريع**) معًا لمدة ٣ ثوانٍ. سينطفئ المؤشر. إذا كانت الحاوية بها ماء، فقط أعد تشغيل الغسالة، ثم اضغط مطولاً على الزرين معًا لمدة ٣ ثوانٍ لإلغاء تنشيط وظيفة قفل لحماية الأطفال.

أثناء تمكين وظيفة قفل لحماية الأطفال

- يمكنك مواصلة استخدام لوحة التحكم أثناء غلق الباب. وإذا قمت بفتح الباب، يظهر رمز معلومات (dC ،CL) مصحوبًا بتنبيه. بعد ذلك، تبدأ الغسالة في التصريف الإجباري للماء بعد ٣٠ ثانية لمنع حوادث غرق الأطفال صغار السن أو الرُضع.
- يتم تنشيط وظيفة قفل لحماية الأطفال فقط عندما يكتمل تزويد الماء.
- وإذا تم ترك الباب مفتوحًا لمدة ٣٠ ثانية والحاوية بها ماء، تقوم الغسالة بتصريف الماء مع ظهور الرمز "CL" الذي لا يمكنك إيقافه.
- لإضافة مسحوق أو مزيد من الغسيل في الحاوية، أو لتغيير إعدادات الدورة، يجب أولاً إلغاء تنشيط وظيفة قفل لحماية الأطفال.

تحذير

إذا قمت بفتح الباب أثناء تمكين وظيفة قفل لحماية الأطفال، تبدأ الغسالة في التصريف الإجباري للماء لمنع حوادث مثل الغرق.

ملاحظة

تظل وظيفة التأمين ضد عبث الأطفال نشطة بعد إيقاف تشغيل الغسالة. لا يمكنك إلغاء تنشيط وظيفة قفل لحماية الأطفال طالما أن الرمز "CL" يظهر على شاشة العرض. لكن يمكنك إلغاء التنشيط عندما يظهر رمز "dC" عن طريق الضغط مطولاً على الزرين معًا.

WA6700JS(PREMIUM)-03515H-01_AR.indd 22 2015-05-12 5:54:36

الفحص الذكي

لتمكين هذه الوظيفة، يجب أولاً تنزيل التطبيق **Samsung Smart Washer** من **Play Store** أو **Apple Store**، ثم تثبيته على جهاز محمول يتميز بوظيفة الكاميرا.

تم تطوير الوظيفة Smart Check (الفحص الذكي) لمجموعة الجهازين Galaxy وiPhone (الطُرز الملائمة فقط).

١. اضغط باستمرار على الزرين **Wash** (**غسيل**) و**Rinse** (**شطف**) في الوقت نفسه لمدة ٣ ثوان لإدخال الوضع Smart Check (الفحص الذكي).
٢. تبدأ الغسالة في إجراء التشخيص الذاتي، وتعرض رمزًا للمعلومات في حالة اكتشاف أي مشكلة.
٣. قم بتشغيل التطبيق **Samsung Smart Washer** على جهازك المحمول، ثم المس **Smart Check** (**الفحص الذكي**).
٤. ضع الجهاز المحمول بالقرب من لوحة عرض الغسالة، حيث يكون الجهاز المحمول مواجهًا للغسالة. وبعد ذلك، سيتعرف التطبيق تلقائيًا على رمز المعلومات.
٥. عند التعرف على رمز المعلومات بشكل صحيح، يوفر التطبيق معلومات تفصيلية حول المشكلة، بالإضافة إلى تقديم الحلول الممكنة.

ملاحظة

- قد يختلف اسم الوظيفة-Smart Check (الفحص الذكي)- باختلاف اللغة.
- في حالة انعكاس ضوء قوي على لوحة عرض الغسالة، قد يتعذر على التطبيق التعرف على رمز المعلومات.
- إذا تعذر على التطبيق التعرف على رمز Smart Check (الفحص الذكي) تباعًا، فأدخل رمز المعلومات يدويًا على شاشة التطبيق.

WA6700JS(PREMIUM)-03515H-01_AR.indd 23 2015-05-12 5:54:36

قبل بدء التشغيل

إرشادات الغسيل

تعليمات الفحص

- تفحص البقع أو الأوساخ. ضع قليلاً من مسحوق الغسيل على منشفة بيضاء. افرك المنشفة البيضاء والملابس المتسخة معًا للتخلص من الأوساخ أو الألوان الموجودة بالملابس.
- قبل بدء الغسل، يجب معالجة الأساور والياقات وثنيات الفساتين والجيوب مسبقًا من خلال فركها بمسحوق التنظيف.
- يجب التعامل مع الأقمشة المصنوعة من الصوف وذات التصميم المتجعد بشكل خاص، وذلك بربطها بالخيوط قبل الغسل. ثم قم بإزالة الخيوط بعد اكتمال الغسل والتجفيف.

تنبيه

- لا تحتفظ بالملابس أو الأشياء الثقيلة في الحاوية.
- لا تضع الشموع أو أي مصدر آخر للهب فوق الغسالة أو بداخلها.
- لا تقم بغسل الملابس التالية:
  - أربطة العنق وحمالات الصدر والسترات والبدل والمعاطف؛ حيث قد تتلف إما عن طريق الانكماش أو تغير لونها الخارجي. فمعظم هذه الملابس مصنوعة من الحرير الصناعي أو الفسكوز أو الألياف أو مشتقاتها من الألياف المختلطة أو جميع ما سبق.
  - يمكن أن تتعرض الملابس ذات التصميم المتجعد أو المنقوشة أو المعالجة بالراتنج للتلف حتى بمجرد النقع في الماء.
  - أما الملابس التي تفقد ألوانها بسهولة فهي المصنوعة من القطن والصوف والحرير المتجعد والملابس والإكسسوارات الجلدية والملابس والإكسسوارات المطعمة بالجلد.
  - من المحتمل خروج الملابس المقاومة للماء (لباس التزحلق على الجليد وحفاضات الأطفال والدواسات...وما إلى ذلك) أو حدوث ضوضاء أو اهتزاز غير طبيعي؛ مما قد يؤدي إلى حدوث إصابات جسدية أو ضرر بالممتلكات.

الخطوة الأولى: الفرز

افرز الملابس المطلوب غسلها وفقًا للمعايير التالية:

- بطاقة العناية: قم بفرز الملابس وتصنيفها إلى أقطان وألياف مخلوطة ومواد اصطناعية والحرير والأصواف والحرير الاصطناعي (الرايون).
- اللون: افصل الملابس البيضاء عن الملابس الملونة.
- الحجم: يؤدي خلط قطع الملابس ذات الأحجام المختلفة في الحاوية إلى تحسين مستوى أداء الغسل.
- رقة الملمس: اتبع التعليمات الخاصة بالأقمشة على ملصق العناية الموجود على الملابس الرقيقة مثل الملابس الصوفية الخالصة والجديدة والستائر والملابس الحريرية.

ملاحظة

تأكد من فحص ملصقات العناية الموجودة على الملابس، وافرز قطع الملابس وفقًا لها قبل بدء الغسل.

WA6700JS(PREMIUM)-03515H-01_AR.indd 24 2015-05-12 5:54:36

الخطوة الثانية: إفراغ الجيوب

أفرغ كل جيوب الملابس المطلوب غسلها، وقم بإزالة القاذورات و/ أو الأتربة منها.

- قد يؤدي وجود أجسام معدنية مثل العملات المعدنية والدبابيس والإبزمات إلى تلف الملابس وحوض الغسيل أيضًا.
- اقلب الملابس ذات الأزرار والملابس المطرّزة على باطنها.
- إذا تُركت سَحَّابات السراويل أو السترات مفتوحة أثناء الغسل، فإن هذا قد يتسبب في تلف الحاوية.
- يجب غلق السَحَّابات وتثبيتها بشريطة.
- قد تتشابك الملابس ذات الأشرطة الطويلة مع ملابس أخرى. احرص على ربط الأشرطة قبل الغسل.

الخطوة الثالثة: استخدام شبكة الغسيل

- يجب وضع حمالات الصدر (التي يمكن غسلها بالماء) في شبكة الغسيل؛ حيث قد تنكسر الأجزاء المعدنية الموجودة في حمالات الصدر مما يؤدي إلى تمزيق قطع أخرى من الغسيل.
- قد تطفو الملابس الكشميرية وذات الأحجام الكبيرة والأوزان الخفيفة (على سبيل المثال، الملابس المزينة بالدانتيل وملابس النساء الداخلية والجوارب النايلون والأقمشة الصناعية وما إلى ذلك) على سطح الماء أثناء الغسل، وتتسبب في حدوث مشكلات للغسالة. استخدم شبكة الغسل أو اغسل الملابس كل على حدة.
- لا تغسل شبكة الغسل وحدها دون وجود ملابس بها؛ فقد يؤدي ذلك إلى حدوث اهتزازات غير طبيعية في الغسالة وحدوث إصابات.

الخطوة الرابعة: الغسل الأولي (عند الضرورة)

- لإزالة أي بقع أو أوساخ على الياقات والأكمام والثنيات والجيوب، ضع بعضًا من المسحوق عليها وافركها.
- يمكن استخدام المنظفات السائلة أو المساحيق. لا تستخدم الصابون؛ حيث قد يترسب في الحاوية بعد الانتهاء من الغسل.
- اغسل الجوارب البيضاء والأساور والياقات بفرشاة وقليل من المسحوق غسلاً أوليًا.

الخطوة الخامسة: تحديد سعة التحميل المناسبة

لا تتجاوز الوزن المحدد للغسالة. قد يتسبب التحميل الزائد في انخفاض مستوى أداء الغسالة.

ملاحظة

عند غسل المفروشات أو أغطية اللحاف، قد تطول مدة الغسل أو تقل فعالية عملية الدوران. للشراشف أو أغطية الشراشف، يوصى بأن تكون سعة الحمولة ٣,٥ كجم أو أقل.

تنبيه

في حالة عدم توازن الغسيل وظهور رمز المعلومات "Ub"، أعد توزيع حِمل الغسيل؛ فالغسيل غير المتوازن قد يقلل من كفاءة العصر.

WA6700JS(PREMIUM)-03515H-01_AR.indd 25 2015-05-12 5:54:36

قبل بدء التشغيل

الخطوة السادسة: استخدام نوع المسحوق المناسب

يعتمد نوع مسحوق الغسيل على نوع القماش (القطن أو الألياف الصناعية أو الأنسجة الرقيقة أو الأصواف) والألوان ودرجة حرارة الماء ودرجة الاتساخ. استخدم دومًا مسحوق الغسيل ذي "الرغوة القليلة" المصمم خصيصًا للغسالات الأوتوماتيكية.

تنبيه

- استخدم كمية مناسبة من المسحوق؛ فالإفراط في كميات المسحوق المستخدمة لا يؤدي إلى تحسين نتائج الغسيل، بل على العكس، يسبب ذلك الإضرار بالغسيل نتيجة لانخفاض كفاءة الشطف.
- مواد التبييض بطبيعتها مواد شديدة القلوية، لذا فهي تتسبب في الإضرار بالملابس أو تغير ألوانها.
- شغِّل دورات شطف أطول أو إضافية عند استخدام المسحوق؛ حيث يُحتمل بقاؤه على الملابس؛ وذلك يسبب روائح كريهة بعد اكتمال عملية الغسل.
- إذا تم استخدام كمية إضافية من المسحوق في الماء البارد بوجه خاص، فلن يذوب المسحوق بالكامل، مما قد يسفر عن وجود ملوثات على الملابس أو الخراطيم أو الحاوية أو كل ما سبق.
- في حالة الغسل المحدد زمنيًا، لا تضع المسحوق على الملابس أو الحاوية مباشرةً؛ فقد تتغير ألوان الملابس. لذا، استخدم درج مسحوق الغسيل.
- عند تشغيل دورة Wool (الصوف) لغسل الملابس الصوفية، استخدم مسحوق تنظيف عادي لتجنب تغير ألوان الملابس.

ملاحظة

- اتّبع توصيات الشركة المصنِّعة لمسحوق الغسيل بخصوص وزن الملابس ودرجة الاتساخ وما إذا كان الماء عسيرًا في منطقتك أم لا. إذا لم تكن متأكدًا من عُسر الماء، فاتصل بالهيئة المحلية المسؤولة عن الموارد المائية لديك.
- لا تستخدم منظفًا صلبًا أو خشنًا؛ حيث قد يترسب هذا المنظف بعد عملية الشطف ويتسبب في انسداد مخرج التصريف.

WA6700JS(PREMIUM)-03515H-01_AR.indd 26 2015-05-12 5:54:36

العمليات

لوحة التحكم

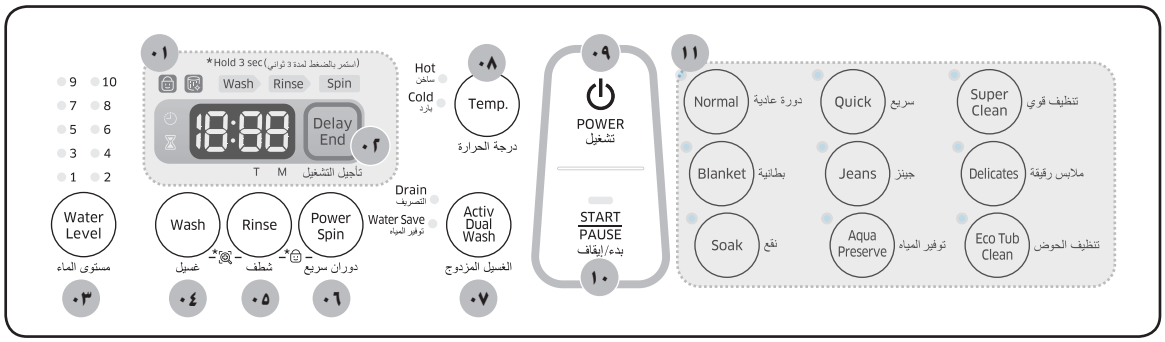

٠١ الشاشة	لعرض الوقت المتبقي من الدورة أو رمز المعلومات عند حدوث مشكلة. **قفل لحماية الأطفال** تُستخدم الوظيفة قفل لحماية الأطفال لمنع الأطفال من التعرض للحوادث، مثل الغرق في الحوض. كما تظل هذه الوظيفة نشطة بعد إعادة تشغيل الغسالة. ولإلغاء الوظيفة قفل لحماية الأطفال، قم بإلغاء تنشيطها. **Eco Tub Clean (تنظيف الحوض)** تُستخدم هذه الوظيفة للحفاظ على الحوض نظيفًا. يضيء هذا المؤشر تلقائيًا بانتظام. وعند تشغيل المؤشر، شغّل دورة Eco Tub Clean (تنظيف الحوض). **Delay End (تأجيل التشغيل)** يمكنك ضبط هذه الوظيفة لإنهاء أي دورة في وقت محدد. ويتم تشغيل هذا المؤشر عند الضغط على **Delay End (تأجيل التشغيل)**، ويتوقف عن التشغيل عند بدء الدورة التي تم ضبطها. **الحالة** بعد الانتهاء من تحديد دورة ما، اضغط على **Delay End (تأجيل التشغيل)** أو على **Start/Pause (بدء/إيقاف)**. ويتم تشغيل هذا المؤشر حيث إنه يعرض الوقت المتبقي للدورة الحالية.
٠٢ Delay End (تأجيل التشغيل)	اضغط على هذا الزر لإنهاء الغسل في وقت محدد. لإلغاء إعدادات Delay End (تأجيل التشغيل)، فقط قم بإيقاف تشغيل الغسالة. يمكنك ضبط وقت Delay End (تأجيل التشغيل) حتى ١٩ ساعة.
٠٣ Water Level (مستوى الماء)	يتم ضبط مستوى الماء وفقًا للدورة. ومع ذلك، يمكنك تغيير مستوى الماء يدويًا.
٠٤ Wash (غسيل)	اضغط على هذا الزر لبدء الغسل أو اضبط زمن الغسل على ما بين ٦ دقائق و٣٠ دقيقة.
٠٥ Rinse (شطف)	اضغط على هذا الزر لتشغيل دورة الشطف أو تغيير عدد مرات الشطف حتى ٥ مرات.
٠٦ Power Spin (دوران سريع)	اضغط على هذا الزر لتشغيل دورة العصر أو تغيير زمن العصر بالتسلسل التالي: من ١ إلى ٩ دقائق (الزيادة بمعدل ١ دقيقة) > ١٥ دقيقة > ٣٠ دقيقة.

WA6700JS(PREMIUM)-03515H-01_AR.indd 27 2015-05-12 5:54:37

العمليات

٠٧ Activ Dual Wash (الغسيل المزدوج)	يوفر هذا الزر خيارين، ويكون متاحًا فقط في حالة توقف الغسالة أو في وضع Standby (الاستعداد). • Water Save (توفير المياه) (الخيار الافتراضي): حدد هذا الخيار لإعادة استخدام الماء الموجود في الحوض بعد استخدام رشاش الماء. سيتم استخدام الماء للدورة الرئيسية. • Drain (التصريف): حدد هذا الخيار لتصريف الماء الذي يتبقى في الحوض بعد استخدام رشاش الماء. • عند اكتمال التصريف، تقوم الغسالة بالتبديل تلقائيًا إلى وضع Water Save (توفير المياه). وبعدها يمكنك اختيار دورة. بعد اكتمال التصريف، يتغير وضع الغسالة إلى Water Save (توفير المياه) تلقائيًا، وحينئذ يمكنك اختيار الدورة.
٠٨ Temperature (درجة الحرارة)	اضغط على هذا الزر لتحديد درجة الحرارة من بين ٣ خيارات: Cold (بارد) > Cold/Hot (بارد/ساخن) > Hot (ساخن).
٠٩ Power (تشغيل)	اضغط على الزر مرة واحدة لتشغيل الغسالة، أو اضغط مرتين لإيقاف التشغيل.
١٠ Start/Pause (بدء/إيقاف)	اضغط على هذا الزر لإيقاف الغسل أو استئنافه. لتغيير تسلسل الدورة، اضغط مرة واحدة لإيقاف الغسل، ثم غيِّر التسلسل. لاستئناف العملية، اضغط على هذا الزر ثانيةً.
١١ لوحة دورات الغسل	اختر الدورة التي تلائم احتياجاتك.

خطوات بسيطة لبدء التشغيل

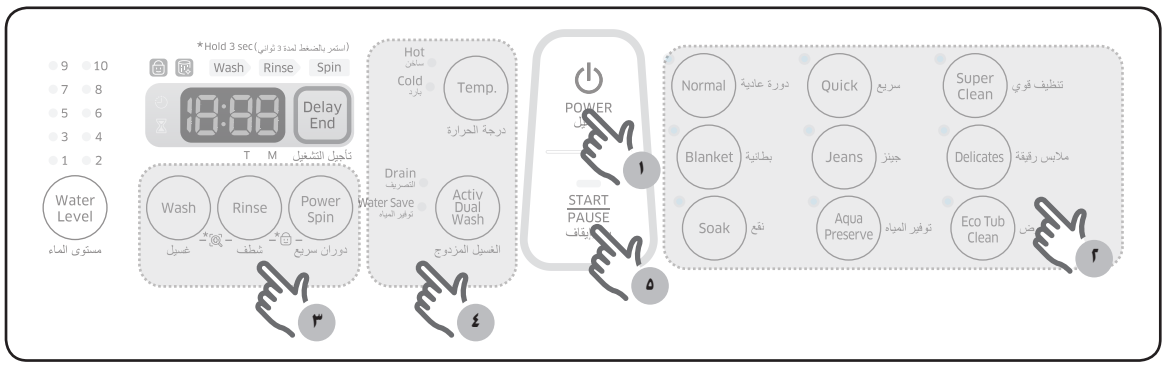

١. اضغط على الزر Power (**تشغيل**) لتشغيل الغسالة.
٢. حدد دورة من لوحة دورات الغسل.
٣. غيِّر إعدادات الدورة (الغسله أو عدد مرات الشطف أو زمن العصر أو كل ما سبق) حسب الحاجة.
٤. يمكنك تمكين الخيار Activ Dual Wash (**الغسيل المزدوج**) أو تغيير الخيار Temp (**درجة الحرارة**).
٥. اضغط على الزر Start/Pause (**بدء/إيقاف**).

لتغيير الدورة أثناء التشغيل

١. اضغط على الزر Start/Pause (**بدء/إيقاف**) لإيقاف عملية الغسل.
٢. حدد دورة أخرى، وكرر الخطوتين ٢ و٣ إذا تطلب الأمر.
٣. اضغط الزر Start/Pause (**بدء/إيقاف**) مرة أخرى لبدء الدورة الجديدة.

WA6700JS(PREMIUM)-03515H-01_AR.indd 28 2015-05-12 5:54:37

الدورات التلقائية

الدورة	الوصف
Normal (دورة عادية)	• حدد هذا الخيار لمعظم الأقمشة، بما في ذلك الملابس القطنية والملابس الكتانية والملابس عادية الاتساخ.
Quick (سريع)	• دورة تلائم غسل الملابس قليلة الاتساخ في وقت قليل.
Super Clean (تنظيف قوي)	• دورة مناسبة للحصول على أفضل أداء للتنظيف.
Blanket (بطانية)	• دورة تلائم غسل الملابس كبيرة الحجم مثل البطاطين وملاءات الأسرّة.
Jeans (جينز)	• دورة تلائم الملابس التي تتطلب غسلاً شاملاً.
Delicates (ملابس رقيقة)	• حدد هذه الدورة للملابس الرقيقة مثل السترات أو السترات الصوفية أو الملابس الصوفية.
Soak (نقع)	• خلال هذه الدورة، تضيف الغسالة مرحلة نقع قبل الدورة الرئيسية.
Aqua Preserve (توفير المياه)	• شغِّل هذه الدورة إذا أردت توفير الماء للاستخدام مرة أخرى؛ فالماء المستخدم في عملية الشطف ستتم إعادة استعماله في العملية التالية.
Eco Tub Clean (تنظيف الحوض)	• استخدم هذه الدورة لتنظيف الحاوية؛ فقوة الدوران السريع الفعالة ستزيل كل الرواسب والروائح الكريهة من الحاوية. • إذا رأيت المؤشر يومض، فهذا يعني أنه يُنصح بتنظيف الحوض باستخدام Eco Tub Clean (تنظيف الحوض). لمزيد من التفاصيل، راجع جزء "التنظيف" بهذا الدليل.

WA6700JS(PREMIUM)-03515H-01_AR.indd 29 2015-05-12 5:54:37

العمليات

الدورات اليدوية

ربما تريد تشغيل دورة واحدة لغسل الملابس قليلة الاتساخ. كتشغيل دورة الغسل مرة واحدة لملابس النوم على سبيل المثال.

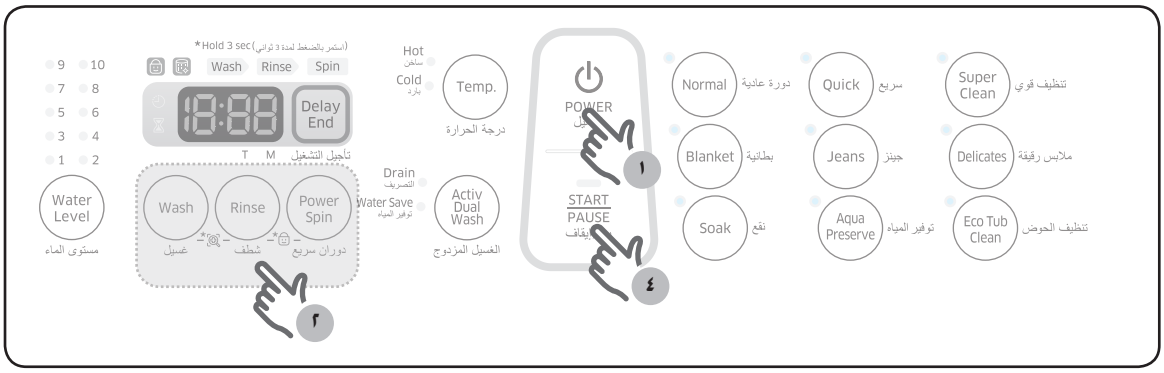

١. اضغط على الزر Power (**تشغيل**) لتشغيل الغسالة.

٢. اضغط على Wash (**غسيل**) / Rinse (**شطف**) / Power Spin (**دوران سريع**) لتشغيل الدورة الفردية التي تلائم احتياجاتك. يمكن ضبط مدة كل دورة أو عدد لفاتها بالضغط على الزر المناسب أكثر من مرة حسب الحاجة.

زمن الغسل	عدد مرات الشطف	زمن الدوران السريع
من ٦ إلى ٣٠ دقيقة	من ١ إلى ٥ لفات	١- ٩ دقائق، ١٥، ٣٠ دقيقة

٣. إذا أردت تشغيل أكثر من دورة معًا، فاضغط على أزرار الدورات المطلوب تشغيلها على النحو التالي:

Wash (**غسيل**) + Rinse (**شطف**) + Power Spin (**دوران سريع**)	Rinse + Spin (**شطف + دوران**)	Wash (**غسيل**) + Rinse (**شطف**)
الغسل ثم الشطف ثم العصر على التوالي	العصر بعد الشطف	الشطف بعد الغسل

٤. اضغط على الزر Start/Pause (**بدء/إيقاف**).

WA6700JS(PREMIUM)-03515H-01_AR.indd 30 2015-05-12 5:54:38

الصيانة

التنظيف

حافظ على الغسالة نظيفة لمنع تدهور مستوى الأداء ولإطالة عمرها الافتراضي.

تذكير Eco Tub Clean (تنظيف الحوض)

- سيذكرك المؤشر بتنظيف الحاوية عند الضرورة. إذا رأيت المؤشر يومض بعد انتهاء الغسل، فقم بإخراج الملابس وشغِّل دورة Eco Tub Clean (تنظيف الحوض).
- يمكنك عدم الاكتراث لهذا التذكير ومتابعة تشغيل الدورات بشكل طبيعي؛ حيث إن هذا لا يعد خطأ في النظام. ومع ذلك، يظل التذكير نشطًا لست دورات متتالية بعد اكتمال كل دورة.
- يتم تنشيط التذكير مرة واحدة في فترة من ١ إلى ٣ شهور، وذلك حسب عدد الدورات.
- للحفاظ على الحاوية نظيفةً، يوصى بتشغيل Eco Tub Clean (تنظيف الحوض) بانتظام.

حوض مضمن

١. افتح الباب، واستخدم قطعة قماش أو إسفنجة لتنظيف الحوض المضمّن.
٢. اضغط على **رشاش الماء** لتزويد اللوحة بالماء. استخدم الماء في شطف اللوحة.

مصفاة النسالات

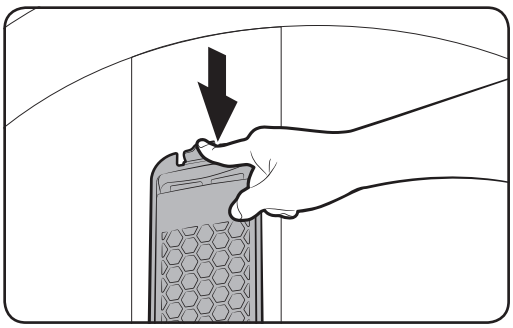

١. اضغط لأسفل على المنطقة العليا بحاوية المصفاة لإزالتها.
٢. قم بإزالة الغطاء وتنظيف المصفاة بالماء الجاري والفرشاة.

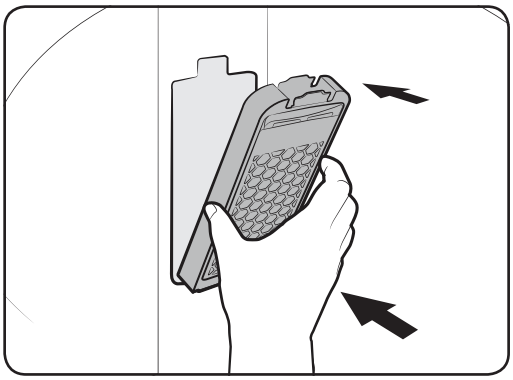

٣. عند الانتهاء من التنظيف، أغلق الغطاء وأعد إدخال حاوية المصفاة في موضعها الأصلي. ستسمع صوت طقطقة عند إدخال حاوية المصفاة بشكل صحيح.

WA6700JS(PREMIUM)-03515H-01_AR.indd 31 2015-05-12 5:54:38

مصفاة المضخة (الطُرز الملائمة فقط)

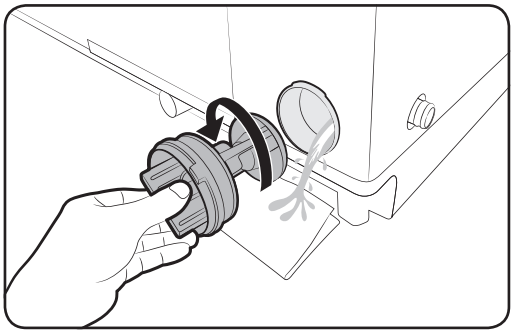

١. ضع مشاية أو منشفة تحت مصفاة المضخة. قم بلف مقبض المصفاة في عكس اتجاه عقارب الساعة لإخراجه.

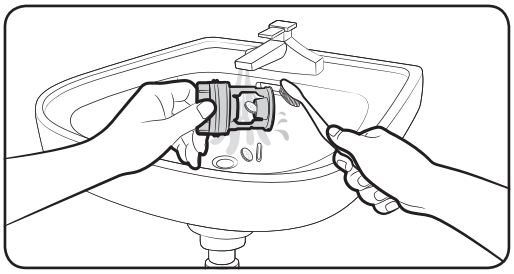

٢. نظِّف المصفاة بالماء الجاري وفرشاة ناعمة.

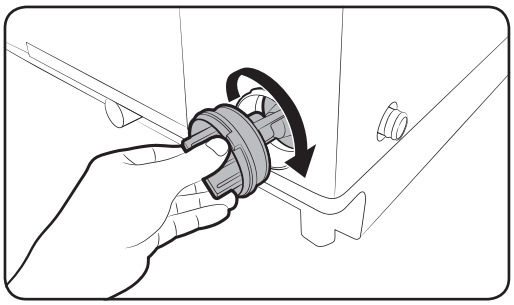

٣. أعد إدخال المصفاة، وقم بلف مقبض المصفاة في اتجاه عقارب الساعة حتى تستقر في مكانها.

WA6700JS(PREMIUM)-03515H-01_AR.indd 32 2015-05-12 5:54:38

المصفاة الشبكية

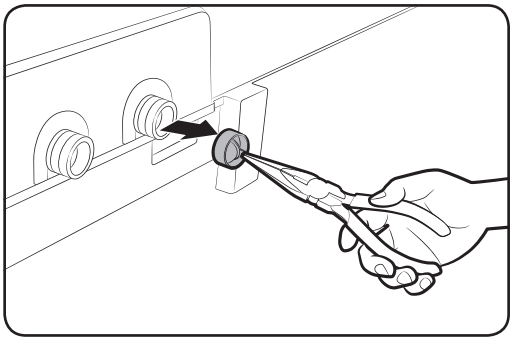

١. استخدم الزردية لنزع المصفاة الشبكية من داخل منفذ توريد الماء كما هو موضح.
٢. استخدم فرشاة ناعمة لتنظيف المصفاة مع الماء الجاري.

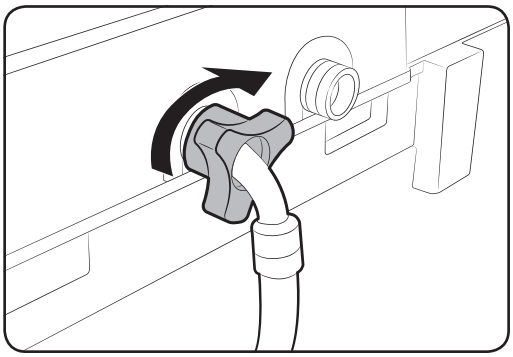

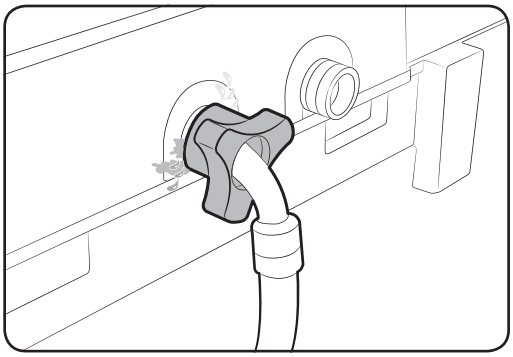

٣. أعد إدخال المصفاة. تأكد من إدخال المصفاة بإحكام لمنع تسرب الماء.

WA6700JS(PREMIUM)-03515H-01_AR.indd 33 2015-05-12 5:54:38

درج مسحوق الغسيل

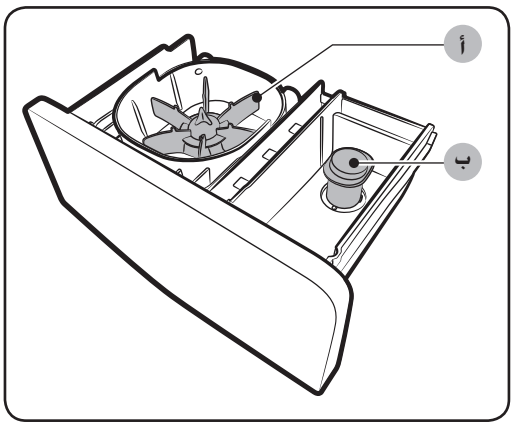

١. افتح الباب، ثم الحوض المضمّن لإظهار درج المسحوق.
٢. ارفع الحافة الأمامية للدرج برفق، ثم اسحبه للخارج.
٣. قم بإزالة **الموزع المروحي** (أ)وغطاء الشطف (ب) من الدرج.

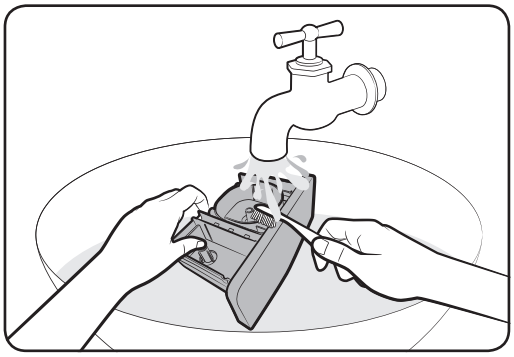

٤. نظِّف كلاً من الدرج والموزع المروحي وغطاء الشطف بالماء الجاري وفرشاة ناعمة.

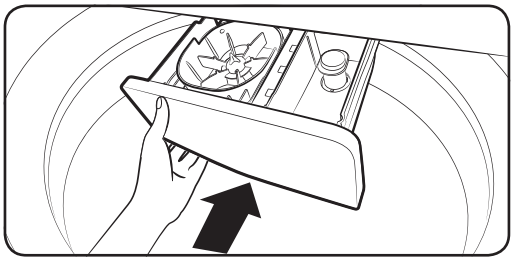

٥. عند الانتهاء، أغلق غطاء الشطف، وأعد إدخال الموزع المروحي. بعد ذلك، أعد إدخال درج المسحوق.

WA6700JS(PREMIUM)-03515H-01_AR.indd 34 2015-05-12 5:54:38

استكشاف المشاكل وحلها

تعليمات الفحص

إذا واجهت مشكلة مع الغسالة، فراجع الجدول التالي أولاً، وجرِّب الاقتراحات الواردة به.

المشكلة	الإجراء
الغسالة لا تعمل	• تأكد من استخدام الطاقة المُقدّرة للمنتج. • تأكد من توصيل سلك التيار الكهربائي بمصدر الطاقة. • افحص المنصهر أو أعد تشغيل قاطع الدائرة الكهربائية.
الغسالة لا تبدأ الغسل	• تأكد أن الباب مغلق. • تأكد أن صنابير الماء مفتوحة. • تأكد من الضغط على الزر Start/Pause (**بدء/إيقاف**) لبدء تشغيل الغسالة. • تأكد من إلغاء تنشيط وظيفة قفل لحماية الأطفال. • قبل أن تبدأ الغسالة في ملء الماء، ستصدر سلسلة من أصوات الطقطقة للتحقق من تفعيل قفل الباب والتصريف بسرعة. • هل تم فتح الباب أثناء دورة العصر؟ أغلق الباب، واضغط على الزر Start/Pause (**بدء/إيقاف**) لمتابعة التشغيل. • الغسالة في وضع الاستعداد أو في دورة النقع. يُرجى الانتظار. • افحص المنصهر أو أعد تشغيل قاطع الدائرة الكهربائية.
لا يتم تزويد الماء.	• تأكد من الضغط على الزر Start/Pause (**بدء/إيقاف**) بعد تحديد توريد الماء. • تأكد أن صنابير الماء مفتوحة. • هل شبكة المصفاة الموجودة في وصلة خرطوم توريد الماء مسدودة؟ نظّف شبكة المصفاة بفرشاة أسنان. • هل تم إيقاف توريد الماء؟ في حالة توقف توريد الماء مؤقتًا، أغلق الصنبور، وافصل الطاقة. • فك ثنيات خراطيم توريد الماء. • افتح الباب، ثم أغلقه، واضغط على الزر Start/Pause (**تشغيل/إيقاف**). • إذا كان ضغط الماء منخفضًا، فستستغرق الغسالة وقتًا أطول حتى تبدأ الغسل. • إذا كان مستوى الماء ليس عاليًا على النحو المطلوب أو أقل من المتوقع، فاستخدم محدد مستوى الماء لضبط منسوب الماء.
بعد انتهاء دورة غسل، يبقى المسحوق في الموزِّع التلقائي.	• تأكد من تشغيل الغسالة بضغط ماء كاف. • تأكد من إدخال درج المسحوق بشكل صحيح. • أخرج درج المسحوق ونظفه، ثم أعد المحاولة.

WA6700JS(PREMIUM)-03515H-01_AR.indd 35 2015-05-12 5:54:39

استكشاف المشاكل وحلها

المشكلة	الإجراء
الغسالة تهتز بشدة أو تحدث صوتًا مرتفعًا.	• تأكد من وضع الغسالة على أرض مستوية. إذا كانت الأرض غير مستوية، فاستخدم أرجل استواء الغسالة لضبط استوائها. • تأكد من عدم ملامسة الغسالة لأي شيء آخر. • تأكد من موازنة حمولة الغسيل. • تأكد من توزيع الغسيل بالتساوي في الغسالة. وزّع الغسيل بالتساوي، وابدأ تشغيل الغسالة مرة أخرى. • تأكد أن المساحة المحيطة بالغسالة خالية من أي شيء. • تصدر الغسالة صوت طنين بشكل طبيعي أثناء التشغيل. • قد تصدر بعض الأغراض كالعملات المعدنية ضجيجًا. قم بإزالة هذه الأغراض من الغسالة بعد اكتمال عملية الغسل.
الغسالة تتوقف عن العمل	• قم بتوصيل سلك التيار الكهربائي بمنفذ تيار كهربائي مباشر. • افحص المنصهر أو أعد تشغيل قاطع الدائرة الكهربائية. • أغلق الباب، ثم اضغط على الزر **Start/Pause (بدء/إيقاف)** لبدء تشغيل الغسالة. من أجل سلامتك، لن تقوم الغسالة بالعصر إلا إذا كان الباب مغلقًا. • قبل أن تبدأ الغسالة في ملء الماء، ستصدر سلسلة من أصوات الطقطقة للتحقق من تفعيل قفل الباب والتصريف بسرعة. • وقد تكون هناك فترة توقف أو نقع أثناء الدورة. انتظر قليلاً، فقد تبدأ الغسالة في العمل. • تأكد من عدم انسداد الفلاتر الموجودة في الخراطيم وصنابير المياه. نظّف الفلاتر بشكل منتظم. • تحدث هذه المشكلة بشكل مؤقت بسبب الجهد الكهربائي المنخفض، وسيتم حلها عند رجوع التيار.
لا يتوقف تنبيه تنظيف الحوض عن التشغيل.	• عندما تحتاج الغسالة إلى التنظيف، يومض المؤشر لمدة ساعة. يتكرر حدوث هذا ٦ مرات متتالية إلى أن تقوم بتشغيل دورة Eco Tub Clean (تنظيف الحوض). وهذا أمر طبيعي، ولا يُعد خطأ في النظام. للحفاظ على الحوض نظيفًا، يوصى بتشغيل هذه الدورة مرة واحدة كل فترة من شهر إلى ٣ أشهر.
تمتلئ الغسالة بماء ذي درجة حرارة خاطئة.	• افتح صنبوري الماء بالكامل. • تأكد من تحديد درجة الحرارة بشكل صحيح. • تأكد من توصيل الخراطيم بصنابير الماء الصحيحة. تأكد من تدفق المياه بالخراطيم. • افصل الخراطيم ونظّف الحواجز. فقد تكون فلاتر الخراطيم مسدودة. • أثناء ملء الغسالة، قد تتغير درجة حرارة الماء نظرًا لأن ميزة التحكم التلقائي في درجة الحرارة تتحقق من درجة حرارة الماء الوارد. ويعد هذا أمرًا طبيعيًا. • أثناء ملء الغسالة، قد تلاحظ مرور الماء الساخن و/أو الماء البارد فقط خلال الموزّع عند تحديد درجة حرارة الماء البارد أو الدافئ. وهذه وظيفة طبيعية لميزة التحكم التلقائي في درجة الحرارة نظرًا لأن الغسالة تحدد درجة حرارة الماء.

WA6700JS(PREMIUM)-03515H-01_AR.indd 36 2015-05-12 5:54:39

المشكلة	الإجراء
باب الغسالة مغلق أو لا يمكن فتحه.	• اضغط على الزر **Start/Pause (بدء/إيقاف)** لإيقاف الغسالة أثناء تشغيلها. • قد يستغرق الأمر دقائق قليلة حتى تتحرر آلية قفل الباب.
لا تقم بالتصريف و/أو العصر.	• افحص المنصهر أو أعد تشغيل قاطع الدائرة الكهربائية. • تأكد أن وحدة التيار الكهربائي تعمل بشكل طبيعي. • تأكد من توصيل قابس الجهاز بمصدر التيار الكهربائي. • تأكد أن خرطوم تصريف الماء موجه لأسفل. (الطُرز التي تدعم التصريف الطبيعي) • تأكد من عدم انسداد خرطوم التصريف. • تأكد من عدم التواء خرطوم التصريف. • فك الثنيات الموجودة في خرطوم التصريف. إذا كانت هناك مشكلة تتعلق بالتصريف، فاتصل بالصيانة. • أغلق الباب ثم اضغط على الزر **Start/Pause (بدء/إيقاف)**. من أجل سلامتك، لن تقوم الغسالة بالعصر إلا إذا كان الباب مغلقًا.
الغسيل مبللاً في نهاية الدورة.	• استخدم سرعة دوران "عالية" أو "عالية جدًا". (للطراز الملائم فقط) • استخدم مسحوقًا ذا فاعلية عالية (HE) لتقليل الرغوة الزائدة. • الحمولة قليلة جدًا. قد تصبح الملابس القليلة جدًا (قطعة واحدة أو اثنتين) غير متوازنة ولا يتم عصرها بالكامل.
الماء يتسرب.	• تأكد من إحكام جميع وصلات الخراطيم. • تأكد أن المطاط الخاص بخرطوم توريد الماء في وضعه الصحيح. اربط المسامير مرة أخرى بإحكام. • تأكد من إدخال طرف خرطوم التصريف وإحكام وضعه بشكل صحيح في نظام التصريف. • تجنب التحميل الزائد. • استخدم مسحوقًا ذا فاعلية عالية (HE) لمنع الرغوة الزائدة. • تأكد من عدم التواء خرطوم توريد الماء. • إذا كانت عملية توريد الماء قوية جدًا، فقد يحدث تسرب للماء. أغلق صنبور الماء قليلاً. • تأكد من عدم تسرب الماء من الصنبور. إذا لاحظت أي تسريب، فأصلح الصنبور.
توجد رغاوي زائدة.	• استخدم مسحوقًا ذا فاعلية عالية (HE) لمنع الرغوة الزائدة. • قلل كمية المسحوق عند استخدام ماء ساخن أو مع الحمولات الصغيرة أو خفيفة الاتساخ. • لا يفضل استخدام مساحيق سوى المساحيق ذات الفاعلية العالية.
حاوية العصر أو خرطوم تصريف/ توريد الماء متجمد.	• استخدم الماء الدافئ لفصل خرطوم توريد الماء وخرطوم التصريف. انقع الخرطومين في ماء دافئ. • املأ حاوية العصر بالماء الدافئ، ثم انتظر ١٠ دقائق. • ضع منشفة مبللة بالماء الساخن على وصلة خرطوم التصريف. • أعد توصيل خرطوم توريد الماء وخرطوم تصريف الماء، ثم تأكد من توريد الماء بشكل صحيح.

WA6700JS(PREMIUM)-03515H-01_AR.indd 37 2015-05-12 5:54:39

استكشاف المشاكل وحلها

المشكلة	الإجراء
يتم تصريف الماء إلى الخارج في الحال.	• تأكد أن خرطوم تصريف الماء غير مسدود ومعلق على الخطّاف الخاص بخرطوم التصريف املأ نصف حاوية العصر بالماء، وحاول تشغيل دورة العصر مرة أخرى. • ارفع طرف خرطوم تصريف الماء لمنع تصريف الماء. املأ نصف حاوية العصر بالماء، ثم شغِّل دورة العصر بعد إزالة خرطوم تصريف الماء. • تأكد من تركيب خرطوم تصريف الماء بطريقة صحيحة. راجع قسم التركيب بدليل المستخدم هذا، واضبط وضع خرطوم تصريف الماء طبقًا للإرشادات.
البقع تظل على الملابس.	• نظّف مرشح الماجيك.
توجد روائح كريهة.	• تتجمع الرغاوي الزائدة في التجاويف مما يسبب رائحة كريهة. • شغِّل دورات التنظيف بانتظام للتعقيم. • جفف الجزء الداخلي من الغسالة بعد انتهاء دورة الغسل.

في حالة استمرار المشكلة، اتصل بمركز خدمة عملاء Samsung المحلي.

WA6700JS(PREMIUM)-03515H-01_AR.indd 38 2015-05-12 5:54:39

رموز المعلومات

إذا لم تعمل الغسالة، فقد يظهر أحد رموز المعلومات على لوحة العرض. راجع الجدول التالي وجرِّب الاقتراحات الواردة به.

الرمز	الإجراء
1C	**مستشعر Water Level (مستوى الماء) لا يعمل بشكل سليم.** • افحص جدائل أسلاك مستشعر Water Level (مستوى الماء) • في حالة استمرار ظهور رمز المعلومات، اتصل بمركز خدمة العملاء.
3C	**توجد مشكلة في المحرك** • جرّب إعادة تشغيل الدورة. • إذا استمرت المشكلة، فاتصل بخدمة الصيانة.
4C	**لا يتم تزويد الماء.** • تأكد أن صنابير الماء مفتوحة. • تأكد من عدم انسداد خراطيم الماء. • تأكد من عدم تجمُّد صنابير الماء. • تأكد من تشغيل الغسالة بضغط ماء كافٍ. • تأكد من توصيل صنبوري الماء البارد والساخن بشكل صحيح. • نظِّف المصفاة الشبكية، فقد تكون مسدودة.
4C2	• تأكد من أن خرطوم توريد الماء البارد متصل بصنبور الماء البارد بإحكام. إذا كان الخرطوم متصلاً بصنبور الماء الساخن، فقد تتعرض الملابس للتلف مع بعض دورات الغسل.
5C	**لا يتم تصريف الماء.** • تأكد من عدم انسداد خرطوم تصريف الماء أو تجمُّده. • تأكد أن خرطوم تصريف الماء في وضعه الصحيح، وذلك حسب نوع التوصيل. • نظِّف مصفاة المخلفات حيث قد تكون مسدودة. • تأكد من مد خرطوم تصريف الماء دون التواء داخل نظام التصريف. • في حالة استمرار ظهور رمز المعلومات، اتصل بمركز خدمة العملاء.
9C1	**هناك مشكلة في التحكم الإلكتروني (خطأ الجهد الكهربائي الزائد)** • افحص لوحة الدائرة المطبوعة (PCB) وجدائل الأسلاك. • تحقق من تزويد الطاقة بشكل سليم. • في حالة استمرار ظهور رمز المعلومات، اتصل بمركز خدمة العملاء.
9C2	**تم اكتشاف جهد كهربائي منخفض** • تحقق مما إذا كان سلك التيار الكهربائي متصلاً. • في حالة استمرار ظهور رمز المعلومات، اتصل بمركز خدمة العملاء.

WA6700JS(PREMIUM)-03515H-01_AR.indd 39 2015-05-12 5:54:39

استكشاف المشاكل وحلها

الرمز	الإجراء
AC6	**هناك مشكلة في توصيل العاكس** • افحص لوحة الدائرة المطبوعة (PCB) للعاكس وجدائل الأسلاك. • في حالة استمرار ظهور رمز المعلومات، اتصل بمركز خدمة العملاء.
dC	**يتم تشغيل الغسالة أثناء فتح الباب.** • تأكد أن الباب مغلق بإحكام. • تأكد من عدم وجود ملابس عالقة بالباب.
HC	**هناك مشكلة في التحكم بدرجة حرارة المياه (التحكم بالسخان)** • في حالة استمرار ظهور رمز المعلومات، اتصل بمركز خدمة العملاء.
LC	**افحص خرطوم التصريف.** • تأكد من وضع طرف خرطوم تصريف الماء على الأرض. • تأكد من عدم انسداد خرطوم التصريف. • في حالة استمرار ظهور رمز المعلومات، اتصل بمركز خدمة العملاء.
OC	**يفيض الحوض بالمياه.** • أعد التشغيل بعد العصر. • إذا استمر رمز المعلومات في الظهور على الشاشة، فاتصل بمركز خدمة Samsung المحلي.
PC	**عند عدم التمكن من اكتشاف موضع القابض.** • في حالة استمرار ظهور رمز المعلومات، اتصل بمركز خدمة العملاء.
PC1	**بعد اكتشاف موضع القابض في حالة حدوث خطأ في إشارة القابض.** • في حالة استمرار ظهور رمز المعلومات، اتصل بمركز خدمة العملاء.
Ub	**دورة العصر لا تعمل** • تأكد من توزيع قطع الملابس بالتساوي في الغسالة. • تأكد من تركيب الغسالة على سطح مستوٍ وثابت. • إعادة توزيع الملابس بالغسالة. إذا كانت هناك قطعة واحدة من الملابس تحتاج إلى غسل مثل برنص أو بنطلون جينز، فقد تكون النتيجة النهائية للعصر غير مرضية، وستظهر رسالة تحقق "Ub" على الشاشة.

إذا استمر أي رمز من رموز المعلومات في الظهور على الشاشة، فاتصل بمركز خدمة Samsung المحلي.

WA6700JS(PREMIUM)-03515H-01_AR.indd 40 2015-05-12 5:54:39

المواصفات

بيان المواصفات

النوع		غسالة ذات فتحة علوية			
		WA18J675***	WA16J675***	WA16J673***	WA14J673***
أقصى وزن (كجم)	الغسل	١٨,٠	١٦,٠	١٦,٠	١٤,٠
استهلاك الطاقة (واط)	الغسل	٣٦٠ إلى ٤٢٠		٦٠٠	
	عصر	٣٠٠		٣٥٠	
الأبعاد (مم)		العرض ٦٣٠ × الطول ٦٩٠ × الارتفاع ١١٠٠		العرض ٦٣٠ × الطول ٦٩٠ × الارتفاع ١٠٨٠	
الوزن الصافي (كجم)		٤٨			
ضغط الماء (ميجاباسكال (كجم ثقلي/سم٢))		٠,٠٥ إلى ٠,٧٨ (٠,٥ إلى ٨,٠)			
نوع الغسل		نوع التحريك			
مستوى الماء (لتر)	١٠	٩٦		٩٤	
	٨	٨١		٧٩	
	٦	٦٩		٦٩	
	٤	٥٩		٥٩	
	٢	٤٧		٤٧	
استهلاك الماء (لتر)		١٧٧		١٧٤	
سرعة الدوان (دورة في الدقيقة)		٧٢٠		٧٠٠	

ملاحظة

- يعني رمز النجمة (*) أن الطراز متغير. ويمكن التعبير عنه بالرموز (0-9) أو (A-Z).
- تصميم المنتج ومواصفاته عرضة للتغيير لأغراض تحسين الجودة دون إخطار مسبق.

WA6700JS(PREMIUM)-03515H-01_AR.indd 41 2015-05-12 5:54:39

مذكرة

مذكرة

هل لديك أي أسئلة أو تعليقات؟

البلد	اتصل	أو تفضل بزيارة موقعنا على الإنترنت
EGYPT	08000-726786 16580	www.samsung.com/eg/support
SYRIA	18252273	www.samsung.com/Levant/support (English)