Washing Machine

User manual

WW80J5*****

SSEC SEC

SAMSUNG

Contents

Safety information 3

What you need to know about the safety instructions 3
Important safety symbols 3
Important safety precautions 4

Installation 13

What's included 13
Installation requirements 15
Step-by-step installation 17

Before you start 23

Initial settings 23
Laundry guidelines 24
Detergent drawer guidelines 26

Operations 29

Control panel 29
Simple steps to start 31
Course overview 32
Settings 35

Maintenance 36

Eco Drum Clean 36
Smart check 37
Emergency drain 38
Cleaning 39
Recovery from freezing 42
Care against an extended time of disuse 42

Troubleshooting 43

Checkpoints 43
Information codes 48

Specifications 51

Fabric care chart 51
Protecting the environment 52
Specification sheet 53

WW80J5413IW_03504K_EN(SG-GU).indd 2 2015/3/4 11:49:17

Safety information

Congratulations on your new Samsung washing machine. This manual contains important information on the installation, use and care of your appliance. Please take some time to read this manual to take full advantage of your washing machine's many benefits and features.

What you need to know about the safety instructions

Please read this manual thoroughly to ensure that you know how to safely and efficiently operate the extensive features and functions of your new appliance. Please store the manual in a safe location close to the appliance for future reference. Use this appliance only for its intended purpose as described in this instruction manual.
Warnings and Important Safety Instructions in this manual do not cover all possible conditions and situations that may occur. It is your responsibility to use common sense, caution and care when installing, maintaining and operating your washing machine.
Because the following operating instructions cover various models, the characteristics of your washing machine may differ slightly from those described in this manual and not all warning signs may be applicable. If you have any questions or concerns, contact your nearest service centre or find help and information online at www.samsung.com.

Important safety symbols

What the icons and signs in this user manual mean:

⚠ **WARNING**

Hazards or unsafe practices that may result in **severe personal injury, death and/or property damage**.

⚠ **CAUTION**

Hazards or unsafe practices that may result in **personal injury and/or property damage**.

NOTE

Indicates that a risk of personal injury or material damage exists.

WW80J5413IW_03504K_EN(SG-GU).indd 3 2015/3/4 11:49:18

Safety information

These warning signs are here to prevent injury to yourself and others.
Please follow them explicitly.
After reading this manual, store it in a safe place for future reference.

Read all instructions before using the appliance.

As with any equipment that uses electricity and moving parts, potential hazards exist. To safely operate this appliance, familiarize yourself with its operation and exercise care when using it.

Important safety precautions

⚠ WARNING

To reduce the risk of fire, electric shock, or injury to persons when using your appliance, follow basic precautions, including the following:

Do not let children (or pets) play in or on your washing machine. The washing machine door does not open easily from the inside and children may be seriously injured if trapped inside.

This appliance is not to be used by persons (including children) with reduced physical, sensory or mental capabilities, or lack of experience and knowledge, unless they have been given supervision or instruction concerning use of the appliance by a person responsible for their safety.

Children should be supervised to ensure that they do not play with the appliance.

For use in Europe: This appliance can be used by children aged from 8 years and above and persons with reduced physical, sensory or mental capabilities or lack of experience and knowledge if they have been given supervision or instruction concerning use of the appliance in a safe way and understand the hazards involved. Children shall not play with the appliance. Cleaning and user maintenance shall not be made by children without supervision.

WW80J5413IW_03504K_EN(SG-GU).indd 4 2015/3/4 11:49:18

If the supply cord is damaged, it must be replaced by the manufacturer, its service agent or similarly qualified persons in order to avoid a hazard.

This appliance should be positioned so that the power plug, the water supply taps, and the drain pipes are accessible.

For appliances with ventilation openings in the base, that a carpet must not obstruct the openings.

The new hose-sets supplied with the appliance are to be used and that old hose-sets should not be reused.

⚠ **CAUTION**

In order to avoid a hazard due to inadvertent resetting of the thermal cut-out, this appliance must not be supplied through an external switching device, such as a timer, or connected to a circuit that is regularly switched on and off by the utility.

Critical installation warnings

⚠ **WARNING**

The installation of this appliance must be performed by a qualified technician or service company.

- Failure to do so may result in electric shock, fire, an explosion, problems with the product, or injury.

The appliance is heavy, therefore take care when lifting it.

Plug the power cord into an AC 220 - 240 V / 50 Hz wall socket or higher and use the socket for this appliance only. Never use an extension cord.

- Sharing a wall socket with other appliances using a power strip or extending the power cord may result in electric shock or fire.
- Ensure that the power voltage, frequency, and current are the same as those of the product specifications. Failure to do so may result in electric shock or fire. Plug the power plug into the wall socket firmly.

WW80J5413IW_03504K_EN(SG-GU).indd 5 2015/3/4 11:49:18

Safety information

Remove all foreign substances such as dust or water from the power plug terminals and contact points using a dry cloth on a regular basis.

- Unplug the power plug and clean it with a dry cloth.
- Failure to do so may result in electric shock or fire.
- Plug the power plug into the wall socket so that the cord is running towards the floor. If you plug the power plug into the socket in the opposite direction, the electric wires within the cable may be damaged and this may result in electric shock or fire.

Keep all packaging materials out of the reach of children as these may be dangerous.

- If a child places a bag over its head, it may suffocate.
  When the appliance, power plug or power cord is damaged, contact your nearest service centre.

This appliance must be properly grounded.

Do not ground the appliance to a gas pipe, plastic water pipe, or telephone line.

- This may result in electric shock, fire, an explosion, or problems with the product.
- Never plug the power cord into a socket that is not grounded correctly and make sure that it is in accordance with local and national regulations.

Do not install this appliance near a heater or any inflammable material.

Do not install this appliance in a humid, oily or dusty location, or in a location exposed to direct sunlight or water (rain drops).

Do not install this appliance in a location exposed to low temperatures.

- Frost may cause the tubes to burst.

Do not install this appliance in a location where gas may leak.

- This may result in electric shock or fire.

Do not use an electric transformer.

- This may result in electric shock or fire.

Do not use a damaged power plug, damaged power cord, or loose wall socket.

- This may result in electric shock or fire.

Do not pull or excessively bend the power cord.

Do not twist or tie the power cord.

Do not hook the power cord over a metal object, place a heavy object on the power cord, insert the power cord between objects, or push the power cord into the space behind the appliance.

- This may result in electric shock or fire.

WW80J5413IW_03504K_EN(SG-GU).indd 6 2015/3/4 11:49:18

Do not pull the power cord when unplugging the power plug.
- Unplug the power plug by holding the plug.
- Failure to do so may result in electric shock or fire.

Installation cautions

⚠ **CAUTION**

This appliance should be positioned in such a way that the power plug is easily accessible.
- Failure to do so may result in electric shock or fire due to electric leakage.

Install your appliance on a solid, level floor that can support its weight.
- Failure to do so may result in abnormal vibrations, movement, noise, or problems with the product.

Critical usage warnings

⚠ **WARNING**

If the appliance is flooded, turn off the water & power supplies immediately and contact your nearest service centre.
- Do not touch the power plug with wet hands.
- Failure to do so may result in electric shock.

If the appliance generates a strange noise, a burning smell, or smoke, unplug the power plug immediately and contact your nearest service centre.
- Failure to do so may result in electric shock or fire.

In the event of a gas leak (such as propane gas, LP gas, etc.), ventilate immediately without touching the power plug. Do not touch the appliance or power cord.
- Do not use a ventilating fan.
- A spark may result in an explosion or fire.

Do not let children play in or on the washing machine. In addition, when disposing of the appliance, remove the washing machine door lever.
- If trapped inside the product, children may suffocate to death.

Make sure to remove the packaging (sponge, styrofoam) attached to the bottom of the washing machine before using it.

WW80J5413IW_03504K_EN(SG-GU).indd 7 2015/3/4 11:49:18

Safety information

Do not wash items contaminated with gasoline, kerosene, benzene, paint thinner, alcohol or other inflammable or explosive substances.

- This may result in electric shock, fire, or an explosion.

Do not open the washing machine door by force while it is operating (high-temperature washing/drying/spinning).

- Water flowing out of the washing machine may result in burns or cause the floor to be slippery. This may result in injury.
- Opening the door by force may result in damage to the product or injury.

Do not insert your hand under the washing machine while an operation is in progress.

- This may result in injury.

Do not touch the power plug with wet hands.

- This may result in electric shock.

Do not turn the appliance off by unplugging the power plug while an operation is in progress.

- Plugging the power plug into the wall socket again may cause a spark and result in electric shock or fire.

Do not let children or the infirm use this washing machine without proper supervision. Do not let children climb in or onto the appliance.

- This may result in electric shock, burns or injury.

Do not insert your hand or a metal object under the washing machine while it is operating.

- This may result in injury.

Do not unplug the appliance by pulling the power cord. Always grip the plug firmly and pull it straight out of the outlet.

- Damage to the power cord may cause a short-circuit, fire and/or electric shock.

Do not attempt to repair, disassemble, or modify the appliance yourself.

- Do not use a fuse (such as copper, steel wire, etc.) other than a standard fuse.
- When the appliance needs to be repaired or reinstalled, contact your nearest service centre.
- Failure to do so may result in electric shock, fire, problems with the product, or injury.

If the water supply hose comes loose from the water tap and floods the appliance, unplug the power plug.

- Failure to do so may result in electric shock or fire.

Unplug the power plug when the appliance is not being used for long periods of time or during a thunder or lightning storm.

- Failure to do so may result in electric shock or fire.

WW80J5413IW_03504K_EN(SG-GU).indd 8 2015/3/4 11:49:18

If any foreign substance enters into the appliance, unplug the power plug and contact you nearest Samsung Customer Service.

- This may result in electric shock or fire.

Usage cautions

⚠ **CAUTION**

When the washing machine is contaminated by a foreign substance such as detergent, dirt, food waste, etc., unplug the power plug and clean the washing machine using a damp, soft cloth.

- Failure to do so may result in discolouration, deformation, damage, or rust.

The front glass may be broken by a strong impact. Take care when using the washing machine.

- If the glass is broken, it may result in injury.

After a water supply failure or when reconnecting the water supply hose, open the water tap slowly.

Open the water tap slowly after a long period of non-use.

- The air pressure in the water supply hose or the water pipe may damage a product part or result in a water leak.

If a draining error occurs during an operation, check if there is a draining problem.

- If the washing machine is used when it is flooded because of a draining problem, it may result in electric shock or fire.

Insert the laundry into the washing machine completely so that the laundry does not get caught in the door.

- If laundry gets caught in the door, it may result in damage to the laundry or the washing machine, or result in a water leak.

Turn the water supply off when the washing machine is not being used.

Ensure that the screws on the water supply hose connector are properly tightened.

- Failure to do so may result in property damage or injury.

Ensure that the rubber seal and front door glass are not contaminated by a foreign substance (e.g. waste, thread, hair, etc.).

- If a foreign substance is caught in the door or the door is not completely closed, it may cause a water leak.

WW80J5413IW_03504K_EN(SG-GU).indd 9 2015/3/4 11:49:19

Safety information

Open the water tap and check if the water supply hose connector is firmly tightened and that there is no water leak before using the product.

- If the screws on the water supply hose connector are loose, it may result in a water leak.

The product you have purchased is designed for domestic use only.

Using the product for business purposes qualifies as a product misuse. In this case, the product will not be covered by the standard warranty provided by Samsung and no responsibility can be attributed to Samsung for malfunctions or damages resulting from such misuse.

Do not stand on the appliance or place objects (such as laundry, lighted candles, lighted cigarettes, dishes, chemicals, metal objects, etc.) on the appliance.

- This may result in electric shock, fire, problems with the product, or injury.

Do not spray volatile material such as insecticide onto the surface of the appliance.

- As well as being harmful to humans, this may result in electric shock, fire or problems with the product.

Do not place objects that generate electromagnetic fields near the washing machine.

- This may result in injury due to a malfunction.

Water drained during a high-temperature wash or drying cycle is hot. Do not touch the water.

- This may result in burns or injury.

Do not wash, spin, or dry water-proof seats, mats, or clothing (*) unless your appliance has a special cycle for washing these items.

(*): Woollen bedding, rain covers, fishing vests, ski pants, sleeping bags, diaper covers, sweat suits, and bicycle, motor cycle and car covers, etc.

- Do not wash thick or hard mats even if the washing machine mark is on the care label. This may result in injury or damage to the washing machine, walls, floor, or clothing due to abnormal vibrations.
- Do not wash throw rugs or doormats with rubber backing. The rubber backing may come off and stick to inside the drum, and this may result in malfunction such as a drainage error.

Do not operate the washing machine when the detergent drawer is removed.

- This may result in electric shock or injury due to a water leak.

Do not touch the insides of the drum during or just after drying as it is hot.

- This may result in burns.

Do not insert your hand into the detergent drawer.

- This may result in injury as your hand may be caught by the detergent input device.
- The liquid detergent guide (applicable models only) is not used for powder detergent. Remove the guide when using powder detergent.

WW80J5413IW_03504K_EN(SG-GU).indd 10 2015/3/4 11:49:19

Do not place any objects (such as shoes, food waste, animals) other than laundry into the washing machine.

- This may result in damage to the washing machine, or injury and death in the case of pets due to the abnormal vibrations.

Do not press the buttons using sharp objects such as pins, knifes, fingernails, etc.

- This may result in electric shock or injury.

Do not wash laundry contaminated by oils, creams or lotions usually found in skincare shops or massage clinics.

- This may cause the rubber seal to become deformed and result in a water leak.

Do not leave metal objects such as safety pins, hair pins or bleach in the drum for long periods of time.

- This may cause the drum to rust.
- If rust starts appearing on the surface of the drum, apply a (neutral) cleansing agent to the surface and use a sponge to clean it. Never use a metal brush.

Do not use dry cleaning detergent directly and do not wash, rinse, or spin laundry contaminated by dry cleaning detergent.

- This may result in spontaneous combustion or ignition due to the heat from the oxidation of the oil.

Do not use water from water cooling/heating devices.

- This may result in problems with the washing machine.

Do not use natural hand-washing soap for the washing machine.

- If it hardens and accumulates inside the washing machine, it may result in problems with the product, discolouration, rust, or bad odours.

Place socks and brassieres in a washing net and wash them with the other laundry.

Do not wash large laundry items such as bedding in the washing net.

- Failure to do so may result in injury due to abnormal vibrations.

Do not use hardened detergent.

- If it accumulates inside the washing machine, it may result in a water leak.

Make sure that the pockets of all the clothing items to be washed are empty.

- Hard, sharp objects such as coins, safety pins, nails, screws, or stones can cause extensive damage to the appliance.

Do not wash clothing with large buckles, buttons or other heavy metal objects.

Sort the laundry by color on the basis of its colorfastness and select the recommended cycle, water temperature and additional functions.

- This may result in discoloration or fabric damage.

WW80J5413IW_03504K_EN(SG-GU).indd 11 2015/3/4 11:49:19

Safety information

Take care that children's fingers are not caught in the door when you close it.

- Failure to do so may result in injury.

Critical cleaning warnings

⚠ **WARNING**

Do not clean the appliance by spraying water directly onto it.

Do not use the a strong acidic cleaning agent.

Do not use benzene, thinner or alcohol to clean the appliance.

- This may result in discolouration, deformation, damage, electric shock or fire.

Before cleaning or performing maintenance, unplug the appliance from the wall socket.

- Failure to do so may result in electric shock or fire.

WW80J5413IW_03504K_EN(SG-GU).indd 12 2015/3/4 11:49:19

Installation

Follow these instructions carefully to ensure proper installation of the washing machine and to prevent accidents when doing laundry.

What's included

Make sure all the parts are included in the product package. If you have a problem with the washing machine or the parts, contact a local Samsung customer centre or the retailer.

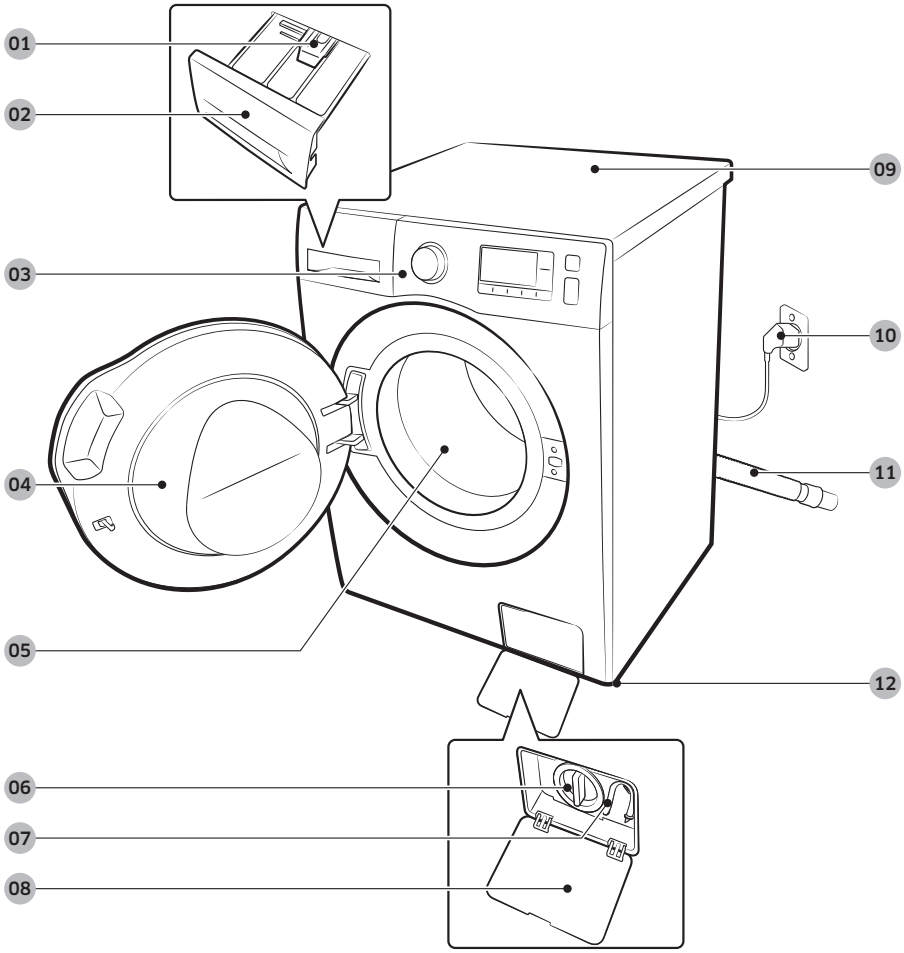

01 Release lever	**02** Detergent drawer	**03** Control panel
04 Door	**05** Drum	**06** Lint filter
07 Emergency drain tube	**08** Filter cover	**09** Worktop
10 Power plug	**11** Drain hose	**12** Levelling feet

WW80J5413IW_03504K_EN(SG-GU).indd 13 2015/3/4 11:49:19

Installation

Spanner

Bolt caps

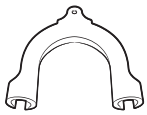

Hose guide

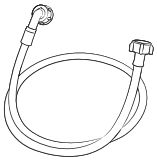

Cold water hose

Hot water hose

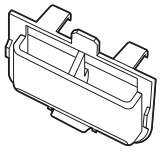

Liquid detergent container

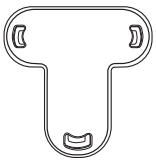

Cap fixer

NOTE

- Bolt caps : The provided number (3 to 6) of bolt caps depends on the model.
- Hot water hose: Applicable models only.
- Liquid detergent container: Applicable models only.

WW80J5413IW_03504K_EN(SG-GU).indd 14 2015/3/4 11:49:20

Installation requirements

Electrical supply and grounding

- AC 220-240 V / 50 Hz fuse or circuit breaker is required
- Use an individual branch circuit specific to the washing machine

To ensure proper grounding, the washing machine comes with a power cord featuring a three-prong grounding plug for use in a properly installed and grounded outlet. Check with a qualified electrician or serviceperson if you are not sure about the grounding.
Do not modify the provided plug. If it does not fit the outlet, call a qualified electrician to install a proper outlet.

⚠ **WARNING**

- Do NOT use an extension cord.
- Use only the power cord that comes with the washing machine.
- Do NOT connect the ground wire to plastic plumbing, gas lines, or hot water pipes.
- Improperly connected grounding conductors may cause electric shock.

Water supply

A proper water pressure for this washing machine is between 50 kPa and 800 kPa. Water pressure less than 50 kPa may cause the water valve not to close completely. Or, it may take longer to fill the drum, causing the washing machine to turn off. Water taps must be within 120 cm from the rear of the washing machine so that the provided inlet hoses reach the washing machine.
To reduce the risk of leaks:

- Make sure water taps are easily accessible.
- Turn off the taps when the washing machine is not in use.
- Check for any leaks at the water inlet hose fittings on a regular basis.

⚠ **CAUTION**

Before using the washing machine for the first time, check all connections at the water valve and taps for any leaks.

Drain

Samsung recommends a standpipe in height of 60~90 cm. The drain hose must be connected through the hose clip to the standpipe, and the standpipe must fully cover the drain hose.

WW80J5413IW_03504K_EN(SG-GU).indd 15 2015/3/4 11:49:20

Installation

Flooring

For best performance, the washing machine must be installed on a solid floor. Wood floors may need to be reinforced to minimize vibration and/or unbalanced loads. Carpeting and soft tile surfaces are not a good resistance to vibrations and may cause the washing machine to move slightly during the spin cycle.

⚠ **CAUTION**

Do NOT install the washing machine on a platform or a poorly supported structure.

Water temperature

Do not install the washing machine in areas where water may freeze as the washing machine always retains some water in its water valves, pumps, and/or hoses. Frozen water left in the connection parts may cause damage to belts, the pump, and other components of the washing machine.

Alcove or closet installation

Minimum clearance for stable operation:

Sides	25 mm	Rear	50 mm
Top	25 mm	Front	550 mm

If both the washing machine and a dryer are installed in the same location, the front of the alcove or closet must have at least a 550 mm unobstructed air opening. Your washing machine alone does not require a specific air opening.

WW80J5413IW_03504K_EN(SG-GU).indd 16 2015/3/4 11:49:20

Step-by-step installation

STEP 1 Select a location

Location requirements:

- Solid, level surface without carpeting or flooring that may obstruct ventilation
- Away from direct sunlight
- Adequate room for ventilation and wiring
- The ambient temperature is always higher than the freezing point (0 ˚C)
- Away from a heat source

STEP 2 Remove the shipping bolts

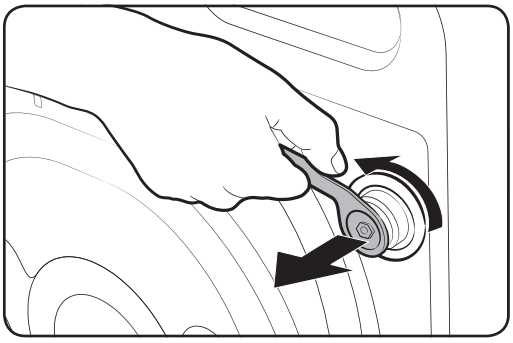

Unpack the product package and remove all shipping bolts.

1. Loosen all shipping bolts on the rear of the machine using the supplied spanner.

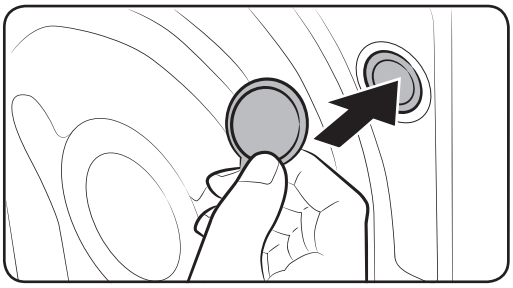

2. Fill the holes with the supplied plastic bolt caps.
   Keep the shipping bolts for future use.

⚠ **WARNING**

Packaging materials can be dangerous to children. Dispose all packaging material (plastic bags, polystyrene, etc.) out of children's reach.

WW80J5413IW_03504K_EN(SG-GU).indd 17 2015/3/4 11:49:20

Installation

STEP 3 Adjust the levelling feet

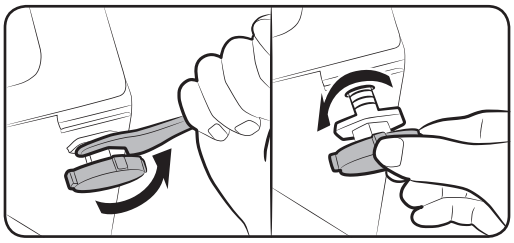

1. Gently slide the washing machine into position. Excessive force may damage the levelling feet.
2. Level the washing machine by manually adjusting the levelling feet.

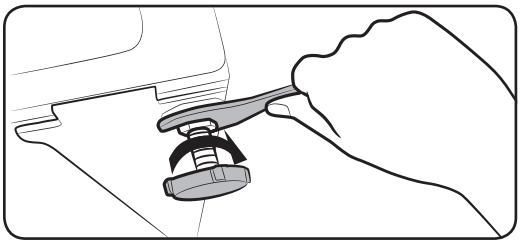

3. When levelling is complete, tighten the nuts using the spanner.

STEP 4 Connect the water hose

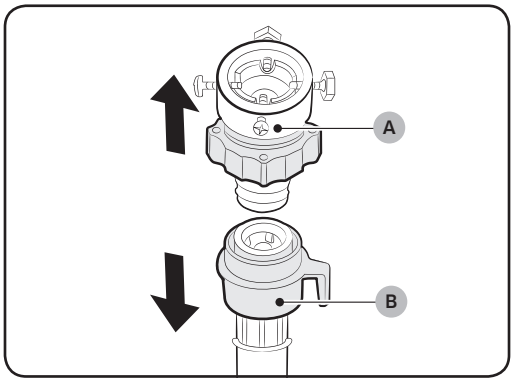

Connect the water hose to the water tap.

1. Remove the **adaptor (A)** from the **water hose (B)**.

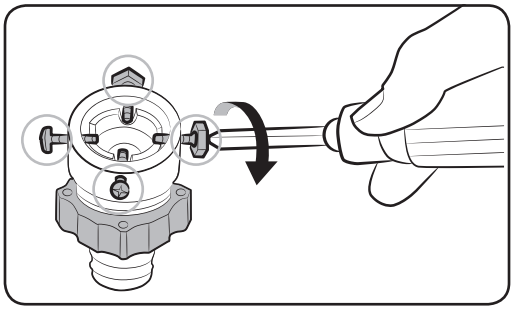

2. Use a Philips screwdriver to loosen four screws on the adaptor.

WW80J5413IW_03504K_EN(SG-GU).indd 18 2015/3/4 11:49:21

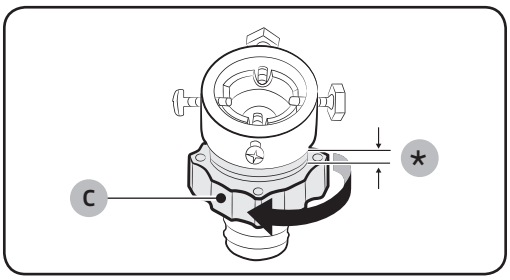

3. Hold the adaptor and turn **part (C)** in the arrow direction to loosen it by 5 mm (*).

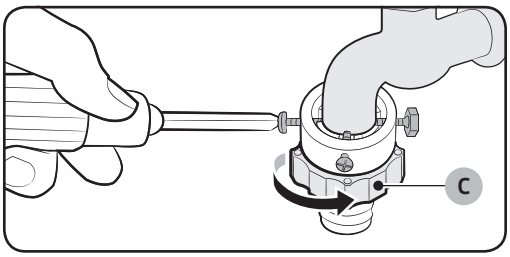

4. Insert the adaptor into the water tap, and tighten the screws while lifting up the adaptor.
5. Turn **part (C)** in the arrow direction to tighten it.

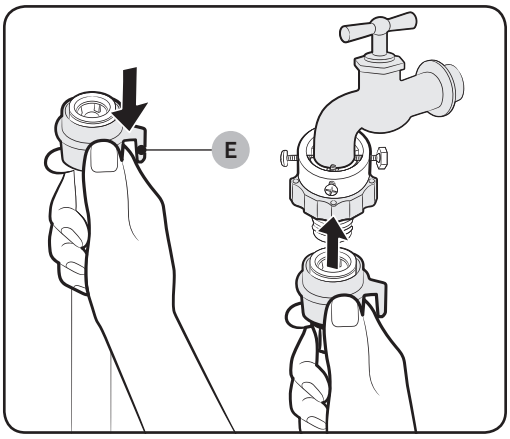

6. While holding down **part (E)**, connect the water hose to the adaptor. Then, release **part (E)**. The hose fits into the adaptor with a clicking sound.

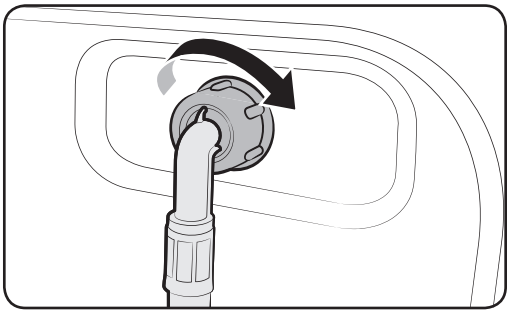

7. Connect the other end of the water hose to the inlet valve on the back of the washing machine. Turn the hose clockwise to tighten.

WW80J5413IW_03504K_EN(SG-GU).indd 19 2015/3/4 11:49:22

Installation

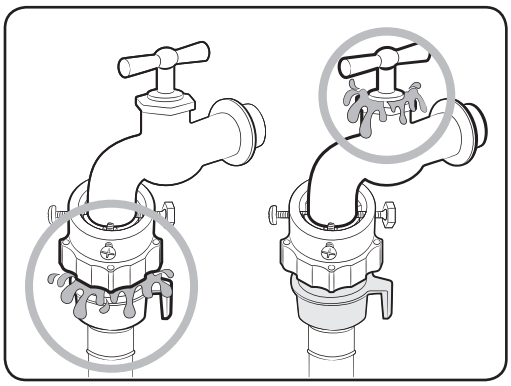

8. Open the water tap and check if there are any leaks around the connection areas. If there are water leaks, repeat the steps above.

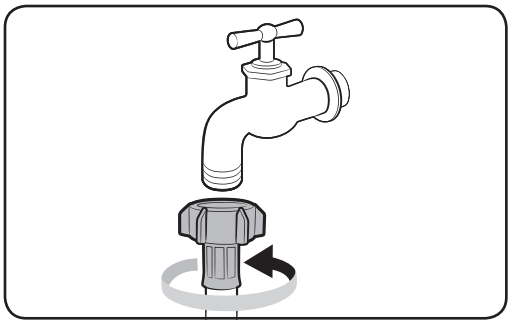

- If using a screw type of water tap, connect the water hose to the water tap as shown.

WARNING

Stop using the washing machine if there is a water leak, and contact a local Samsung service centre. Otherwise, this may cause electric shock.

CAUTION

Do not stretch the water hose by force. If the hose is too short, replace the hose with a longer, high-pressure hose.

NOTE

- After connecting the water hose to the adaptor, check if it is connected properly by pulling the water hose downwards.
- Use a popular type of water taps. If the tap is square-shaped or too big, remove the spacer ring before inserting the tap into the adaptor.

WW80J5413IW_03504K_EN(SG-GU).indd 20 2015/3/4 11:49:22

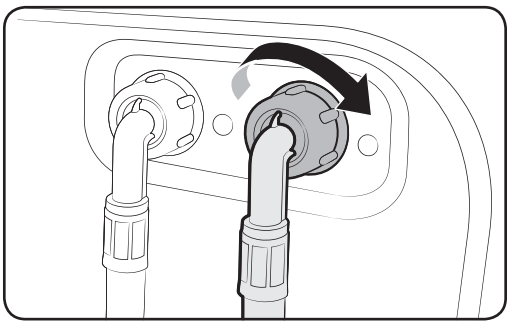

For models with an additional hot water inlet:

1. Connect the red end of the hot water hose to the hot water inlet on the back of the machine.
2. Connect the other end of the hot water hose to the hot water tap.

Aqua hose (applicable models only)

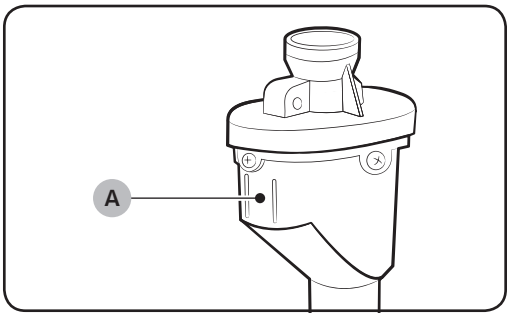

The aqua hose alerts users of a risk of water leaks. It senses the water flow and turns red on the centre **indicator (A)** in case of a leak.

WW80J5413IW_03504K_EN(SG-GU).indd 21 2015/3/4 11:49:23

Installation

STEP 5 Position the drain hose

The drain hose can be positioned in three ways:

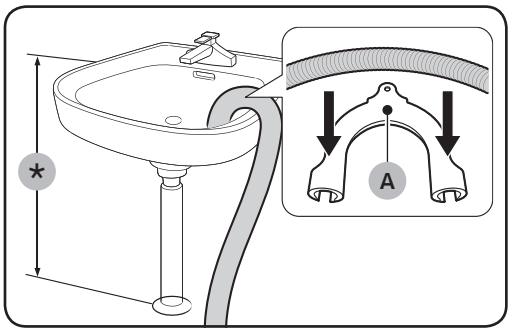

Over the edge of a wash basin

The drain hose must be placed at a height of between 60 cm and 90 cm (*) from the floor. To keep the spout of the drain hose bent, use the supplied **plastic hose guide (A)**. Secure the guide to the wall using a hook to ensure stable drainage.

In a sink drain pipe

The drain pipe must be above the sink siphon so that the end of the hose is at least 60 cm above the floor.

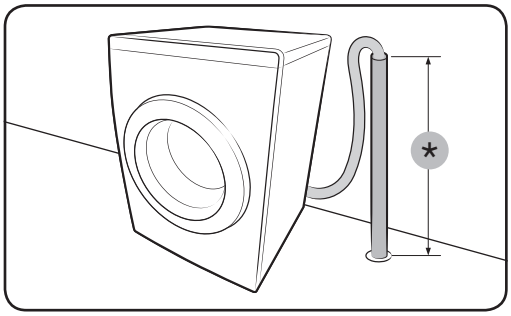

In a drain pipe

The drain pipe should be between 60 cm and 90 cm high **(*)**. It is advisable to use a 65 cm high vertical pipe. Make sure the drain hose is connected to the stand pipe at a slant.

Drain standpipe requirements:

- Minimum diameter of 5 cm
- Minimum carry-away capacity of 60 litres per minute

STEP 6 Turn on the washing machine

Plug the power cord into a wall socket featuring an AC 220-240 V / 50 Hz approved electrical outlet protected by a fuse or circuit breaker. Then, press **Power** to turn on the washing machine.

WW80J5413IW_03504K_EN(SG-GU).indd 22 2015/3/4 11:49:23

Before you start

Initial settings

Run Calibration (recommended)

Calibration ensures accurate weight detection by the washing machine. Make sure the drum is empty before running Calibration.

1. Power off, and then power on the washing machine.
2. Hold down **Temp.** and **Delay End** simultaneously for 3 seconds to enter Calibration mode. The “**CB**” message appears.
3. Press **Start/Pause** to run the Calibration cycle.
4. The drum will rotate clockwise and counter-clockwise for about 3 minutes.
5. When the cycle is complete, “**0**” appears on the display and the washing machine will turn off automatically.
6. The washing machine is now ready for use.

WW80J5413IW_03504K_EN(SG-GU).indd 23 2015/3/4 11:49:23

Before you start

Laundry guidelines

STEP 1 Sort

Sort the laundry according to these criteria:

- Care Label: Sort the laundry into cottons, mixed fibres, synthetics, silks, wools, and rayon.
- Colour: Separate whites from colours.
- Size: Mixing different-sized items together in the drum improves the washing performance.
- Sensitivity: Wash delicate items separately using an Easy Iron option for pure, new woollen items, curtains, and silk items. Check the labels on the items.

NOTE

Make sure to check the care label on the clothing, and sort them accordingly before starting the wash.

STEP 2 Empty pockets

Empty all the pockets of your laundry items

- Metal objects such as coins, pins, and buckles on clothing may damage other laundry items as well as the drum.

Turn clothing with buttons and embroideries inside out

- If pants or jacket zippers are open while washing, the drum may be damaged. Zippers should be closed and fixed with a string.
- Clothing with long strings may become entangled with other clothes. Make sure to tie the strings before starting the wash.

STEP 3 Use a laundry net

- Brassieres (water washable) must be placed in a laundry net. Metal parts of the brassieres may break through and tear other laundry items.
- Small, light clothing such as socks, gloves, stockings, and handkerchiefs may become caught around the door. Place them inside a fine laundry net.
- Do not wash the laundry net by itself without other laundry. This may cause abnormal vibrations that could move the washing machine and result in injury.

WW80J5413IW_03504K_EN(SG-GU).indd 24 2015/3/4 11:49:24

STEP 4 Prewash (if necessary)

Select the Prewash option for the selected course if the laundry is heavily soiled. Do not use the Prewash option when detergent is manually added into the drum.

STEP 5 Determine the load capacity

Do not overload the washing machine. Overloading may cause the washing machine to not wash properly. For the load capacity for the type of clothing, see page 32.

NOTE

When washing bedding or bedding covers, the wash time may be lengthened or the spin efficiency may be reduced. For bedding or bedding covers, the recommended maximum spin cycle speed is 800 rpm, and the load capacity is 2 kg or less.

CAUTION

If the laundry is unbalanced and the "UB" information code is displayed, redistribute the load. Unbalanced laundry may reduce the spinning performance.

STEP 6 Apply a proper detergent type

The type of detergent depends on the type of fabric (cotton, synthetic, delicate items, wool), colour, wash temperature, and degree of soiling. Always use "low suds" laundry detergent, which is designed for automatic washing machines.

NOTE

- Follow the detergent manufacturer's recommendations based on the weight of the laundry, the degree of soiling, and the hardness of the water in your local area. If you are not sure about the water hardness, contact a local water authority.
- Do not use detergent that tends to be hardened or solidified. This detergent may remain after the rinse cycle, blocking the drain outlet.

CAUTION

When washing wool using the wool course, use only a neutral liquid detergent. If used with the Wool course, powder detergent may remain on the laundry and discolour the laundry.

WW80J5413IW_03504K_EN(SG-GU).indd 25 2015/3/4 11:49:24

Before you start

Detergent drawer guidelines

The washing machine provides a three-compartment dispenser: the left compartment for the main wash, the front-right for fabric softeners, and the rear-right for the preliminary wash.

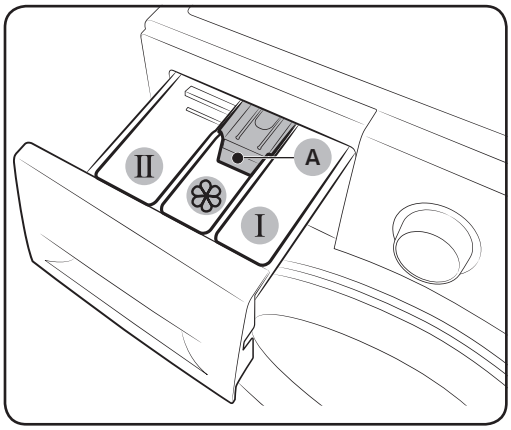

01 I **Prewash compartment:** Apply prewash detergent or starch.

02 II **Main-wash compartment:** Apply main-wash detergent, water softener, soaking detergent, bleach, and/or stain removers.

03 ❀ **Softener compartment:** Apply additives such as fabric softener. Do not exceed the **max line (A)**.

⚠ **CAUTION**

- Do not open the detergent drawer while the washing machine is operating.
- Do not use the following types of detergent:
  - Tablet or capsule types
  - Ball or net types
- To prevent the compartment clogging, concentrated or highly-enriched agents (fabric softener or detergent) must be diluted with water before being applied.

To apply washing agents to the detergent drawer

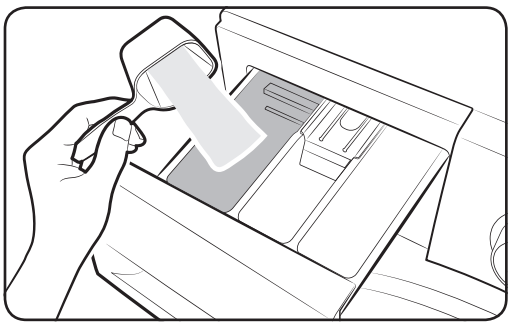

1. Slide open the detergent drawer.
2. Apply laundry detergent to the II. **main-wash compartment** as instructed or recommended by the manufacturer. To use liquid detergent, see page **28.**

WW80J5413IW_03504K_EN(SG-GU).indd 26 2015/3/4 11:49:24

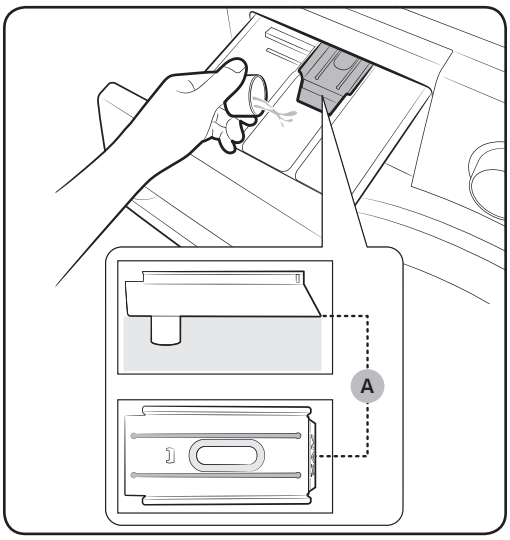

3. Apply fabric softener to the softener compartment. Do not exceed the max line (A).

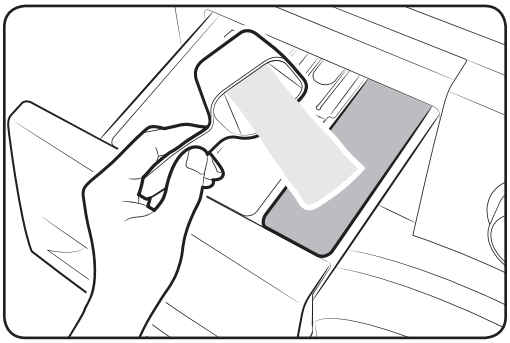

4. If you want to prewash, apply prewash detergent to the prewash compartment as instructed or recommended by the manufacturer.
5. Close the detergent drawer.

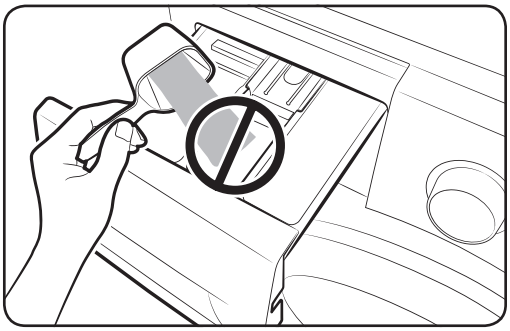

⚠ **CAUTION**

- Do not apply powder detergent to the liquid container.
- Concentrated fabric softener must be diluted with water before applied.
- Do not apply main-wash detergent to the softener compartment.

WW80J5413IW_03504K_EN(SG-GU).indd 27 2015/3/4 11:49:25

Before you start

To use liquid detergent (applicable models only)

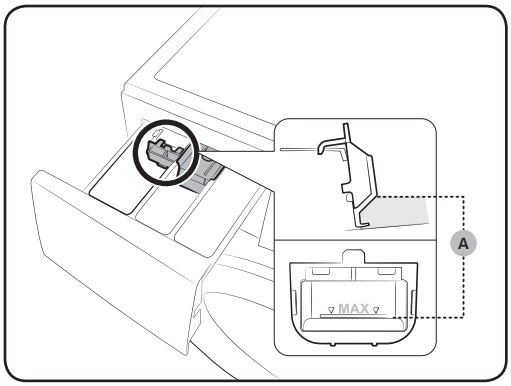

First insert the provided liquid container in the Ⅱ **main-wash compartment**. Then, apply liquid detergent to the container below the marked **max line (A)**.

⚠ **CAUTION**

- Do not exceed the max line that is marked inside the container.
- Remove the liquid container if using powder detergent.

WW80J5413IW_03504K_EN(SG-GU).indd 28 2015/3/4 11:49:25

Operations

Control panel

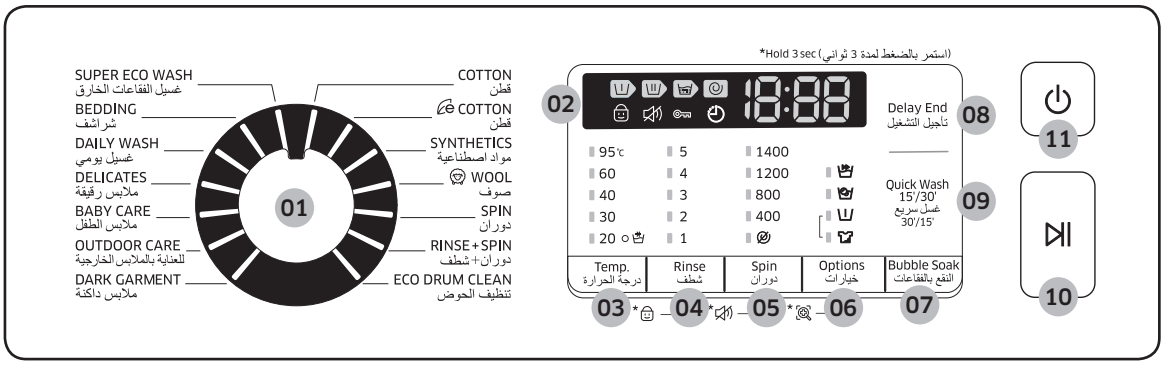

01 Course Selector	Turn the dial to select a course.
02 Display	The display shows current course information and estimated time remaining, or an information code when a problem occurs.
03 Temp.	Press to change the water temperature for the current course.
04 Rinse	Press to change the rinse count for the current cycle. You can set the rinse count to a max of 5.
05 Spin	Press to change the spinning speed for the current course. • Rinse Hold (No indicator): The final rinse cycle is suspended so that the laundry remains in the water. To unload the laundry, run a drain or spin cycle. • No Spin ⊘: The drum does not spin after the final drain cycle.
06 Options	Press to select an option from Intensive, Prewash, and Intensive+Prewash. Press again to deselect.
07 Bubble Soak	Press to activate/deactivate the Bubble Soak function. This function helps remove a wide variety of stubborn stains.
08 Delay End	Delay End lets you set the end time of the current cycle. Based on your settings, the start time of the cycle will be determined by the machine's internal logic. For example, this setting is useful for programming your machine to finish a wash at the time you normally return home from work. • Press to choose a preset unit of hours.

WW80J5413IW_03504K_EN(SG-GU).indd 29 2015/3/4 11:49:25

Operations

09 Quick Wash 15’/30’	For lightly soiled garments in less than 2 kg that you want to wash quickly.
10 Start/Pause	Press to start or stop operation.
11 Power	Press to turn on/off the washing machine.

WW80J5413IW_03504K_EN(SG-GU).indd 30 2015/3/4 11:49:25

Simple steps to start

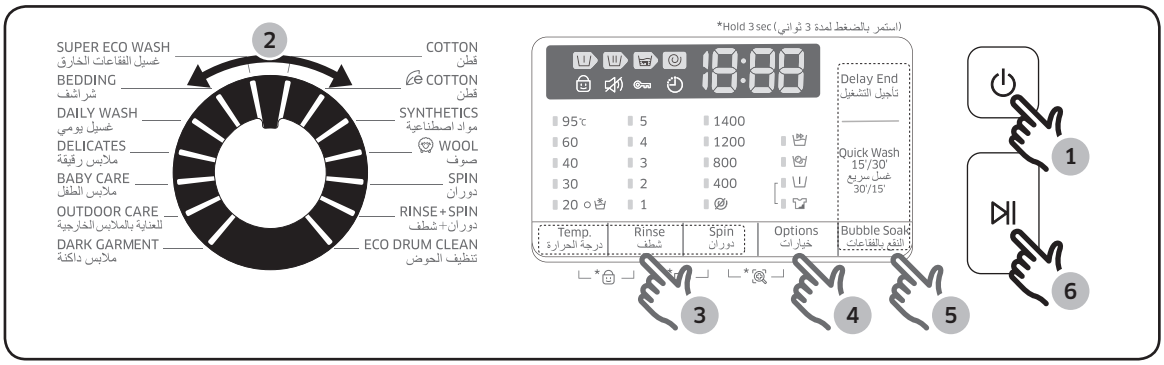

1. Press **Power** to turn on the washing machine.
2. Turn the **Course Selector** to select a course.
3. Change the course settings (**Temp.**, **Rinse**, and **Spin**) as necessary.
4. To add an option, press **Options**. Use the button again to choose a preferred item.
5. The machine provides three easy to access buttons for **Bubble Soak**, **Quick Wash15'/30'**, and **Delay End** for your convenience. If you want to use one of these options, press the corresponding button.
6. Press **Start/Pause**.

To change the course during operation

1. Press **Start/Pause** to stop operation.
2. Select a different course.
3. Press **Start/Pause** again to start the new course.

WW80J5413IW_03504K_EN(SG-GU).indd 31 2015/3/4 11:49:26

Operations

Course overview

Standard courses

Course	Description	Max load (kg)
COTTON	• For cottons, bed linens, table linens, underwear, towels, or shirts. The washing time and the number of rinse cycles are automatically adjusted according to the load. • The energy label specifications have been determined by using the following program according to UAE.S 5010 2:2013. The program is “Cotton 60 ˚C + Intensive”.	Max
COTTON	• Optimal performance with lower energy for cotton fabrics, bed linens, table linens, underwear, towels, or shirts.	Max
SYNTHETICS	• For blouses or shirts that are made of polyester (diolen, trevira), polyamide (perlon, nylon), or the like.	4
WOOL	• Specific for machine-washable wool for loads less than 2 kg. • The wool course features gentle cradling and soaking to protect the wool fibres from shrinkage/distortion. • A neutral detergent is recommended.	2
SPIN	• Featuring an additional spin process to effectively remove moisture from laundry.	-
RINSE+SPIN	• Featuring an additional rinse process after applying fabric softener to the laundry.	-
ECO DRUM CLEAN	• Cleans the drum by removing dirt and bacteria from the drum. • Perform once every 40 washes with no detergent or bleach applied. • Make sure the drum is empty. • Do not use any cleaning agents for cleaning the drum.	-

WW80J5413IW_03504K_EN(SG-GU).indd 32 2015/3/4 11:49:26

Course	Description	Max load (kg)
SUPER ECO WASH	• Low-temperature Eco Bubble helps reduce power consumption.	4
BEDDING	• For bed spreads, bed sheets, bedding covers, etc. • For best results, wash only 1 type of bedding and make sure the load weighs less than 2 kg.	2
DAILY WASH	• For everyday items such as underwear and shirts.	4
DELICATES	• For sheer fabrics, bras, lingerie (silk), and other handwash-only fabrics. • For best performance, use liquid detergent.	2
BABY CARE	• Featuring a high-temperature wash and extra rinses to help remove the remaining detergent effectively.	4
OUTDOOR CARE	• For outdoor clothes, skiwear, and sportswear that are made of functional materials such as spandex, stretch, and micro-fibre.	2
DARK GARMENT	• Featuring additional rinses and reduced spinning to ensure that the laundry is washed gently and rinsed thoroughly.	4

Options

Option		Description
	Pre Wash	• This will add a preliminary washing cycle before the main wash cycle.
	Intensive	• For badly soiled laundry. The operation time for each cycle is longer than normal.
	Bubble Soak	• Bubble Soak helps remove a variety of stubborn stains. • With Bubble Soak selected, laundry is thoroughly soaked in water bubbles for effective washing. • Bubble Soak is available with and adds up to 20 or30 minutes to 3 cycles: Cotton, Synthetics, and Baby Care.

WW80J5413IW_03504K_EN(SG-GU).indd 33 2015/3/4 11:49:27

Operations

Option		Description
	Quick Wash 15’/30’	• Specific to less soiled garments with less than a 2 kg load. • It takes a minimum of about 15 minutes, depending on the conditions such as the water pressure, water hardness, and/or extra options selected. • The cycle time changes to Off > 15 min > 30 min, and back to Off in this sequence. • A recommended amount of detergent is less than 20 g (for a 2 kg load)
	Delay End	• The displayed time refers to the end time of a selected course.

Delay End

You can set the washing machine to finish your wash automatically at a later time, choosing a delay of between 1 to 19 hours (in 1 hour increments). The hour displayed indicates the time the wash will finish.

1. Select a course. Then change the cycle settings if necessary.
2. Press **Delay End** repeatedly until a desired end time is set.
3. Press **Start/Pause**.
   The corresponding indicator turns on with the clock running.
4. To cancel the **Delay End**, restart the washing machine by pressing **Power**.

Real-life case

You want to finish a two-hour course 3 hours later from now. For this, you add the Delay End option to the current cycle with the 3-hour setting, and press **Start/Pause** at 2:00 p.m. Then, what happens? The washing machine starts operating at 3:00 p.m., and ends at 5:00 p.m. Provided below is the time line for this example.

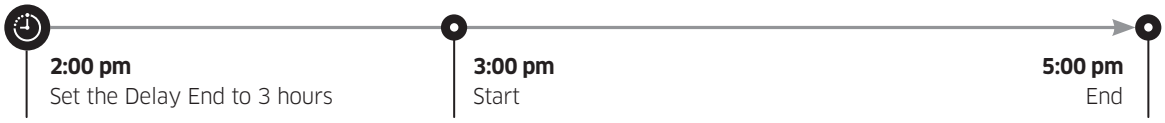

WW80J5413IW_03504K_EN(SG-GU).indd 34 2015/3/4 11:49:27

Settings

Child Lock

To prevent accidents involving children, the Child Lock function locks all buttons. However, Child Lock does not activate until you press **Start/Pause**.
In the holding state, you can open the door or change settings by pressing corresponding buttons. However, once you press **Start/Pause** to start the washing machine, the Child Lock will be reactivated.

- Child Lock locks all buttons except for **Power**.
- To activate or deactivate Child Lock, hold down **Temp.** and **Rinse** simultaneously for 3 seconds.

NOTE

To add detergent, put more laundry in the drum, or change the cycle settings whilst in the Child Lock state, you must first deactive the Child Lock.

Sound On/Off

You can turn on or off the key. Your setting will remain effective after you restart the machine.

- To mute the sound, hold down **Rinse** and **Spin** simultaneously for 3 seconds.
- To unmute the sound, hold down again for 3 seconds.

WW80J5413IW_03504K_EN(SG-GU).indd 35 2015/3/4 11:49:27

Maintenance

Keep the washing machine clean to prevent deteriorated performance and to preserve its life cycle.

Eco Drum Clean

Perform this course regularly to clean the drum and to remove bacteria from it.

1. Press **Power** to turn on washing machine.
2. Turn the **Cycle Selector** to select **ECO DRUM CLEAN**.
3. Press **Start/Pause**.

NOTE

The water temperature for ECO DRUM CLEAN is set to 70 °C, which cannot be changed.

Due to the features of the washing machine, the water temperature is set to 70 ˚C during the Eco Drum Clean cycle, but the display can only show 60 ˚C on the control panel.

CAUTION

Do not use any cleaning agents for cleaning the drum. Chemical residue in the drum deteriorates the washing performance.

WW80J5413IW_03504K_EN(SG-GU).indd 36 2015/3/4 11:49:27

Smart check

To enable this function, you must first download the Samsung Smart Washer app at the Play Store or the Apple Store, and install it on a mobile device featuring a camera function.

The Smart Check function has been optimized for Galaxy & iPhone series (applicable models only).

1. Press and hold Spin and Options simultaneously for 3 seconds to enter the Smart Check mode.
2. The washing machine starts the self-diagnosis procedure and displays an information code if a problem is detected.
3. Run the Samsung Smart Washer app on your mobile device, and tap Smart Check.
4. Put the mobile device close to the washing machine's display so that the mobile device and the washing machine face each other. Then, the information code will be recognized automatically by the app.
5. When the information code is recognized correctly, the app provides detailed information about the problem with applicable counteractions.

NOTE

- The function name, Smart Check, may differ depending on the language.
- If the washing machine reflets light on the display, the app may fail to recognize the information code.
- If the app fails to recognize the Smart Check code consecutively, enter the information code manually onto the app screen.

WW80J5413IW_03504K_EN(SG-GU).indd 37 2015/3/4 11:49:27

Maintenance

Emergency drain

In case of a power failure, drain the water inside the drum before taking out the laundry.

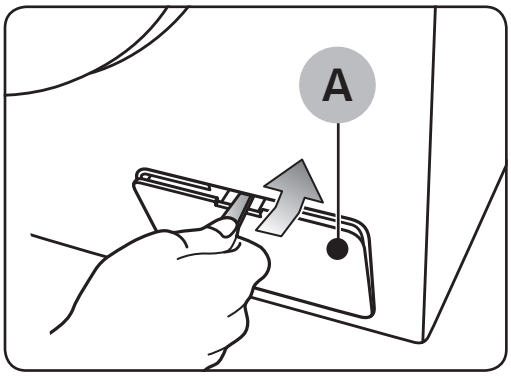

1. Power off and unplug the washing machine from the electrical outlet.
2. Open the **filter cover (A)** using a coin or thin metal object.

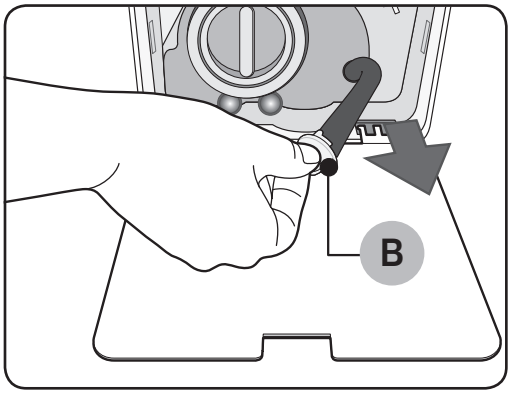

3. Put an empty, spacious container around the cover, and stretch the emergency drain tube to the container while holding the **tube cap (B)**.

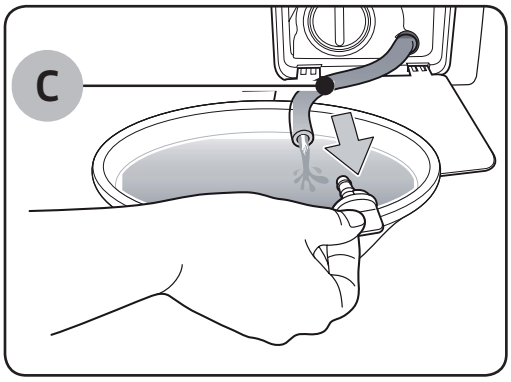

4. Open the tube cap and let water in the **Emergency drain tube (C)** flow into the container.
5. When done, close the tube cap, and reinsert the tube. Then, close the filter cover.

NOTE

Use a spacious container because the water in the drum may be more than expected.

WW80J5413IW_03504K_EN(SG-GU).indd 38 2015/3/4 11:49:28

Cleaning

Surface of the washing machine

Use a soft cloth with a nonabrasive household detergent. Do not spray water onto the washing machine.

Mesh filter

Clean the mesh filter of the water hose once or twice a year.

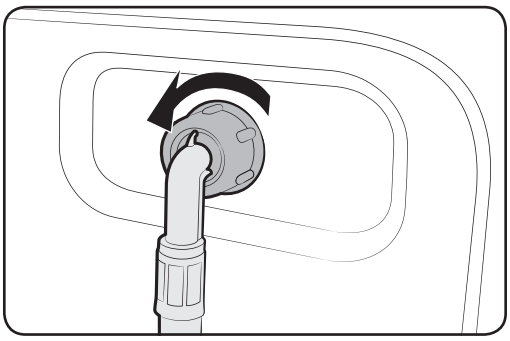

1. Turn off the washing machine, and unplug the power cord.
2. Close the water tap.
3. Loosen and disconnect the water hose from the back of the washing machine. Cover the hose with a cloth to prevent water from gushing out.

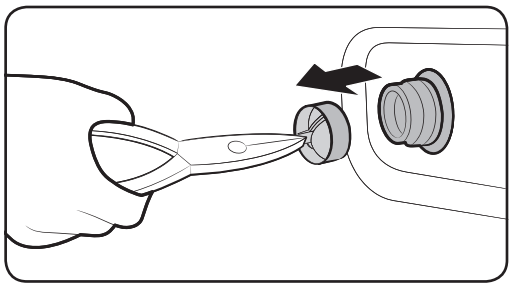

4. Use pliers to pull out the mesh filter from the inlet valve.
5. Submerge the mesh filter deeply in water so that the threaded connector is also submerged.
6. Dry the mesh filter completely in the shade.
7. Reinsert the mesh filter into the inlet valve, and reconnect the water hose to the inlet valve.
8. Open the water tap.

NOTE

If the mesh filter is clogged, an information code of “4C” appears on the screen.

WW80J5413IW_03504K_EN(SG-GU).indd 39 2015/3/4 11:49:28

Maintenance

Pump filter

It is advisable to clean the pump filter 5 or 6 times a year to prevent its clogging. A clogged pump filter may reduce the bubble effect.

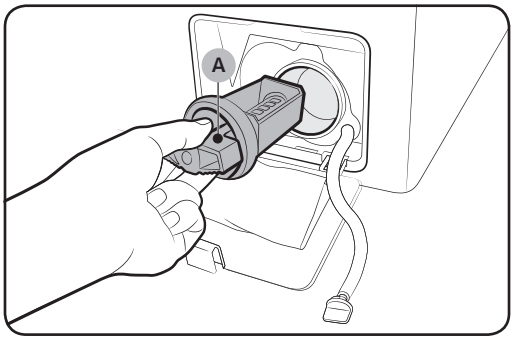

1. Turn off the washing machine, and unplug the power cord.
2. Drain the remaining water inside the drum by referring to “Emergency drain” on page 38.
3. Open the filter cover using a coin or key.
4. Turn the pump filter knob (A) to the left, and drain off the remaining water.

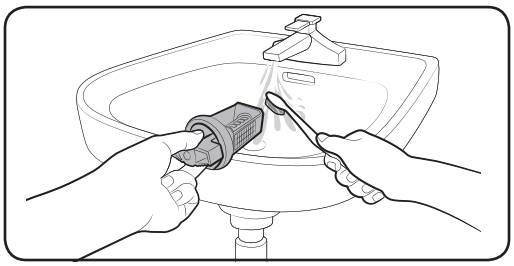

5. Clean the pump filter using soft brushes. Make sure the drain pump propeller inside the filter is unclogged.
6. Reinsert the pump filter, and turn the filter knob to the right.

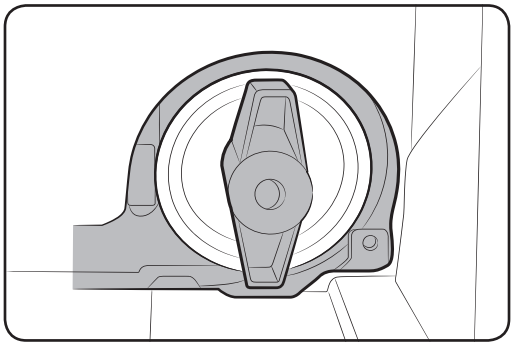

NOTE

- Some pump filters feature a safety knob that is designed to prevent accidents by children. To open the safety knob of the pump filter, push in and turn it anticlockwise. The spring mechanism of the safety knob helps open the filter.
- To close the safety knob of the pump filter, turn it clockwise. The spring makes a rattling sound, which is normal.

NOTE

If the pump filter is clogged, an information code of “5C” appears on the screen.

CAUTION

- Make sure the filter cap is closed properly after cleaning the filter. Otherwise, this may cause a leak.
- Make sure the filter is inserted properly after cleaning it. Otherwise, this may cause an operational failure or a leak.

WW80J5413IW_03504K_EN(SG-GU).indd 40 2015/3/4 11:49:29

Detergent Drawer

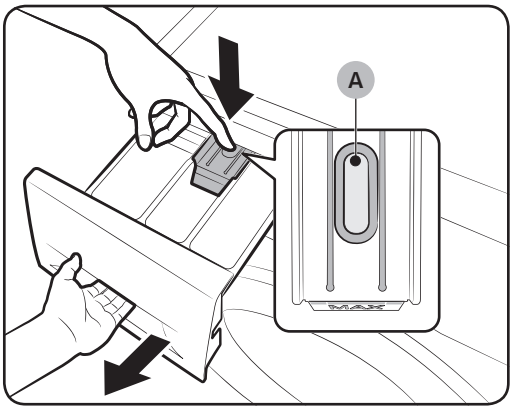

1. While holding down the **release lever (A)** on the inner of the drawer, slide open the drawer.
2. Remove the **release lever** and the **liquid detergent container** from the drawer.

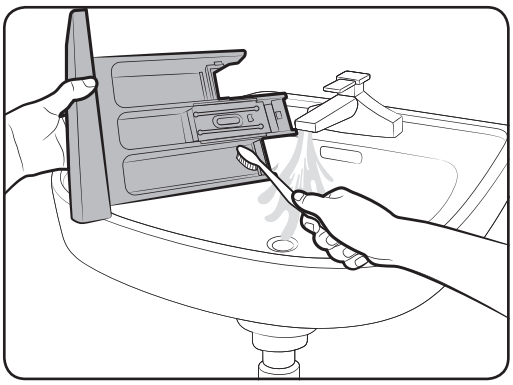

3. Clean the drawer components in flowing water using a soft brush.

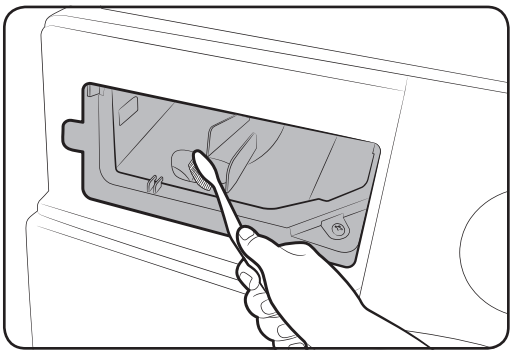

4. Clean the drawer recess using a soft brush.
5. Reinsert the **release lever** and the **liquid detergent container** to the drawer.
6. Slide the drawer inward to close it.

NOTE

To remove remaining detergent, perform the **RINSE+SPIN** course with the drum being empty.

WW80J5413IW_03504K_EN(SG-GU).indd 41 2015/3/4 11:49:29

Maintenance

Recovery from freezing

The washing machine may freeze when it drops below 0 °C.

1. Turn off the washing machine, and unplug the power cord.
2. Pour warm water over the water tap to loosen the water hose.
3. Disconnect the water hose, and soak it in warm water.
4. Pour warm water into the drum and leave it for about 10 minutes.
5. Reconnect the water hose to the water tap.

NOTE

If the washing machine still doesn't operate normally, repeat the above steps until it operates normally.

Care against an extended time of disuse

Avoid leaving the washing machine unused for an extended time.
If this is the case, drain the washing machine and unplug the power cord.

1. Turn the Cycle Selector to select a RINSE+SPIN.
2. Empty the drum, and press Start/Pause.
3. When the cycle is complete, close the water tap and disconnect the water hose.
4. Turn off the washing machine, and unplug the power cord.
5. Open the door to let air circulate through the drum.

WW80J5413IW_03504K_EN(SG-GU).indd 42 2015/3/4 11:49:29

Troubleshooting

Checkpoints

If you encounter a problem with the washing machine, first check the table below and try the suggestions.

Problem	Action
Does not start.	• Make sure the washing machine is plugged in. • Make sure the door is properly closed. • Make sure the water taps are open. • Make sure to press or tap Start/Pause to start the washing machine. • Make sure Child Lock is not activated. • Before the washing machine starts to fill, it will make a series of clicking noises to check the door lock and does a quick drain. • Check the fuse or reset the circuit breaker.
Water supply is insufficient, or no water is supplied.	• Fully open the water tap. • Make sure the door is properly closed. • Make sure the water supply hose is not frozen. • Make sure the water supply hose is not kinked or clogged. • Make sure there is sufficient water pressure.
After a cycle, detergent remains in the detergent drawer.	• Make sure the washing machine is running with sufficient water pressure. • Make sure the detergent is added to the centre of the detergent drawer. • Make sure the rinse cap is inserted properly. • If using granular detergent, make sure the detergent selector is in the upper position. • Remove the rinse cap and clean the detergent drawer.

WW80J5413IW_03504K_EN(SG-GU).indd 43 2015/3/4 11:49:29

Troubleshooting

Problem	Action
Excessive vibrations or makes noise.	• Make sure the washing machine is installed on a level, solid floor that is not slippery. If the floor is not level, use the levelling feet to adjust the height of the washing machine. • Make sure the shipping bolts are removed. • Make sure the washing machine is not contacting any other object. • Make sure the laundry load is balanced. • The motor can cause noise during normal operation. • Overalls or metal-decorated clothes can cause noise while being washed. This is normal. • Metal objects such as coins can cause noise. After washing, remove these objects from the drum or filter case.
Does not drain and/ or spin.	• Make sure the drain hose is straightened all the way to the drain system. If you encounter a drain restriction, call for service. • Make sure the debris filter is not clogged. • Close the door and press or tap **Start/Pause**. For your safety, the washing machine will not tumble or spin unless the door is closed. • Make sure the drain hose is not frozen or clogged. • Make sure the drain hose is connected to a drain system that is not clogged. • If the washing machine is not supplied with sufficient power, the washing machine temporarily will not drain or spin. As soon as the washing machine regains sufficient power, it will operate normally.

WW80J5413IW_03504K_EN(SG-GU).indd 44 2015/3/4 11:49:29

Problem	Action
The door does not open.	• Press or tap **Start/Pause** to stop the washing machine. • It may take a few moments for the door lock mechanism to disengage. • The door will not open until 3 minutes after the washing machine has stopped or the power turned off. • Make sure all the water in the drum is drained. • The door may not open if water remains in the drum. Drain the drum and open the door manually. • Make sure the door lock light is off. The door lock light turns off after the washing machine has drained.
Excessive suds.	• Make sure the Auto Detergent and Auto Softener settings are properly configured. • Make sure you use the recommended types of detergent as appropriate. • Use high efficiency (HE) detergent to prevent oversudsing. • Reduce the detergent amount for soft water, small loads, or lightly soiled loads. • Non-HE detergent is not recommended.
Cannot apply additional detergent.	• Make sure the remaining amount of detergent and fabric softener is not over the limit. • Make sure the Auto Dispense function is activated, with both the Water Hardness and Concentration settings properly specified.

WW80J5413IW_03504K_EN(SG-GU).indd 45 2015/3/4 11:49:29

Troubleshooting

Problem	Action
Stops.	• Plug the power cord into a live electrical outlet. • Check the fuse or reset the circuit breaker. • Close the door and press or tap **Start/Pause** to start the washing machine. For your safety, the washing machine will not tumble or spin unless the door is closed. • Before the washing machine starts to fill, it will make a series of clicking noises to check the door lock and does a quick drain. • There may be a pause or soak period in the cycle. Wait briefly and the washing machine may start. • Make sure the mesh filter of the water supply hose at the water taps are not clogged. Periodically clean the mesh filter. • If the washing machine is not supplied with sufficient power, the washing machine temporarily will not drain or spin. As soon as the washing machine regains sufficient power, it will operate normally.
Fills with the wrong water temperature.	• Fully open both taps. • Make sure the temperature selection is correct. • Make sure the hoses are connected to the correct taps. Flush water lines. • Make sure the water heater is set to supply a minimum 120 °F (49 °C) hot water at the tap. Also, check the water heater capacity and recovery rate. • Disconnect the hoses and clean the mesh filter. The mesh filter may be clogged. • While the washing machine fills, the water temperature may change as the automatic temperature control feature checks incoming water temperature. This is normal. • While the washing machine fills, you may notice just hot and/or just cold water going through the dispenser when cold or warm temperatures are selected. This is a normal function of the automatic temperature control feature as the washing machine determines the water temperature.

WW80J5413IW_03504K_EN(SG-GU).indd 46 2015/3/4 11:49:30

Problem	Action
Load is wet at the end of a cycle.	• Use the High or Extra High spin speed. • Use high efficiency (HE) detergent to reduce oversudsing. • Load is too small. Small loads (one or two items) may become unbalanced and not spin completely. • Make sure the drain hose is not kinked or clogged.
Leaks water.	• Make sure the door is properly closed. • Make sure all hose connections are tight. • Make sure the end of the drain hose is correctly inserted and secured to the drain system. • Avoid overloading. • Use high efficiency (HE) detergent to prevent oversudsing.
Has odours.	• Excessive suds collect in recesses and can cause foul odours. • Run cleansing cycles to sanitize periodically. • Clean the door seal (diaphragm). • Dry the washing machine interior after a cycle has finished.
No bubbles are seen (Bubbleshot models only).	• Overloading may screen bubbles. • Severely contaminated laundry may not generate bubbles.
Wi-Fi does not work (Wi-Fi models only).	• Make sure the Internet connection to your house is properly established. • Make sure the router turns on and operates normally. • Make sure you have installed the latest version of the Smart Control App.

If a problem persists, contact a local Samsung service centre.

WW80J5413IW_03504K_EN(SG-GU).indd 47 2015/3/4 11:49:30

Troubleshooting

Information codes

If the washing machine fails to operate, you may see an information code on the screen. Check the table below and try the suggestions.

Problem	Action
4C	Water is not supplied. • Make sure the water taps are open. • Make sure the water hoses are not clogged. • Make sure the water taps are not frozen. • Make sure the washing machine is operating with sufficient water pressure. • Make sure that the cold water tap and the hot water tap are properly connected. • Clean the mesh filter as it may be clogged. **NOTE** When the washer displays the “4C” code, the washer do draining for 3 minutes. During this time, the Power button is inoperative.
4C2	• Make sure the cold water supply hose is firmly connected to the cold water tap. If it is connected to the hot water tap, the laundry may be deformed with some cycles.
5C	Water is not draining. • Make sure the drain hose is not frozen or clogged. • Make sure the drain hose is positioned correctly, depending on the connection type. • Clean the debris filter as it may be clogged. • Make sure the drain hose is straightened all the way to the drain system. • If the information code remains, contact a customer service centre.
DC	Operating the washer with the door open. • Make sure the door is properly closed. • Make sure laundry is not caught in the door.
OC	Water is overflowed. • Restart after spinning. • If the information code remains on the display, contact a local Samsung service centre.

WW80J5413IW_03504K_EN(SG-GU).indd 48 2015/3/4 11:49:30

Problem	Action
LC	Check the drain hose. • Make sure the end of the drain hose is placed on the floor. • Make sure the drain hose is not clogged. • If the information code remains, contact a customer service centre.
LC1	**NOTE** When the washer displays the “LC”/“LC1” code, the washer do draining for 3 minutes. During this time, the Power button is inoperative.
UB	Spinning does not work. • Make sure laundry is spread out evenly. • Make sure the washing machine is on a flat, stable surface. • Redistribute the load. If only one item of clothing needs washing, such as a bathrobe or pair of jeans, the final spin result might be unsatisfactory, and an “UB” check message will be shown in the display.
3C	Check the Motor for operation. • Try restarting the cycle. • If the information code remains, contact a customer service centre.
UC	The electronic control needs to be checked (Over Voltage Error). • Check the PCB and wire harness. • Check if power is supplied properly. • If the information code remains, contact a customer service centre.
	Low voltage detected • Check if the power cord is plugged in. • If the information code remains, contact a customer service centre.
HC	High temperature heating check • If the information code remains, contact a customer service centre.

WW80J5413IW_03504K_EN(SG-GU).indd 49 2015/3/4 11:49:30

Troubleshooting

Problem	Action
1C	The WaterLevel sensor is not working properly. • Try power off and restarting the cycle. • Check WaterLevel Sensor wire harness. • If the information code remains, contact a customer service centre. **NOTE** When the washer displays the “1C” code, the washer do draining for 3 minutes. During this time, the Power button is inoperative.
AC	Check communications between main and sub PBAs. • Try power off and restarting the cycle. • If the information code remains, contact a customer service centre.

If any information code keeps appearing on the screen, contact a local Samsung service centre.

WW80J5413IW_03504K_EN(SG-GU).indd 50 2015/3/4 11:49:30

Specifications

Fabric care chart

The following symbols provide garment care directions. The care labels include four symbols in this order: washing, bleaching, drying and ironing (and dry cleaning when necessary).
The use of symbols ensures consistency among garment manufacturers of domestic and imported items. Follow the care label directions to maximize garment life and reduce laundry problems.

	Resistant material		Do not iron
	Delicate fabric	A	Can be dry cleaned using any solvent
95 95	Item can be washed at 95 ˚C		Dry Clean
60 60	Item can be washed at 60 ˚C	P	Dry clean with perchloride, lighter fuel, pure alcohol or R113 only
40 40	Item can be washed at 40 ˚C	F	Dry clean with aviation fuel, pure alcohol or R113 only
30 30	Item can be washed at 30 ˚C		Do not dry clean
	Hand wash only		Dry flat
	Dry clean only		Can be hung to dry
Cl	Can be bleached in cold water		Dry on clothes hanger
	Do not bleach		Tumble dry, normal heat
	Can be ironed at 200 ˚C max		Tumble dry, reduced heat
	Can be ironed at 150 ˚C max		Do not tumble dry
	Can be ironed at 100 ˚C max		

WW80J5413IW_03504K_EN(SG-GU).indd 51 2015/3/4 11:49:32

Specifications

Protecting the environment

- This appliance is manufactured from recyclable materials. If you decide to dispose of this appliance, please observe local waste disposal regulations. Cut off the power cord so that the appliance cannot be connected to a power source. Remove the door so that animals and small children cannot get trapped inside the appliance.
- Do not exceed the detergent quantities recommended in the detergent manufacturer's instructions.
- Use stain removal products and bleaches before the wash cycle only when strictly necessary.
- Save water and electricity by only washing full loads (the exact amount depends upon the program used).

WW80J5413IW_03504K_EN(SG-GU).indd 52 2015/3/4 11:49:32

Specification sheet

“ * ” Asterisk(s) means variant model and can be varied (0-9) or (A-Z).

Type			Front loading washing machine
Model name			WW80J5*****
Dimensions			W600 x D600 x H850 (mm)
Water pressure			50 kPa ~ 800 kPa
Water volume			58 L
NET weight			67 kg
Wash and spin capacity			8.0 kg
Power consumption	Washing	220 V	80 W
		240 V	80 W
	Washing and heating	220 V	2000 W
		240 V	2400 W
	Spin	220 ~ 240 V	600 W
	Pumping		30 W
Spin revolutions			1400 rpm

NOTE

The design and specifications are subject to change without notice for quality improvement purposes.

The energy label specifications have been determined by using the following program according to UAE.S 5010 2:2013.(Only for U.A.E models)
The program is Cotton 60 ˚C + Intensive.

WW80J5413IW_03504K_EN(SG-GU).indd 53 2015/3/4 11:49:32

Memo

SAMSUNG

QUESTIONS OR COMMENTS?

COUNTRY	CALL	OR VISIT US ONLINE AT
U.A.E	800-SAMSUNG (800 - 726 7864)	www.samsung.com/ae/support (English) www.samsung.com/ae_ar/support (Arabic)
OMAN	800-SAMSUNG (800 - 726 7864)	
KUWAIT	183-CALL (183-2255)	
BAHRAIN	8000-GSAM (8000-4726)	
QATAR	800-CALL (800-2255)	

DC68-03504K-00_EN

الغسالة

دليل المستخدم

WW80J5*****

SSEC SEC

DC68-03504K-00

SAMSUNG

المحتويات

معلومات السلامة **٣**

ما يجب أن تعرفه حول إرشادات السلامة ٣
رموز السلامة الهامة ٣
احتياطات السلامة الهامة ٤

التركيب **١٣**

المحتويات ١٣
متطلبات التركيب ١٥
التركيب خطوة بخطوة ١٧

ما قبل بدء التشغيل **٢٣**

الإعدادات الأولية ٢٣
دليل غسل الملابس ٢٤
إرشادات خاصة بدرج مسحوق الغسيل ٢٦

العمليات **٢٩**

لوحة التحكم ٢٩
خطوات يسيرة وسهلة للبدء ٣١
رؤية عامة للدورة ٣٢
إعدادات ٣٥

الصيانة **٣٦**

تنظيف الحوض ٣٦
Smart check (الاختيار الذكي) ٣٧
للتصريف عند الطوارئ ٣٨
التنظيف ٣٩
إصلاح حالة التجمد ٤٢
يجب الحذر رجاء بشأن الفترات الزمنية من سوء الاستخدام ٤٢

استكشاف الأخطاء وإصلاحها **٤٣**

نقاط التحقق والفحص ٤٣
أكواد المعلومات ٤٧

المواصفات **٤٩**

جدول العناية بالأقمشة ٤٩
حماية البيئة ٥٠
قائمة المواصفات الفنية ٥١

WW80J5413IW_03504K_AR.indd 2 2015/3/11 16:51:45

معلومات السلامة

تهانينا على شرائك غسالة Samsung الجديدة. يحتوى هذا الدليل على معلومات هامة حول عملية تركيب الجهاز واستخدامه ورعايته. يرجى قراءة هذا الدليل بعناية لتتمكن من الاستفادة الكاملة من الميزات والفوائد العديدة لغسالتك.

ما يجب أن تعرفه حول إرشادات السلامة

الرجاء قراءة هذا الدليل قراءة شاملة للتأكد من أنك تعرف كيفية تشغيل الميزات والوظائف المتنوعة في جهازك الجديد بشكل آمن وفعال. الرجاء الاحتفاظ بهذا الدليل في مكان آمن بالقرب من الجهاز من أجل الرجوع إليه في المستقبل. يستخدم هذا الجهاز للغرض المخصص له فقط كما هو مذكور في دليل المالك هذا.

لا تغطي التحذيرات والتنبيهات وإرشادات السلامة الهامة التالية كافة الظروف والمواقف المحتمل التعرض لها. لذا يجب التعامل بحذر وانتباه وعناية عند تركيب الغسالة وصيانتها وتشغيلها.

نظرًا لأن إرشادات التشغيل التالية تنطبق على طرازات متعددة، فإن خصائص الغسالة الخاصة بك قد تختلف قليلاً عن تلك الموصوفة في هذا الدليل، كما أن بعض علامات التحذير المذكورة قد تكون غير قابلة للتطبيق. إذا كانت لديك أي أسئلة أو تساؤلات، اتصل بأقرب مركز خدمة أو اعثر على التعليمات والمعلومات عبر الإنترنت على موقع www.samsung.com.

رموز السلامة الهامة

تشير الرموز والعلامات الموجودة في دليل المستخدم هذا إلى ما يلي:

تحذير

الممارسات الخطيرة أو غير الآمنة التي قد تؤدي **إلى إصابات خطيرة للأفراد أو الموت و/أو تلف الغسالة**.

تنبيه

الممارسات الخطيرة أو غير الآمنة التي قد تؤدي **إلى إصابات للأفراد و/أو تلف الغسالة**.

ملاحظة

حيث يُشير إلى خطوة التعرض لإصابة أو إلحاق ضرر بالغ بالمعدة.

WW80J5413IW_03504K_AR.indd 3 2015/3/11 16:51:45

معلومات السلامة

تهدف علامات التحذير هذه إلى منع حدوث إصابات لك وللآخرين.
لذا الرجاء اتباعها بعناية.
احتفظ بهذا الدليل بعد قراءته في مكان آمن من أجل الرجوع إليه في المستقبل.

اقرأ كافة الإرشادات أولاً قبل استخدام الجهاز.

يوجد احتمال التعرض للمخاطر كما هو الحال مع كافة الأجهزة الكهربائية وأجزائها المتحركة. تعرف بنفسك على تشغيل هذا الجهاز وتوخّ الحذر عند استعماله حتى تتمكن من تشغيله بشكل آمن.

احتياطات السلامة الهامة

⚠ تحذير

لتقليل إمكانية نشوب حريق أو صعقة كهربائية أو إصابة للأشخاص أثناء استخدام الغسالة، قم باتباع احتياطات الأمان الأساسية بما في ذلك ما يلي:

لا تدع الأطفال (أو الحيوانات الأليفة) يلعبون فوق الغسالة أو بداخلها. حيث لا يمكن فتح باب الغسالة بسهولة من الداخل، وقد يصاب الأطفال بإصابات بالغة في حالة احتباسهم بداخلها.

لم يتم تصميم هذا الجهاز للاستخدام من قِبل أشخاص لديهم مشكلات جسدية وعقلية وحسية (بما فيهم الأطفال) أو نقص في المعرفة أو الخبرة، إلا تحت إشراف أو تعليمات بخصوص استخدامه من قِبل الشخص المسؤول عن سلامتهم.

يجب مراقبة الأطفال لضمان عدم عبثهم بالغسالة.

بالنسبة للاستخدام في أوروبا: يمكن استخدام هذا الجهاز بواسطة الأطفال الذين يبلغون من العمر ٨ سنوات أو أكبر وكذلك بواسطة الأشخاص الذين يعانون من قصور جسدي أو حسي أو عقلي أو نقص الخبرة والمعرفة بشرط خضوعهم للإشراف وتوعيتهم بالإرشادات الخاصة باستخدام الجهاز بطريقة آمنة وأن يتفهموا المخاطر الكامنة. يجب منع الأطفال من اللعب بالجهاز. ويجب ألا يقوم الأطفال بعملية التنظيف أو أعمال الصيانة التي يمكن للمستخدم القيام بها بدون إشراف.

في حالة تلف كابل الجهاز (سلك التيار الكهربائي)، يجب تغييره من قِبل الشركة المصنّعة أو وكيل الصيانة الخاص بها أو أي فني مؤهل لتفادي التعرض لأي خطر.

WW80J5413IW_03504K_AR.indd 4 2015/3/11 16:51:45

يجب وضع الجهاز بالقرب من مأخذ التيار الكهربائي، وصنابير توريد الماء وخراطيم تصريف الماء بحيث يسهل الوصول إليها.

بالنسبة للأجهزة ذات فتحات التهوية في قاعدتها، يتعين عدم إعاقة أو سد هذه الفتحات بالسجادة.

يجب استخدام مجموعات الخراطيم الجديدة ويجب عدم استخدام مجموعة الخراطيم القديمة.

⚠ تنبيه

ولتجنب المخاطر الناجمة عن إعادة الضبط غير القصدي للفاصل الحراري، فإنه يتعين عدم تزويد الجهاز خلال جهاز تبديل خارجي مثل المؤقت أو الاتصال بدائرة يجري تشغيلها وإيقاف تشغيلها بشكل منتظم بواسطة خاصية ما.

تحذيرات هامة عند التركيب

⚠ تحذير

يجب أن يتم تركيب هذا الجهاز بواسطة فني مؤهل أو شركة صيانة متخصصة.

- قد ينتج عن الفشل في اتباع هذه التعليمات حدوث صدمة كهربائية أو حريق أو انفجار أو مشاكل تتعلق بالمنتج أو التعرض للإصابة.

يجب توخي الحذر عند رفع الجهاز لأن وزنه ثقيل.

قم بتوصيل سلك الطاقة بمقبس حائط من ٢٢٠ - ٢٤٠ فولت/ ٥٠ هرتز أو أعلى من ذلك، ولا تستخدم المقبس إلا لتشغيل هذا الجهاز. ممنوع استخدام كبلات إضافية.

- قد يؤدي مشاركة مقبس الحائط مع أجهزة أخرى باستخدام سلك طاقة أو مد سلك الطاقة إلى حدوث صدمة كهربائية أو حريق.
- تأكد من أن الجهد الكهربي للطاقة والتردد والتيار مطابقة للقياسات الخاصة بمواصفات المنتج. يؤدي الفشل في الالتزام بهذا الأمر إلى حدوث صدمة كهربية أو حريق. لذا، تأكد من توصيل سلك الطاقة في مقبس الحائط بإحكام.

قم بإزالة أي مواد خارجية مثل الأتربة أو الماء من النهايات الطرفية لسلك الطاقة ونقاط الاتصال باستخدام قطعة قماش جافة بشكل منتظم.

- قم بإلغاء توصيل سلك الطاقة وتنظيفه باستخدام قطعة قماش جافة.
- يؤدي الفشل في الالتزام بهذا الأمر إلى حدوث صدمة كهربية أو حريق.
- قم بتوصيل القابس الكهربي "الفيشة" في مقبس التيار الكهربي بالحائط بحيث يتم تمديد سلك التيار الكهربي نحو الأرضية.

إذا قمت بتوصيل سلك الطاقة في المقبس في الاتجاه المعاكس، فقد تتلف الأسلاك الكهربائية الموجودة داخل الكبل وقد يؤدي هذا الأمر إلى حدوث صدمة كهربية أو حريق.

احتفظ بجميع مواد التغليف بعيدًا عن متناول الأطفال لأنها قد تمثل خطرًا عليهم.

- قد يؤدي وضع الطفل لكيس فوق رأسه إلى إصابته بالاختناق.

في حالة تلف الجهاز أو سلك الطاقة أو موصل الطاقة، اتصل بأقرب مركز صيانة إليك.

WW80J5413IW_03504K_AR.indd 5 2015/3/11 16:51:45

معلومات السلامة

يجب بتثبيت هذا الجهاز على الأرض بشكل سليم.

لا تقم بتثبيت الجهاز على الأرض بجانب أنبوب غاز أو أنبوب ماء بلاستيكي أو خط تليفون.

- قد ينتج عن هذا الأمر حدوث صدمة كهربائية أو حريق أو انفجار أو مشاكل تتعلق بالمنتج.
- لا تقم بتوصيل سلك التيار الكهربي في مقبس غير مؤرض بشكل صحيح وتأكد من توافق هذا المقبس مع القوانين المحلية والوطنية.

يجب عدم تركيب هذا الجهاز بالقرب من سخان أو مواد قابلة للاشتعال.

يجب عدم تركيب هذا الجهاز في بيئة رطبة أو موقع به زيت أو أتربة أو في مكان يتعرض لضوء الشمس المباشر والماء (قطرات المطر).

يجب عدم تركيب هذا الجهاز في موقع تكون درجة حرارته منخفضة.

- قد يؤدي الجليد إلى انفجار الأنابيب.

يجب عدم تركيب هذا الجهاز في موقع يكون به تسرب للغاز.

- قد ينتج عن هذا الأمر حدوث صدمة كهربية أو حريق.

لا تستخدم محول كهربي.

- قد ينتج عن هذا الأمر حدوث صدمة كهربية أو حريق.

لا تستخدم سلك طاقة تالف أو كبل طاقة تالف أو مقبس حائط غير محكم.

- قد ينتج عن هذا الأمر حدوث صدمة كهربية أو حريق.

يجب عدم جذب سلك الطاقة أو ثنيه بقوة.

يجب عدم لف سلك الطاقة أو طيه.

يجب عدم تعليق سلك الطاقة فوق كائن معدني أو وضع كائن ثقيل فوق سلك الطاقة أو إدراج كائنات بين سلك الطاقة أو دفع سلك الطاقة في المساحة الموجودة خلف الجهاز.

- قد ينتج عن هذا الأمر حدوث صدمة كهربية أو حريق.

WW80J5413IW_03504K_AR.indd 6 2015/3/11 16:51:45

يجب عدم جذب سلك الطاقة، أثناء عدم توصيل موصل الطاقة.

- قم بفصل موصل الطاقة عن طريق الإمساك بالموصل.
- يؤدي الفشل في الالتزام بهذا الأمر إلى حدوث صدمة كهربية أو حريق.

تنبيهات خاصة بالتركيب

⚠ تنبيه

ينبغي وضع هذا الجهاز بطريقة يمكن من خلالها الوصول بسهولة إلى قابس التيار الكهربي.

- يؤدي الفشل في الالتزام بهذا الأمر إلى حدوث صدمة كهربية أو حريق نتيجة لتسريب الكهرباء.

يجب تركيب جهازك على أرضية مستوية وصلبة تتحمل وزن الجهاز.

- قد ينتج عن الفشل في اتباع هذه التعليمات وجود اهتزازات أو تحركات أو ضوضاء أو مشاكل غير طبيعية تتعلق بالمنتج.

تحذيرات هامة عند استعمال هذا الجهاز

⚠ تحذير

في حالة تعرض الجهاز لكمية زائدة من الماء، قم بإيقاف تشغيل المياه وقطع اتصال الكهرباء بشكل فوري، واتصل بأقرب مركز صيانة.

- لا تلمس سلك التيار الكهربي بيدين مبتلتين.
- قد ينتج عن هذا الأمر وجود صدمة كهربية.

في حالة إصدار الجهاز لضوضاء غير طبيعية، أو رائحة اشتعال أو دخان، قم بإلغاء توصيل سلك الطاقة فورًا واتصل بأقرب مركز للصيانة.

- يؤدي الفشل في الالتزام بهذا الأمر إلى حدوث صدمة كهربية أو حريق.

في حالة وجود تسريب للغاز (كغاز البروبان، والغاز النفطي المسال، وما شابه ذلك)، يجب تهوية المكان فورًا بدون لمس سلك الطاقة. لا تقم بلمس الجهاز أو سلك الطاقة.

- لا تستخدم مروحة تهوية.
- قد ينتج عن الشرارة حدوث صدمة كهربية أو حريق.

لا تدع الأطفال يلعبون فوق الغسالة أو بداخلها. كذلك، يجب إزالة حامل باب الغسالة عند التخلص من الجهاز.

- قد يموت الأطفال اختناقًا في حالة احتباسهم داخل هذه الغسالة.

تأكد من إزالة الغلاف (الإسفنج، الفوم) المرفق بأسفل الغسالة قبل الاستخدام.

WW80J5413IW_03504K_AR.indd 7 2015/3/11 16:51:45

معلومات السلامة

يجب عدم غسل العناصر العالق بها الجاز أو الكيروسين أو البنزين أو تنر الطلاء أو الكحول أو أي مواد أخرى قابلة للاشتعال أو الانفجار.

- قد ينتج عن هذا الأمر حدوث صدمة كهربية أو حريق أو انفجار.

يجب عدم فتح باب الغسالة بالقوة أثناء التشغيل (الغسل/التجفيف/التنشيف عند درجة حرارة عالية).

- قد ينتج عن اندفاع الماء خارج الغسالة حدوث الإصابة بالحروق أو التسبب في أن تصبح الأرض منزلقة. قد ينتج عن هذا الأمر إصابات شخصية.
- قد يؤدي فتح الباب بالقوة إلى تلف المنتج أو الإصابة.

لا تدخل يديك تحت الغسالة أثناء وجودها قيد التشغيل.

- قد ينتج عن هذا الأمر إصابات شخصية.

لا تلمس سلك التيار الكهربي بيدين مبتلتين.

- قد ينتج عن هذا الأمر وجود صدمة كهربية.

يجب عدم إيقاف تشغيل الجهاز عن طريق قطع اتصال سلك الطاقة أثناء تشغيل الجهاز.

- قد يؤدي توصيل سلك الطاقة مرة أخرى بالمقبس إلى حدوث شرارة ينتج عنها صدمة كهربية أو حريق.

لا تسمح للأطفال أو ذوي الاحتياجات الخاصة باستخدام هذه الغسالة دون الإشراف عليهم بشكل مناسب. لا تسمح للأطفال بالتسلق داخل هذا الجهاز أو فوقه.

- قد يؤدي ذلك إلى التعرض لصدمة كهربية، أو الإصابة بالحروق أو وقوع إصابات أخرى.

لا تضع يديك أو أي كائن معدني أسفل الغسالة أثناء تشغيلها.

- قد ينتج عن هذا الأمر إصابات شخصية.

لا تنزع قابس الجهاز عن طريق سحب سلك التيار الكهربي نفسه. أمسك القابس "الفيشة" دائمًا بإحكام واسحبها في خط مستقيم إلى خارج مقبس التيار الكهربي.

- قد يؤدي تلف السلك إلى حدوث ماس كهربي أو حريق و/أو صدمة كهربية.

لا تحاول إصلاح الجهاز أو فكه أو تعديله بنفسك.

- يجب عدم استخدام أي منصهر (مثل النحاس أو سلك معدني وما إلى ذلك) خلاف المنصهر القياسي.
- اتصل بأقرب مركز خدمة لك عندما يكون من الضروري إصلاح هذا الجهاز أو إعادة تركيبه.
- قد يؤدي عدم الالتزام بذلك إلى التعرض لصدمة كهربية أو نشوب حريق أو وقوع مشكلات متعلقة بالمنتج أو وقوع إصابات.

عندما يصبح خرطوم التزوّد بالماء غير محكم وينتج عنه تسريب للماء في الجهاز، يجب فصل سلك الطاقة من مأخذ الكهرباء.

- يؤدي الفشل في الالتزام بهذا الأمر إلى حدوث صدمة كهربية أو حريق.

قم بنزع قابس الطاقة في حال عدم استخدام الجهاز لفترات زمنية طويلة أو أثناء الرعد/ العاصفة البرقية.

- يؤدي الفشل في الالتزام بهذا الأمر إلى حدوث صدمة كهربية أو حريق.

WW80J5413IW_03504K_AR.indd 8 2015/3/11 16:51:45

انزع قابس التيار الكهربي "الفيشة" واتصل بأقرب مركز لخدمة عملاء Samsung في حالة دخول أي مواد غريبة إلى هذا الجهاز.

- قد ينتج عن هذا الأمر حدوث صدمة كهربية أو حريق.

تنبيهات الاستعمال

⚠ تنبيه

عندما يعلق بالغسالة مادة غريبة مثل المنظفات أو الأتربة أو مخلفات الطعام وما إلى ذلك، قم بإلغاء توصيل سلك الطاقة وتنظيف الغسالة باستخدام قطعة قماش مبللة وناعمة.

- يؤدي الفشل في الالتزام بهذا الأمر إلى وجود تغيير في الألوان أو التشويه أو التلف أو الصدأ.

قد ينكسر الزجاج الأمامي نتيجة حدوث اصطدام قوي. يجب الحرص عند استخدام الغسالة.

- عندما ينكسر الزجاج قد تحدث إصابة.

عند حدوث فشل في توريد الماء أو عند إعادة توصيل خرطوم توريد الماء، يجب فتح الصنبور ببطء.

يجب فتح الصنبور ببطء في حالة عدم الاستخدام لفترة طويلة.

- قد يؤدي وجود ضغط الهواء في خرطوم توريد الماء أو أنبوب الماء إلى تلف جزء من الغسالة أو وجود تسريب للماء.

في حالة حدوث خطأ يتعلق بالتصريف أثناء التشغيل، تحقق من وجود مشكلة تتعلق بالتصريف.

- إذا تم استخدام الغسالة أثناء انسياب الماء خارجها بسبب مشكلة في الصرف، فإن ذلك قد يؤدي إلى التعرض لصدمة كهربية أو نشوب حريق.

يجب إدخال غسيل في الغسالة بالكامل بحيث لا يتم تعلق الغسيل بالباب.

- في حالة تعلق الغسيل بالباب، قد يؤدي ذلك إلى تلف الغسيل أو الغسالة، كما قد ينتج عنه حدوث تسريب للماء.

أغلق خطوط إمداد المياه عند عدم استعمال الغسالة.

تأكد من إحكام مسمار توصيل خرطوم توريد الماء.

- يؤدي الفشل في الالتزام بهذا الأمر إلى تلف الجهاز أو الإصابة.

تأكد من عدم اتساخ السدادة المطاطية وزجاج الباب الأمامي بأي مواد غريبة (كالنفايات أو الخيوط، أو الشعر، أو غير ذلك).

- إذا علقت أي مادة غريبة في الباب أو لم يتم غلق الباب تمامًا، فإن ذلك قد يتسبب في تسرب المياه.

WW80J5413IW_03504K_AR.indd 9 2015/3/11 16:51:45

معلومات السلامة

يجب فتح الصنبور والتحقق من إحكام موصل خرطوم الماء وعدم وجود تسريب للماء قبل استخدام المنتج.

- في حالة عدم إحكام المسامير أو موصل خرطوم توريد الماء، قد يحدث تسريب للماء.

تم تصميم المنتج الذي قمت بشرائه للاستخدام المنزلي فقط.

يُعد استخدام المنتج لأغراض العمل سوء استخدام له. وفي هذه الحالة، لا يتم تغطية المنتج من قبل الضمان الأساسي الذي تقدمه شركة Samsung. كما أن شركة Samsung لا تتحمل أية مسئولية عن الأعطال أو الخسائر التي تنجم عن سوء الاستخدام.

يجب عدم الوقوف فوق الجهاز أو وضع أشياء فوقه (مثل الغسيل أو الشمعدان المشتعل أو السجائر المشتعلة أو الأطباق أو المواد الكيماوية أو الكائنات المعدنية وما إلى ذلك).

- قد ينتج عن هذا الأمر حدوث صدمة كهربائية أو حريق أو مشاكل تتعلق بالمنتج أو الإصابة.

يجب عدم رش مواد متطايرة مثل المبيدات الحشرية فوق سطح الجهاز.

- فبالإضافة إلى أن هذا الأمر يضر بالإنسان، فقد ينتج عنه أيضًا وجود صدمة كهربائية أو حريق أو مشاكل تتعلق بالمنتج.

لا تضع أية أجسام تنبعث منها مجالات كهرومغناطيسية بالقرب من هذه الغسالة.

- قد ينتج عن هذا الأمر إصابات شخصية نتيجة وجود خطأ يتعلق بالتشغيل.

تصبح مياه الصرف ساخنة عندما يتم تصريفها أثناء الغسيل في درجات حرارة عالية أو دورة التجفيف. لا تلمس مياه الصرف الساخنة.

- قد يؤدي ذلك إلى الإصابة بالحروق أو وقوع إصابات أخرى.

يجب عدم غسل المقاعد أو السجاد أو القماش (*) المضاد للماء أو تنشيفها أو تجفيفها ما لم يكن جهازك يتضمن برنامجًا خاصًا لغسل هذه العناصر.

(*): المفروشات الصوفية أو الأغطية الواقية من الأمطار أو سترات الصيد أو بنطال التزلج أو حقائب النوم أو الحفاضات أو البدل الرياضية وأغطية الدراجات والدراجات البخارية والسيارات وما إلى ذلك.

- يجب عدم غسل السجاد السميك أو الصلب حتى في حالة وجود علامة الغسالة على علامة العناية. قد يؤدي هذا الأمر إلى وجود إصابة أو تلف الغسالة أو الحوائط أو الأرضية أو الملابس نتيجة للاهتزازات غير الطبيعية.
- لا تغسل أطقم المشايات أو ممسحات الأرجل التي تشتمل على دعامة خلفية مطاطية. قد تنفك هذه الدعامة الخلفية المطاطية وتلتصق داخل حلة الغسالة وقد يؤدي ذلك إلى قصور في الأداء الوظيفي كأن يحدث مثلاً عطل في التصريف.

يجب عدم تشغيل الغسالة في حالة عدم وجود درج المسحوق.

- قد ينتج عن هذا الأمر وجود صدمة كهربية أو إصابة نتيجة لتسريب الماء.

يجب عدم لمس الحوض من الداخل أثناء عملية التنشيف أو بعدها مباشرةً حيث إنه يكون ساخناً.

- قد ينتج عن هذا الأمر الإصابة بالحروق.

لا تضع يدك داخل درج مسحوق التنظيف.

- قد ينتج عن هذا إصابات شخصية حيث يمكن إصابة يديك بواسطة جهاز إدخال المسحوق.
- لا يُستخدم دليل المنظف السائل في حالة استخدام المسحوق المنظف (وذلك في الموديلات التي تدعم هذه الخاصية فقط). أزل الدليل عن استخدام المسحوق المنظف.

تجنب وضع أي أشياء (مثل الأحذية وبقايا الطعام والحيوانات) غير الملابس بداخل الغسالة.

- قد يؤدي هذا الأمر إلى تلف الغسالة أو الإصابة والموت في حالة وجود حيوانات أليفة نتيجة للاهتزازات غير الطبيعية.

WW80J5413IW_03504K_AR.indd 10 2015/3/11 16:51:45

يجب عدم الضغط على الأزرار باستخدام كائنات حادة مثل المسامير أو السكاكين أو الأظافر وما إلى ذلك.

- قد ينتج عن هذا الأمر حدوث صدمة كهربية أو إصابة.

يُحظر غسل الملابس التي تحتوي على زيوت أو كريمات أو مستحضرات العناية بالجسم، والتي تكون في الغالب موجودة في متاجر مستحضرات العناية بالبشرة أو عيادات التدليك.

- قد يتسبب ذلك في تشوه السدادة المطاطية ويؤدي إلى تسرب المياه.

يجب عدم ترك أي كائنات معدنية مثل الدبابيس أو بنس الشعر أو مواد التبييض في الحوض لفترات طويلة من الوقت.

- قد يؤدي هذا الأمر إلى صدأ الحوض.
- وفي حالة ظهور الصدأ على سطح الأنبوب، يُفضل تنظيف سطح الأنبوب باستخدام سائل تنظيف (عادي) وإسفنج في تنظيفه. يجب عدم استخدام فرشاة معدنية نهائياً.

يجب عدم استخدام سائل التنظيف بشكل مباشر، كما يجب عدم غسل الغسيل أو شطفه أو تنشيفه إذا كان يتضمن مسحوق للتنظيف الجاف.

- قد يؤدي هذا الأمر إلى وجود اشتعال فوري نتيجة للحرارة الناتجة عن تأكسد الزيت.

لا تستخدم المياه المنسابة من أجهزة التبريد/التسخين.

- قد ينتج عن هذا الأمر حدوث مشاكل في الغسالة.

يجب عدم استخدام صابون غسل اليدين الطبيعي مع الغسالة.

- ففي حالة التراكم والتصلب داخل الغسالة، قد تحدث مشاكل تتعلق بالمنتج مثل تغيير اللون أو الصدأ أو وجود رائحة سيئة.

يجب وضع الجوارب والصدريات في شبكة الغسيل وغسلها مع غسيل أخر.

يجب عدم غسل أنواع من الغسيل من المفروشات في شبكة الغسيل.

- يؤدي الفشل في الالتزام بهذا الأمر إلى وجود إصابة نتيجة للاهتزازات غير الطبيعية.

لا تستخدم مسحوق غسيل صلب.

- فقد يحدث تسريب للماء في حالة تراكمه داخل الغسالة.

تأكد من تفريغ جيوب الملابس التي سيتم غسلها.

- قد تتسبب الأشياء الصلبة والحادة مثل العملات المعدنية أو الدبابيس أو المسامير أو البراغي أو الأحجار في إحداث أضرار بالغة بالجهاز.

لا تقم بغسل الملابس المزودة بإبزيمات أو أزرار كبيرة الحجم أو الأشياء المعدنية الأخرى ثقيلة الوزن.

قم بفرز ملابس الغسيل وتصنيفها حسب لونها على أساس قدرتها على الاحتفاظ باللون وعدم البهتان وحدد الدورة الموصى بها، ودرجة حرارة المياه، والوظائف الإضافية.

- قد يؤدي ذلك إلى تشوه الألوان أو تلف المنسوجات.

توخَّ الحذر حتى لا تغلق باب الغسالة على أصابع الأطفال العالقة به.

- قد يتسبب عدم الالتزام بذلك في وقوع إصابة.

WW80J5413IW_03504K_AR.indd 11 2015/3/11 16:51:45

معلومات السلامة

تحذيرات هامة عند التنظيف

⚠ تحذير

يجب عدم تنظيف الجهاز عن طريق رش الماء فوق الجهاز مباشرةً.

لا تقم باستخدام منظف يحتوي على حمض قوي.

يجب عدم استخدام البنزين أو التمر أو الكحول لتنظيف الجهاز.

- قد ينتج عن هذا الأمر وجود تغيير في اللون أو تشويه أو صدمة كهربية أو حريق.

قم بفصل قابس الجهاز من مقبس الحائط قبل تنظيفه أو صيانته.

- يؤدي الفشل في الالتزام بهذا الأمر إلى حدوث صدمة كهربية أو حريق.

WW80J5413IW_03504K_AR.indd 12 2015/3/11 16:51:46

التركيب

اتبع هذه التعليمات بعناية لضمان تركيب الغسالة بشكل صحيح ومنع وقوع أية حوادث عند الغسيل.

المحتويات

تأكد أن كل الأجزاء موجودة في علبة المنتج. إذا كانت تعاني مشكلة ما في الغسالة أو الأجزاء، اتصل بالمركز المحلي لخدمة عملاء سامسونج Samsung أو تاجر التجزئة.

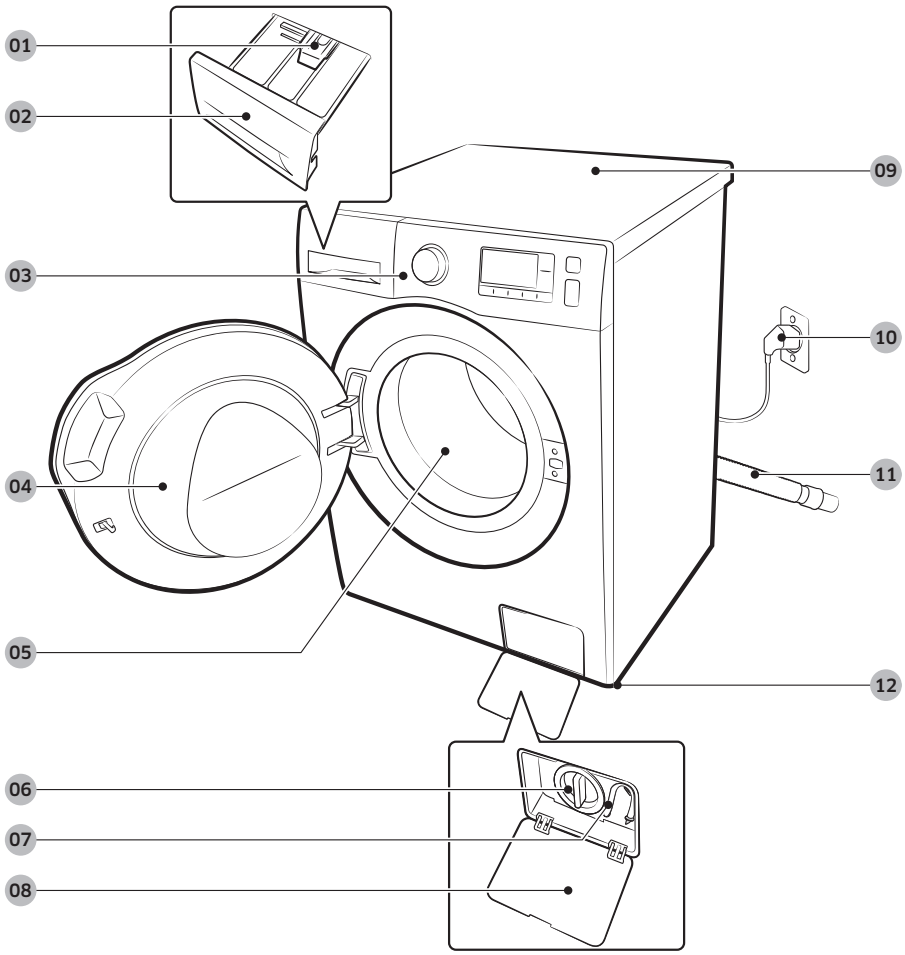

٠١ زراع الإرخاء	٠٢ درج مسحوق الغسيل	٠٣ لوحة التحكم
٠٤ باب الغسالة	٠٥ الأسطوانة	٠٦ مصفاة المخلفات
٠٧ أنبوب التصريف عند الطوارئ	٠٨ غطاء المصفاة	٠٩ سطح الغسالة
١٠ قابس الكهرباء	١١ خرطوم التصريف	١٢ استواء أرجل الغسالة

WW80J5413IW_03504K_AR.indd 13 2015/3/11 16:51:46

التركيب

مفاتيح الربط

مسامير الأغطية

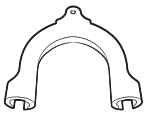

حامل الخرطوم

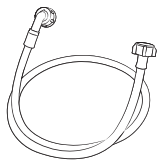

خرطوم توريد الماء البارد

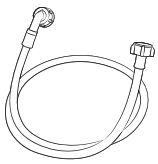

خرطوم توريد الماء الساخن

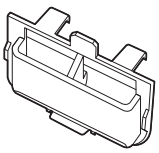

حجيرة المنظف السائل

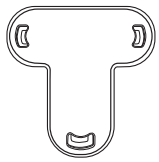

مثبت الغطاء

ملاحظة

- مسامير الأغطية: يعتمد عدد أغطية المسامير المولبة ذات الغطاء (من ٣ إلى ٦) على موديل الغسالة.
- خرطوم توريد الماء الساخن: بالموديلات المزود بها فقط.
- حجيرة المنظف السائل: بالموديلات المزود بها فقط.

WW80J5413IW_03504K_AR.indd 14 2015/3/11 16:51:46

متطلبات التركيب

مصدر الطاقة الكهربائية والتوصيل الأرضي

- قاطع دائرة كهربائية أو منصهر بقدرة ٢٢٠ - ٢٤٠ فولط تيار متردد / ٥٠ هرتز
- دائرة كهربائية فرعية لتشغيل الغسالة فقط

لضمان التأريض المناسب، يجري تزويد الغسالة بسلك تيار كهربائي به قابس ذي ثلاث شوكات تأريض لاستخدامها بشكل صحيح في مقبس أرضي مُركب بشكل صحيح.

تحقق من الأمر مستعينًا بفني كهرباء أو فني خدمة إذا كنت غير متأكداً بشأن سلامة التأريض.

لا تجري أي تعديلات على القابس المزود بالغسالة. وفي حالة عدم ملاءمته مع مأخذ التيار، استعن بفني كهربائي مؤهل لتركيب مأخذ مناسب.

⚠ تحذير

- لا تستخدم كبل تمديد.
- استخدم سلك التيار الكهربائي المرفق مع الغسالة فقط.
- لا تصل السلك الأرضي بخطوط مواسير السباكة البلاستيكية أو خطوط الغاز أو مواسير المياه الساخن.
- إن موصلات التأريض المتصلة بشكل غير مناسب قد تُسبب حدوث صدمات كهربية.

الإمداد بالمياه

إن ضغط المياه المناسب لهذه الغسالة يكون بين ٥٠ كيلو باسكال إلى ٨٠٠ كيلو باسكال. إذا كان ضغط المياه أقل من ٥٠ كيلو باسكال فإن ذلك قد يسبب عدم إحكام إغلاق صمام المياه. قد يحتاج ملء الحاوية وقتًا أطول من المتوقع مما يؤدي إلى توقف الغسالة عن العمل.

يتعين أن تكون صنابير المياه ضمن مسافة ١٢٠ سم من الجانب الخلفي للغسالة لتسهيل وصول خراطيم صنابير المياه المرفقة إلى الغسالة.

لتقليل مخاطر التسرب، يتعين تنفيذ التالي:

- تيسير وصول الخراطيم إلى صنابير المياه.
- إغلاق الصنابير في حالة عدم تشغيل الغسالة.
- افحص بشكل منتظم للكشف عن وجود أي تسرب في وصلات خرطوم إدخال الماء.

⚠ تنبيه

قم بفحص كافة التوصيلات الموجودة في صمام وصنابير الماء للتحقق مما إذا كانت هناك أي تسريبات قبل استخدام الغسالة للمرة الأولى.

التصريف

توصي Samsung باستخدام ماسورة رأسية يبلغ ارتفاعها ٦٠-٩٠ سم.يتعين توصيل خرطوم التصريف خلال مشبك الخرطوم إلى الماسورة الرأسية ويتعين أن تغطي الماسورة الرأسية أنبوب التصريف.

WW80J5413IW_03504K_AR.indd 15 2015/3/11 16:51:46

التركيب

سطح الأرضية

يجب تثبيت الغسالة على سطح ثابت وصلب للحصول على أفضل أداء. قد تحتاج الأسطح الخشبية إلى تقويتها لتقليل الاهتزاز و/أو الأحمال غير المتزنة. يكون السجاد وأسطح البلاط الناعمة بمثابة عوامل مساهمة في عمليات الاهتزاز واحتمالية تحرك الغسالة بشكل طفيف أثناء دورة التنشيف.

تنبيه

لا تقم بتركيب الغسالة على أرضية أو بنية ضعيفة.

درجة حرارة المياه

لا تركب الغسالة في مناطق يتعرض فيها المياه للتجمد ذلك أن الغسالة تحتفظ دومًا ببعض المياه في صمام المياه والمضخة و/ أو الخراطيم. قد يُسبب المياه المتجمد المتبقي في أجزاء التوصيل تلف السيور أو المضخة أو غير ذلك من مكونات الغسالة.

تركيب القنطرة أو الخزانة

الخلوص الأدنى للتشغيل المستقر:

الجوانب	٢٥ مم	الجانب الخلفي	٥٠ مم
الجزء العلوي	٢٥ مم	الواجهة	٥٥٠ مم

في حالة تركيب الغسالة والمجفف معاً، يجب أن يكون بالجانب العلوي للقنطرة أو الخزانة فتحة هواء خالية قدرها ٥٥٠ ملليمتر على الأقل. لا تتطلب الغسالة وحدها فتحة هواء بعينها.

WW80J5413IW_03504K_AR.indd 16 2015/3/11 16:51:46

التركيب خطوة بخطوة

الخطوة ١ - اختيار مكان الغسالة

متطلبات المكان:

- سطح صلب مستوي دون وجود سجاد أو بلاط قد يعوق عملية التهوية
- بعيد عن أشعة الشمس المباشرة
- مساحة كافية للتهوية وتوصيل الأسلاك
- يتعين أن تكون درجة الحرارة أعلى من نقطة التجمد (٠ سلزيوس)
- بعيد عن مصادر الحرارة

الخطوة ٢ - إزالة مسامير الشحن

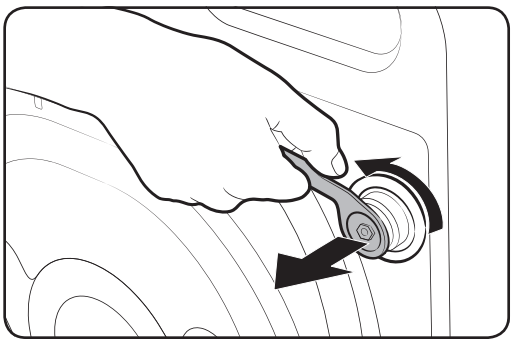

فك عبوة المنتج وأزل كل مسامير الشحن.

١. فك كل مسامير الشحن الموجودة على الجانب الخلفي للغسالة باستخدام مفتاح الربط المرفقة مع الغسالة.

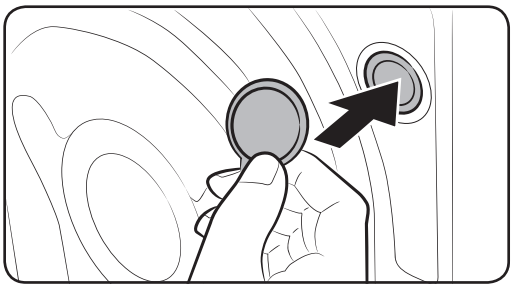

٢. غطي جميع الفتحات باستخدام أغطية المسامير البلاستيكية المرفقة مع الغسالة.
حافظ على مسامير الشحن لاستخدامها مستقبلاً عند الحاجة.

⚠ تحذير

إن مواد التغليف والتعبئة قد تمثل خطرًا على الأطفال. تخلص من جميع مواد التغليف والتعبئة (الحقائب البلاستيكية أو والمواد المصنوعة من مادة البوليستيرين، الخ.) بعيداً عن متناول الأطفال.

WW80J5413IW_03504K_AR.indd 17 2015/3/11 16:51:46

التركيب

الخطوة ٣ - ضبط أرجل استواء الغسالة

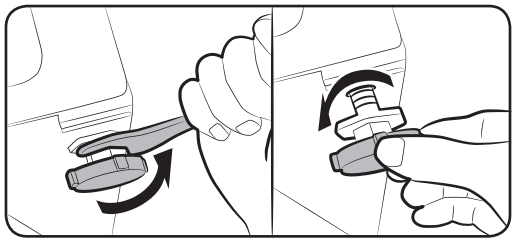

١. ضع الغسالة في المكان المحدد برفق. إن القوة المفرطة أو الزائدة قد تؤدي إلى تلف أرجل استواء الغسالة.
٢. اضبط استواء الغسالة يدويًا عن طريق ضبط أرجل الاستواء.

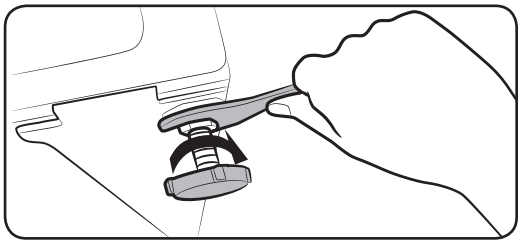

٣. بإتمام عملية الاستواء، أحكم الصواميل باستخدام مفتاح الربط.

الخطوة ٤ - توصيل خرطوم المياه

صل خرطوم الإمداد بالمياه إلى صنبور المياه.

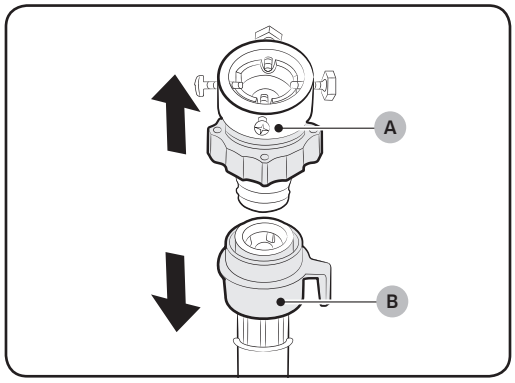

١. أزل **المحول** (A) من **خرطوم إمداد المياه** (B).

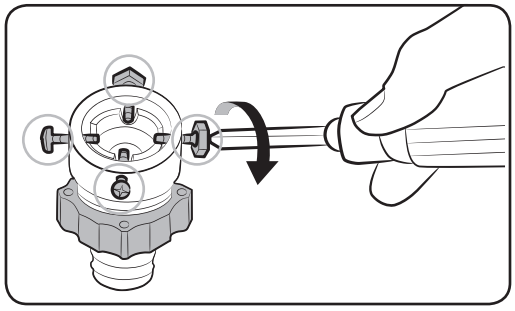

٢. استخدم مفكاً برأس رباعي (صليبة) لإرخاء ربط المسامير الأربعة بالمهايئ.

WW80J5413IW_03504K_AR.indd 18 2015/3/11 16:51:47

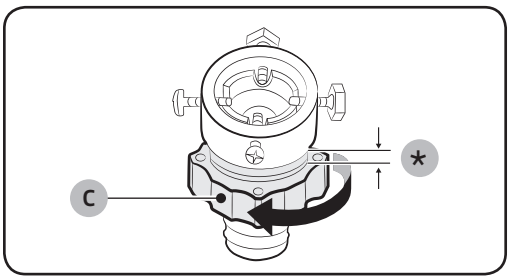

٣. أمسك المحول وأدر **الجزء (C)** في اتجاه السهم لفكه بمقدار ٥ ملليمتر (*).

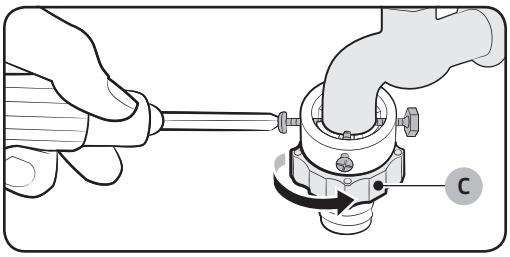

٤. ضع المحول في صنبور المياه وأحكم ربط مسامير البراغي مع رفع المحول لأعلى.

٥. أدر **الجزء (C)** في اتجاه السهم لإحكام ربطه.

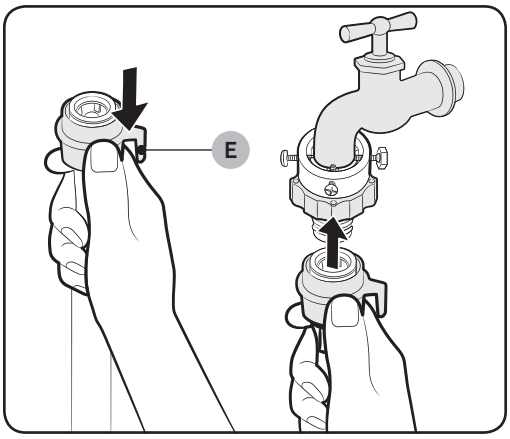

٦. مع إمساك **الجزء (E)** لأسفل، صل خرطوم إمداد المياه إلى المحول. ثم حرر **الجزء (E)**. يركب الخرطوم بموضعه بالمحول ويُسمع صوت طقطقة.

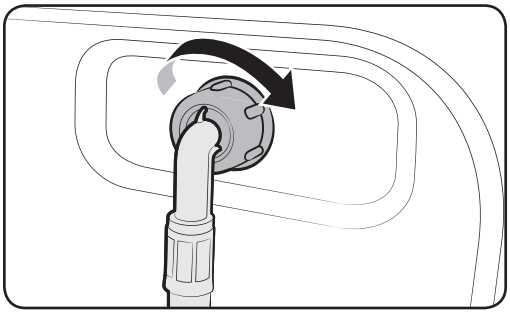

٧. صل الطرف الآخر من خرطوم إمداد المياه بصمام الدخول الموجود بالجانب الخلفي من الغسالة. أدر الخرطوم في اتجاه عقارب الساعة لإحكام ربطه.

WW80J5413IW_03504K_AR.indd 19 2015/3/11 16:51:47

التركيب

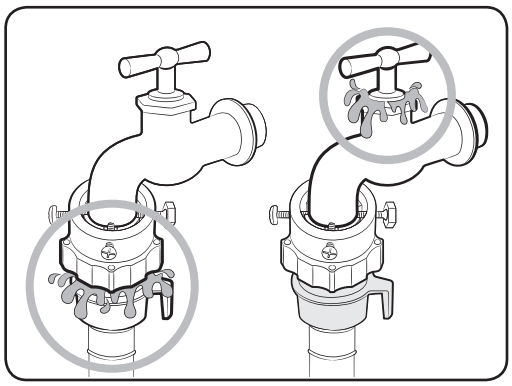

٨. افتح صنبور المياه وتحقق من وجود أي تسريبات حول أماكن التوصيلات. كرر الخطوات السابقة في حالة وجود تسرب بالمياه.

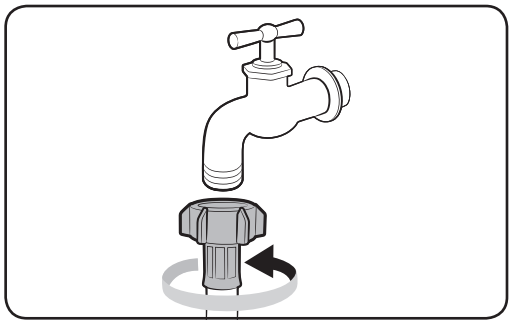

- إذا كنت تستخدم صنبور مياه من النوع البرغي، صل خرطوم المياه إلى الصنبور كما هو موضح بالشكل.

⚠ تحذير

أوقف استخدام الغسالة إذا وجدت تسرب مياه واتصل بمركز خدمة وصيانة Samsung المحلي. قد يؤدي عدم الالتزام بذلك إلى الصعق الكهربي.

⚠ تنبيه

لا تُطيل خرطوم الإمداد بالمياه بالقوة. إذا كان الخرطوم قصيراً للغاية، استعن بخرطوم أطول يتحمل الضغط العالي.

ملاحظة

- بعد توصيل خرطوم توريد الماء بالمحول، تأكد من توصيله بشكل صحيح عن طريق سحب خرطوم توريد الماء لأسفل.
- استخدم نوعًا رائجًا من صنابير المياه. إذا كان الصنبور مربعاً أو كبيراً جداً، أزل الحلقة الفاصلة قبل إدخال الصنبور في المحول.

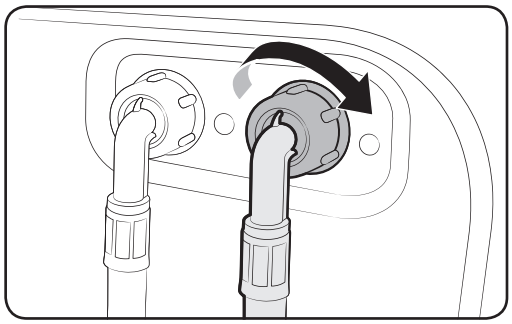

بالنسبة للطرازات المحددة المزودة بمدخل إضافي للإمداد بالمياه الساخن:

١. صل الطرف الأحمر من خرطوم الإمداد بالمياه الساخن بصمام الدخول الموجود بالجانب الخلفي من الغسالة.
٢. صل الطرف الآخر من خرطوم الإمداد بالمياه الساخن إلى صنبور المياه الساخن.

WW80J5413IW_03504K_AR.indd 20 2015/3/11 16:51:48

الخرطوم المائي (طرازات محددة فقط)

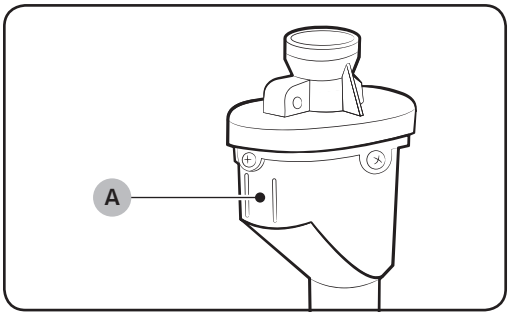

يُحذر الخرطوم المائي المستخدمين من مخاطر تسرب المياه عند وقوعها. فهو يستشعر تدفق المياه ويضئ **المؤشر (A)** الموجود بالمركز في باللون الأحمر في حالة وجود تسرب.

WW80J5413IW_03504K_AR.indd 21 2015/3/11 16:51:49

التركيب

الخطوة ٥ - توصيل خرطوم الصرف

يمكن وضع خرطوم التصريف بثلاث طرق:

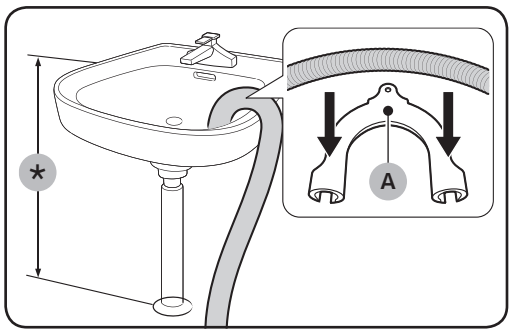

فوق حافة حوض الغسيل

يتعين وضع خرطوم التصريف على ارتفاع بين ٦٠ سم و ٩٠ سم (*) من مستوى الأرضية. للإبقاء على انثناء خرطوم التصريف. استخدم **ماسك الخرطوم البلاستيكي (A)**. ثبت الماسك على الجدار بواسطة خطاف لضمان تصريف مستقر.

حول أنبوب تصريف الحوض

يتعين أن يكون أنبوب التصريف فوق سباكة الحوض بحيث يكون طرف الخرطوم على ارتفاع ٦٠ سم على الأقل عن مستوى الأرضية.

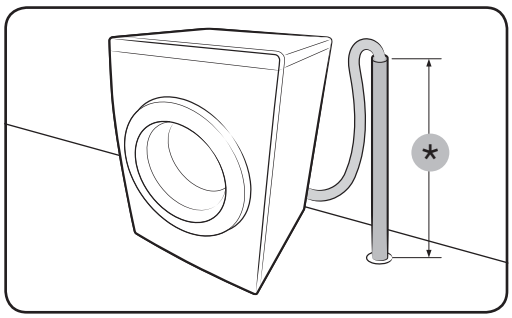

حول أنبوب التصريف

يجب أن يكون أنبوب التصريف بين ٦٠ سم و ٩٠ سم ارتفاع (*).
يُنصح باستخدام أنبوب رأسي ذي ارتفاع يبلغ ٦٥ سم. تأكد أن أنبوب التصريف متصل بالأنبوب الرأسي بميل.

متطلبات الأنبوب الرأسي للتصريف:

- حد أدنى لقطر الدائرة ٥ سم
- الحد الأدنى لسعة الجرف ٦٠ متر في الدقيقة

الخطوة ٦ - شغل الغسالة

صل سلك الطاقة بمقبس حائط معتمد كمخرج تيار كهربائي بقدرة من ٢٢٠ - ٢٤٠ فولط تيار متردد /٥٠ هرتز محمي بمنصهر أو قاطع دائرة.
اضغط على زر **الطاقة** لتشغيل الغسالة.

WW80J5413IW_03504K_AR.indd 22 2015/3/11 16:51:49

ما قبل بدء التشغيل

الإعدادات الأولية

شغل وضع المعايرة (يوصى بذلك)

إن خاصية المعايرة تضمن قدرة الغسالة على حساب وزن الغسيل بدقة. تأكد من أن حاوية الغسالة فارغة قبل استخدام هذه الخاصية.

١. أوقف تشغيل الغسالة ثم أعد تشغيلها مرة أخرى.
٢. اضغط مطولاً على زري **درجة الحرارة** و **تأجيل التشغيل** معًا لمدة ٣ ثوان لبدء "وضع المعايرة". هنا تظهر رسالة "**CB**".
٣. اضغط على زر **تشغيل/توقف** لبدء دورة جديدة.
٤. تدور الحاوية في اتجاه عقارب الساعة وضد عقارب الساعة لمدة ٣ دقائق.
٥. عند الانتهاء من هذه الدورة، تظهر "**0**" على شاشة العرض ويجري إيقاف تشغيل الغسالة تلقائياً.
٦. الغسالة جاهزة للاستخدام الآن.

WW80J5413IW_03504K_AR.indd 23 2015/3/11 16:51:49

ما قبل بدء التشغيل

دليل غسل الملابس

الخطوة ١ -الفرز

افرز الملابس وفق أي من المعايير التالية:

- بطاقة العناية: افرز الملابس إلى أقطان وألياف مخلوطة وأقمشة صناعية وملابس حريرية وأصواف ورايون.
- اللون: فم بفصل الملابس البيضاء عن الملابس الملونة.
- الحجم: إن الجمع بين أحجام مختلفة من الملابس معًا في أسطوانة الغسالة يُحسن أداء الغسيل.
- رقة الملمس: اغسل الملابس الرقيقة كل على حدة. باستخدام خيار كوي سهل وذلك في حالة الأغراض الصوفية والستائر والأغراض الحريرية. تحقق من الملصقات على الأغراض.

ملاحظة

تأكد من التحقق من ملصقات كيفية العناية بالملابس وافرزها بناء على ذلك قبل بدء الغسيل.

الخطوة ٢ - إفراغ الجيوب

أفرغ كل جيوب الغسيل والملابس

- إن الأغراض المعدنية مثل العملات المعدنية والدبابيس والإبزيم على الملابس. قد تتلف غيرها من الأغراض أو تتلف الأسطوانة نفسها.

اقلب الملابس المزينة بالأزرار والمطرزة على ظهرها

- إذا تركت سحابات السراويل والجواكت مفتوحة أثناء الغسل، فإن هذا قد يسبب تلف سلة الأسطوانة. لذا يجب غلق السحابات وتثبيتها بخيط قبل الغسل.
- قد تتشابك الملابس ذات الخيوط والأشرطة الطويلة مع ملابس أخرى. احرص على تثبيت الخيوط قبل بدء الغسل.

الخطوة ٣ -استخدام شبكة الغسيل

- تأكد من وضع حمالات الصدر (التي يمكن غسلها في المياه) في شبكة غسيل. فالأجزاء المعدنية في حمالات الصدر قد تنكسر وتشف أغراض الغسيل الأخرى.
- قد تتعلق الملابس الصغيرة والخفيفة بالباب مثل الجوارب والقفازات والمنسوجات والمناديل. لذا قم بوضعهم داخل شبكة غسل جيدة.
- لا تقم بغسل شبكة الغسل وحدها دون وجود ملابس بها. فقد يؤدي ذلك إلى حدوث اهتزازات غير طبيعية في الغسالة قد تحركها وتسبب حدوث إصابات.

الخطوة ٤ -ما قبل الغسيل (في حالة الضرورة)

إذا كان الغسيل شديد الاتساخ، حدد الخيار ما قبل الغسيل للبرنامج المختار. لا تختر ما قبل الغسيل في حالة إضافة مسحوق التنظيف يدويًا إلى الحاوية.

WW80J5413IW_03504K_AR.indd 24 2015/3/11 16:51:49

الخطوة ٥ - تحديد سعة الوزن

لا تتجاوز الوزن المحدد للغسالة. لا تتجاوز الوزن المحدد للغسالة حيث يؤدي ذلك إلى نتائج غير مرضية بالنسبة للغسيل. انظر صفحة ٣٢ للوقوف على سعة الوزن وفق نوع الملابس.

ملاحظة

عند غسل المفارش أو الألحفة، قد تطول مدة الغسل أو تقل فعالية عملية التجفيف. لذا فإن أقصى سرعة دورة تجفيف موصى بها في حالة المفارش أو الألحفة هي ٨٠٠ لفة في الدقيقة وتكون سعة الوزن ٢ كجم أو أقل.

تنبيه

إذا لم يكن الغسيل موزع بتوازن داخل الغسالة وظهر كود الخطأ "UB"، أعد توزيع الحمل. إن الغسيل غير المتوازن داخل الغسالة قد يُقلل فاعلية أداء التجفيف.

الخطوة ٦ -وضع المنظف المناسب

يعتمد نوع مسحوق الغسيل على نوع القماش (القطن أو الألياف الصناعية أو الملابس الناعمة أو الصوف)، والألوان ودرجة حرارة المياه ودرجة الاتساخ. استخدم دوماً مسحوق الغسيل ذا "الرغوة القليلة" المصمَّم خصيصاً للغسالات الأوتوماتيكية.

ملاحظة

- اتبع توصيات الشركة المصنعة لمسحوق الغسيل وفقًا لوزن الملابس ودرجة الاتساخ ودرجة نقاء الماء في منطقتك. فإذا لم تكن متأكدًا من درجة عسر المياه، اتصل بالجهات المحلية المسئولة.
- لا تستخدم منظف يميل إلى التصلب أو السيولة، قد يظل المنظف بعد دروة الشطف ويسد مخرج الصرف.

تنبيه

عند غسل المواد الصوفية في برنامج الصوف، يتعين استخدام منظف سائل متعادل فقط. فاستخدام منظف مسحوق في دورة صوف قد يبقى على الغسيل ويغير لونه.

WW80J5413IW_03504K_AR.indd 25 2015/3/11 16:51:49

ما قبل بدء التشغيل

إرشادات خاصة بدرج مسحوق الغسيل

تحتوي الغسالة على وحدة توزيع ذات ثلاث حجيرات بحيث تُخصص اليسرى للغسيل الرئيسي وتخصص اليمنى الأمامية لمنعمات الأقمشة واليمنى الخلفية للغسيل الأولي.

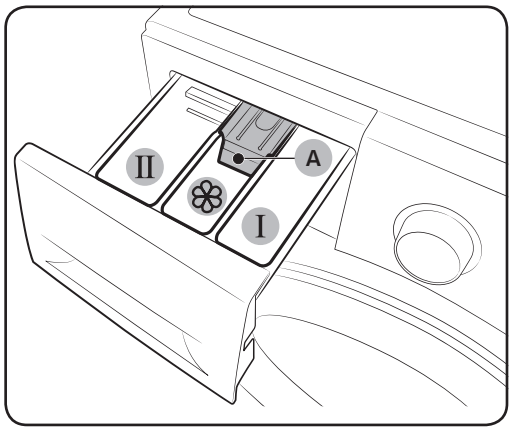

٠١ I **حُجيرة ما قبل الغسيل**: استخدم منظف ما قبل الغسيل أو النشا.

٠٢ II **حُجيرة الغسيل الرئيسي**: استخدم منظف الغسيل الرئيسي ومنعم الماء ومنظف النقع والمبيض و/ أو مزيلات البقع.

٠٣ ❀ **حجيرة المنعم**: ضع المواد الإضافية مثل منعم الأقمشة.

يتعين عدم تخطي علامة **الحد الأقصى** (A).

⚠ تنبيه

- لا تفتح درج المسحوق أثناء عمل الغسالة.
- لا تستخدم الأنواع التالية من المنظفات:
  - المنظفات على شكل ألواح أو أقراص
  - المنظفات على شكل كريات أو شبكات
- يتعين تخفيف المواد المركزة أو عالية التركيز (وكذلك منعمات الأقمشة أو المنظفات) بالمياه قبل الاستخدام لتفادي انسداد الحجيرة.

لوضع مواد التنظيف في درج المنظفات، اتبع ما يلي

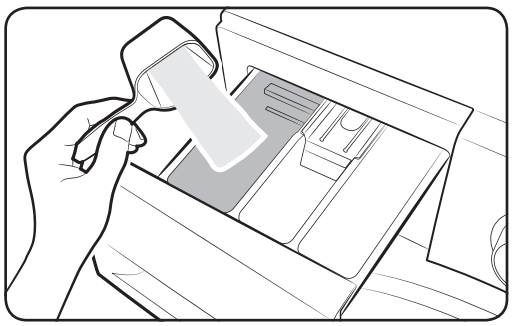

١. افتح درج المنظفات قليلاً.

٢. ضع منظف الغسيل في II **حجيرة الغسيل الرئيسية** وفق تعليمات الجهة المصنعة أو توصياتها بهذا الصدد. لاستخدام المنظفات السائلة، يُرجى الاسترشاد بصفحة ٢٨.

WW80J5413IW_03504K_AR.indd 26 2015/3/11 16:51:49

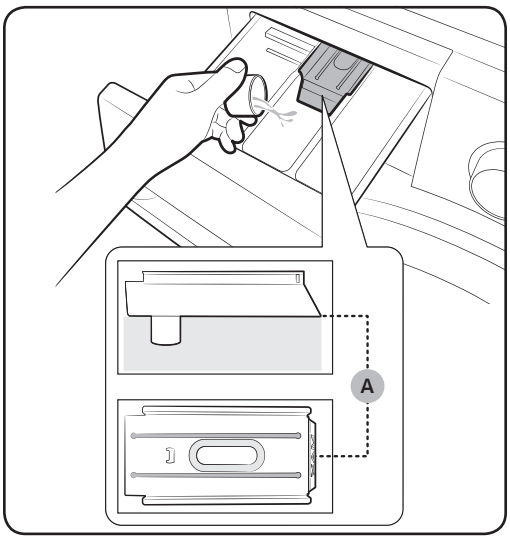

٣. ضع منعم الأقمشة في **حُجيرة منعم الأقمشة**. يتعين عدم تخطي علامة **الحد الأقصى** (A).

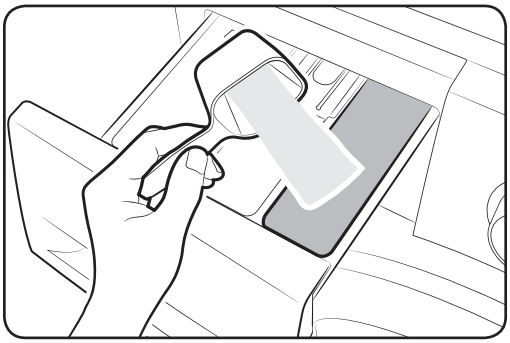

٤. إذا كنت بحاجة لاستخدام خاصية ما قبل الغسيل، ضع منظف ما قبل الغسيل في **حُجيرة ما قبل الغسيل** وفق تعليمات جهة التصنيع أو توصياتها.

٥. أغلق درج المنظفات.

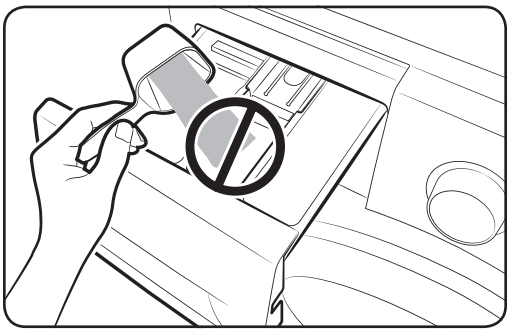

تنبيه

- لا تضع مسحوق التنظيف البودرة في موضع المنظف السائل.
- يتعين الالتزام بتخفيف منعم الأقمشة المركز قبل وضعه بالغسالة.
- لا تضع مسحوق التنظيف الرئيسي في **حُجيرة منعم الأقمشة**.

WW80J5413IW_03504K_AR.indd 27 2015/3/11 16:51:50

ما قبل بدء التشغيل

تعليمات استخدام المنظفات السائلة (في الموديلات التي تدعم ذلك فقط)

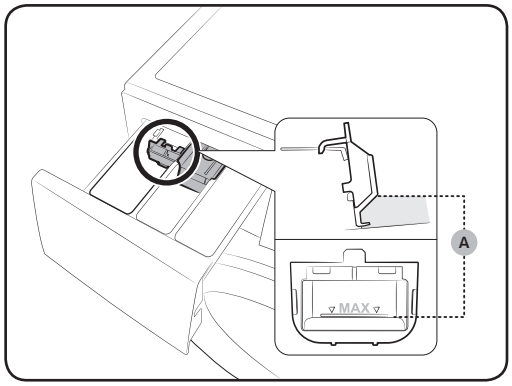

أولاً: أدخل وعاء السائل في II **حجيرة الغسيل الرئيسية**. ثم ضع منظف الملابس السائل في الوعاء بحيث يكون منسوب المنظف أسفل **علامة الحد الأقصى (A)**.

تنبيه

- لا تتجاوز علامة الحد الاقصى الموجودة بالوعاء.
- أزل وعاء المنظف السائل إذا كنت ستستخدم مسحوق منظف.

WW80J5413IW_03504K_AR.indd 28 2015/3/11 16:51:50

العمليات

لوحة التحكم

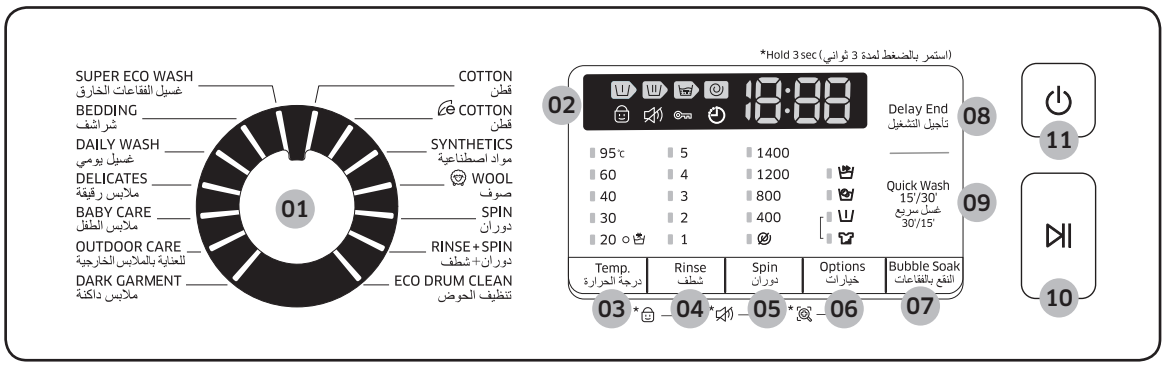

٠١ مُحدد الدورة	أدر القرص لاختيار دورة.
٠٢ شاشة العرض	توضح شاشةُ العرضِ المعلوماتَ عن الدورة الحالية للغسيل والوقت المتبقي المقدر لإتمامها وكذلك تعرض أكواد المعلومات في حال حدوث مشكلة ما.
٠٣ درجة الحرارة	اضغط هنا لتغيير درجة حرارة المياه بالنسبة للدورة الحالية.
٠٤ شطف	اضغط هنا لتغيير عدد مرات الشطف بالنسبة للدورة الحالية. يُمكن الشطف حتى ٥ مرات.
٠٥ دوران	اضغط هنا لتغيير عدد مرات الدوران بالنسبة للدورة الحالية. • **إيقاف الشطف (بلا مؤشر)**: يجري تعليق عملية الشطف بحيث يظل الغسيل في المياه. لإخراج الغسيل، صرف المياه أو شغل دورة دوران. • **بدون دوران**: لا تجفف الأسطوانة الملابس بعد دورة التصريف النهائي.
٠٦ خيارات	اضغط على الزر للاختيار من بين مكثف وما قبل الغسيل ومكثف + ما قبل الغسيل. اضغط مرة أخرى لإلغاء التحديد.
٠٧ النقع بالفقاعات	اضغط على الزر لتشغيل/ إيقاف تشغيل وظيفة النقع بالفقاعات. وتُساعد هذه الخاصية على إزالة الكثير من البقع الصعبة.
٠٨ تأجيل التشغيل	تأجيل التشغيل: تتيح هذه الوظيفة تحديد ميعاد إتمام الدورة الحالية. وتُمكنك هذه الوظيفة من بدء دورة الغسيل في الوقت الذي يجري تحديده وذلك بواسطة أداة التحكم المنطقية الداخلية للغسالة وفق إعداداتك. فهذه الإعدادات مفيدة مثلاً في برمج غسالتك لإنهاء عملية الغسيل في الموعد الذي تعود فيه لمنزلك عادة. • اضغط على الزر لتختار الوحدة الحالية بالساعات.

WW80J5413IW_03504K_AR.indd 29 2015/3/11 16:51:50

٠٩ غسل سريع 30′/15′	لغسل الملابس خفيفة الاتساخ بوزن أقل من ٢ كجم التي تحتاجها بسرعة.
١٠ تشغيل/توقف	اضغط لبدء التشغيل أو إيقافه.
١١ الطاقة	اضغط لتشغيل / إيقاف تشغيل الغسالة.

WW80J5413IW_03504K_AR.indd 30 2015/3/11 16:51:50

خطوات يسيرة وسهلة للبدء

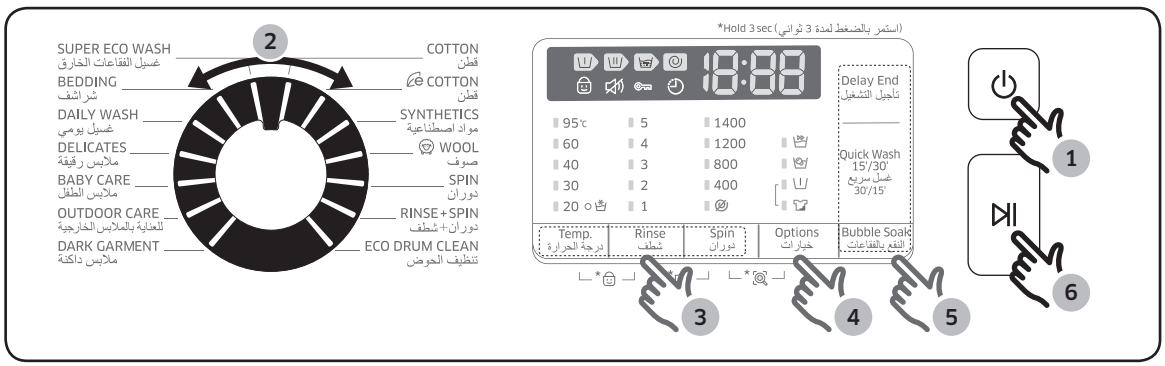

١. اضغط على زر **الطاقة** لتشغيل الغسالة.

٢. أدر **قرص محدد الدورة** لاختيار برنامج الغسيل.

٣. غير إعدادات الدورة (**درجة الحرارة** و **شطف** و **دوران**) وفق ما تقتضي الضرورة.

٤. لإضافة خيار ما، اضغط **خيارات**. اضغط مرة أخرى على هذا الزر لانتقاء الخيار المرغوب.

٥. توفر الغسالة ثلاث أزرار وصول سريع لكل من **النقع بالفقاعات** و **غسل سريع '30'/15** و **تأجيل التشغيل** بحسب ما ترغب. إذا رغبت في استخدام أي من هذه الخيارات، اضغط على الزر المقابل.

٦. اضغط على **تشغيل/توقف**.

لتغيير الدورة خلال التشغيل، اتبع الآتي

١. اضغط على**تشغيل/توقف** لإيقاف التشغيل.

٢. اختر دورة مختلفة.

٣. اضغط على زر **تشغيل/توقف** لبدء دورة جديدة.

WW80J5413IW_03504K_AR.indd 31 2015/3/11 16:51:51

العمليات

رؤية عامة للدورة

الدورات القياسية

الدورة	الوصف	أقصى وزن (كجم)
قطن	• للملابس القطنية أو أغطية السرير أو مفارش المائدة أو الملابس الداخلية والمناشف أو القمصان. يجري ضبط وتعديل وقت الغسيل وعدد مرات الشطف أوتوماتيكيًا وفق الوزن. • جرى تحديد المواصفات الواردة على ملصق الطاقة باستخدام البرنامج التالي وفق UAE.S 5010 2:2013. البرنامج هو "قطن ٦٠ مئوية +مكثف ".	الحد الأقصى
قطن ℮	• يُحقق وضع الطاقة المنخفضة الأداء المثالي لأقمشة القطن وأغطية السرير ومفارش المائدة والملابس الداخلية والمناشف والقمصان.	الحد الأقصى
مواد اصطناعية	• للبلوزات أو القمصان متوسطة أو خفيفة الاتساخ وغيرها من الملابس المصنوعة من البوليستر (الديولين والتريفيرا) ومادة البولياميد (البيرلون والنيلون) أو ما يُماثل ذلك من الأنسجة.	٤
صوف	• خاص بالصوف القابلة للغسيل في الغسالة لأوزان أقل من ٢ كجم. • تعتمد دورة الصوف على الاهتزاز والنقع الهادىء وذلك لحماية أنسجة الصوف من الانكماش/ التلف. • يوصى باستخدام منظف معتدل.	٢
دوران	• توفر هذه الوظفية تجفيفًا إضافيًا للتخلص الفعال من رطوبة الغسيل.	-
دوران+شطف	• يعتمد على الشطف الإضافي بعد وضع منعم الأقمشة على الغسيل.	-
تنظيف الحوض	• تنظف هذه الخاصية الحاوية بإلتخلص من الأوساخ والبكتريا من الحاوية. • يجري تنفيذ ذلك كل ٤٠ غسلة بدون وضع منظف أو مبيض. • تأكد من خلو الأسطوانة. • لا تستخدم أي مواد منظفة لتنظيف الأسطوانة.	-
غسيل الفقاعات الخارق	• يساهم وضع Eco Bubble (غسيل الفقاعات) ذو درجة الحرارة المنخفضة في الحفاظ على الطاقة.	٤
شراشف	• لأغطية السرير وملاءات وأغطية الفراش، وما إلى ذلك. • لتحقيق أفضل النتائج، اغسل نوع واحد من المفروشات وتأكد أن الوزن أقل من ٢ كيلو جرام.	٢

WW80J5413IW_03504K_AR.indd 32 2015/3/11 16:51:51

الدورة	الوصف	أقصى وزن (كجم)
غسل يومي	• للملابس التي تستخدم يوميًا مثل الملابس الداخلية والقمصان.	٤
ملابس رقيقة	• للأقمشة الشفافة وحمالات الصدر، والملابس النسائية التحتية، (الملابس الحريرية) وغيرها من الأقمشة التي تغسل يدوياً فقط. • للحصول على أفضل النتائج، استخدم مادة منظفة سائلة.	٢
ملابس الطفل	• يتميز بالغسيل في درجات حرارة عالية وشطف إضافي لكيلا يبقي أي قدر من المنظف على الملابس.	٤
للعناية بالملابس الخارجية	• يُناسب ذلك ملابس التسلق والتزلج والملابس الرياضية المصنوعة من خامات خاصة مثل الألياف اللدنة والقماش القابل للتمدد والألياف الدقيقة.	٢
ملابس داكنة	• يعتمد على الشطف الإضافي وتقليل التجفيف لضمان غسل ملابسك الداكنة المفضلة بلطف وشطفها جيدًا.	٤

خيارات

الخيار	الوصف
غسيل أولي	• يضيف هذا الخيار دورة غسيل أولية قبل دورة الغسيل الأساسية.
مكثف	• للغسيل شديد الاتساخ. ويكون مدة تشغيل كل دورة أطول من المعتاد.
النقع بالفقاعات	• النقع بالفقاعات: تُساعد هذه الوظيفة على إزالة الكثير من البقع الصعبة. • عند اختيار وظيفة النقع بالفقاعات، يجري نقع الغسيل في فقاعات الماء لتحقيق الغسيل الفعال. • تتوفر وظيفة النقع بالفقاعات وتضيف ٢٠ أو ٣٠ دقيقة إلى ثلاث دورات غسيل: قطن و مواد اصطناعية و ملابس الطفل.
غسل سريع 30′/15′	• خاص بالملابس الأقل اتساخًا بوزن أقل من ٢ كيلو جرام. • يستغرق الأمر نحو ١٥ دقيقة بناء على ظروف مثل ضغط المياه وعسر المياه و/ أو خيارات إضافية جرى تحديدها. • تتغير مدة دورة الغسيل إلى:إيقاف التشغيل > ١٥ دقيقة > ٣٠ دقيقة، ثم نعود ثانية إلى إيقاف التشغيل وهكذا. • يوصى باستخدام كمية مسحوق أقل من ٢٠ جرام (لكل ٢ كيلو جرام من الوزن)
تأجيل التشغيل	• يُشير الوقت المعروض إلى وقت نهاية الدورة المُحددة.

WW80J5413IW_03504K_AR.indd 33 2015/3/11 16:51:51

تأجيل التشغيل

يمكنك ضبط الغسالة لإنهاء عملية الغسيل تلقائياً في وقت لاحق. قم باختيار تأجيل الوقت من ١ ساعات حتى ١٩ ساعة.(بزيادة ساعة واحدة). تشير الساعة المعروضة إلى الوقت الذي يتم الانتهاء فيه من عملية الغسل.

١. اختر دورة مختلفة. ثم غير إعدادات الدورة إذا اقتضت الضرورة.
٢. اضغط **تأجيل التشغيل** مرة تلو الأخرى حتى تصل للوقت المرغوب.
٣. اضغط على **تشغيل/توقف**.
   يضيء المؤشرُ الخاص باختيارك مع بدء عمل الساعة.
٤. لإلغاء **تأجيل التشغيل**، أعد تشغيل الغسالة بالضغط على زر **الطاقة**.

مثال

لنفرض أنك ترغب في إنتهاء برنامج بعد ثلاث ساعات من الآن مع أن مدته أساسًا ساعتين. لتحقيق ذلك أضف خاصية تأجيل التشغيل إلى البرنامج الحالي مع ضبطه على ٣ ساعات واضغط على زر **تشغيل/توقف** عند الساعة ٠٢:٠٠ مساء. ماذا يحدث بعد ذلك؟ تبدأ الغسالة العمل عند الساعة ٠٣:٠٠ مساء وتنتهي عند الساعة ٠٥:٠٠ مساء. ويعرض ما يلي الخط الزمني لهذه الحالة.

WW80J5413IW_03504K_AR.indd 34 2015/3/11 16:51:51

إعدادات

قفل الأطفال

توقف خاصية قفل الأطفال عمل جميع الأزار لتفادي حدوث أي حوادث للأطفال.

ومع ذلك فإنه لا يجري تفعيل وظيفة قفل الأطفال قبل الضغط على **تشغيل/توقف**.

يمكنك فتح باب الغسالة وتغيير الإعدادات باستخدام الأزرار الخاصة بذلك حتى عندما تكون في حالة تعليق التشغيل. لكن ما أن يجري الضغط على زر **تشغيل/توقف** فإنه يُعاد تفعيل وظيفة قفل الأطفال.

- وتغلق وظيفة قفل الأطفال الأزرار كلها ما عدا **الطاقة**.
- لتشغيل خاصية قفل الأطفال أو إيقاف تشغيلها، اضغط مطولاً على زر **درجة الحرارة** وزر **شطف** معًا لمدة ثلاث ثوانٍ.

ملاحظة

لإضافة منظف أو مزيدًا من الغسيل إلى الحاوية أو لتغيير إعدادات الدورة في حالة تفعيل وظيفة قفل الأطفال، فإنه يتعين إلغاء تنشيط وظيفة قفل الأطفال أولاً.

تشغيل الصوت/إيقاف تشغيل الصوت

يُمكنك تشغيل/ إيقاف تشغيل صوت المفتاح. تسري الإعدادت وتظل على حالها نشطة بعد إعادة تشغيل الغسالة.

- لكتم الصوت، اضغط على زري **شطف** و **دوران** معًا واستمر بالضغط عليهما لمدة ٣ ثوان.
- لإلغاء كتم الصمت، اضغط على الزرين مرة ثانية لمدة ثلاث ثوانٍ.

WW80J5413IW_03504K_AR.indd 35 2015/3/11 16:51:52

الصيانة

حافظ على الغسالة نظيفة حتى لا ينخفض مستوى الأداء والحفاظ على عمرها الافتراضي.

تنظيف الحوض

نفذ هذه الدورة بشكل منتظم لتنظيف الأسطوانة والتخلص من البكتريا.

١. اضغط على زر **الطاقة** لتشغيل الغسالة.
٢. أدر **مُحدد الدورة** لاختيار **تنظيف الحوض**.
٣. اضغط على **تشغيل/توقف**.

ملاحظة

إن درجة حرارة المياه في تنظيف الحوض مُحدد على ٧٠ درجة سلزيوس ولا يُمكن تغييره.

بسبب ميزات الغسالة الآلية، يتم ضبط درجة حرارة الماء على ٧٠ درجة مئوية أثناء دورة تنظيف الحوض، إلا أن شاشة العرض ستعرض فقط ٦٠ درجة مئوية على لوحة التحكم.

تنبيه

لا تستخدم أي مواد منظفة لتنظيف الأسطوانة. إن المواد الكيمائية المترسبة والمتبقية بالأسطوانة تؤثر على أداء الغسيل سلبًا.

WW80J5413IW_03504K_AR.indd 36 2015/3/11 16:51:52

Smart check (الاختيار الذكي)

لتمكين عمل هذه الوظيفة، يتعين بداية تنزيل تطبيق " **Samsung Smart Washer**" من **Play Store** أو **Apple Store** وثبته على جهاز الموبايل ذي خاصية الكاميرا.

جرى تطوير تطبيق Smart Check (الفحص الذكي) ليتوافق على وجه الخصوص مع سلسلةGalaxy & iPhone (جالاكسي وأيفون) (الموديلات المدعومة فقط).

١. اضغط على الزرين **دوران** و **خيارات** واستمر بالضغط مدة ٣ ثواني عليهم معًا للدخول في وضع الفحص الذكي.
٢. تبدأ الغسالة بإجراء التشخيص الذاتي وتعرض أكواد المعلومات إن وجدت.
٣. شغل تطبيق **Samsung Smart Washer** على جهاز الموبايل الخاص واضغط على **Smart Check** (**الفحص الذكي**).
٤. ضع جهاز الموبايل قريبًا من لوحة شاشة عرض الغسالة بحيث يقابل الموبايل والغسالة بعضهما. وهنا يتعرف التطبيق أوتوماتيكيًا على كود المعلومات.
٥. عندما يجري التعرف على كود المعلومات تعرفًا صحيحًا سليمًا، يعرض التطبيق معلومات مفصلة حول المشكلة بالإضافة إلى الخطوات التصحيحية الملائمة.

ملاحظة

- قد يختلف اسم Smart Check (الفحص الذكي) بناء اللغة.
- إذا كانت الغسالة تعكس الضوء على الشاشة، فإن التطبيق قد يخفق في التعرف على الكود المعروض.
- إذا أخفق التطبيق في التعرف على كود Smart Check (الفحص الذكي)، أدخل الكود يدويًا إلى شاشة التطبيق.

WW80J5413IW_03504K_AR.indd 37 2015/3/11 16:51:52

الصيانة

للتصريف عند الطوارئ

في حالة انقطاع الكهرباء، صرف المياه الموجود في الأسطوانة قبل إخراج الغسيل.

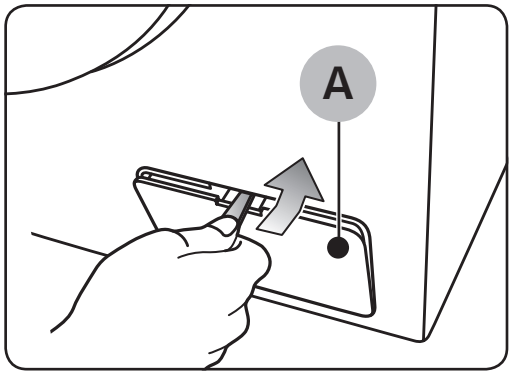

١. أوقف تشغيل الغسالة ثم افصل الغسالة من مأخذ الكهرباء.
٢. افتح **غطاء المرشح** (A) باستخدام عملة معدنية أو مفتاح.

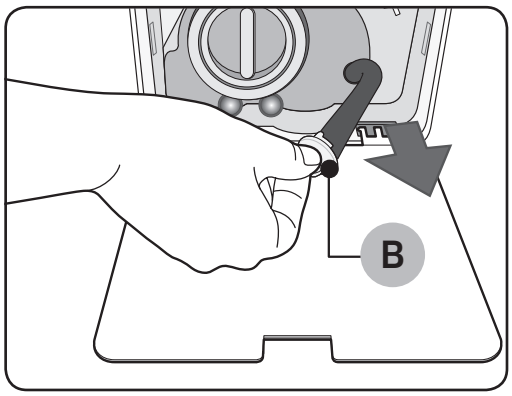

٣. ضع وعاء فارغ متسع حول الغطاء ثم اسحب خرطوم التصريف في حالة الطوارىء ليصل للوعاء مع الإمساك **بخرطوم الأنبوب** (B).

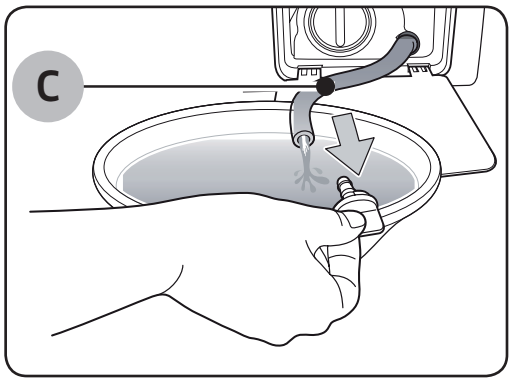

٤. افتح غطاء الخرطوم ودع الماء **أنبوب التصريف عند الطوارئ** (C) يتدفق في الوعاء.
٥. بالإنتهاء من التفريغ، أغلق غطاء الخرطوم ثم أعد خرطوم التصريف إلى موضعه. أغلق غطاء المرشح.

ملاحظة

استخدم وعاء كبير لأن كمية الماء في الحاوية أكبر من المتوقع.

WW80J5413IW_03504K_AR.indd 38 2015/3/11 16:51:52

التنظيف

سطح الغسالة

استخدم قطعة قماش عليها منظف منزلي لا يحتوي على مواد آكلة. لا تضع المياه على الغسالة.

المصفاة الشبكية

نظف المصفاة الشبكية للإمداد بالمياه مرة كل عامين.

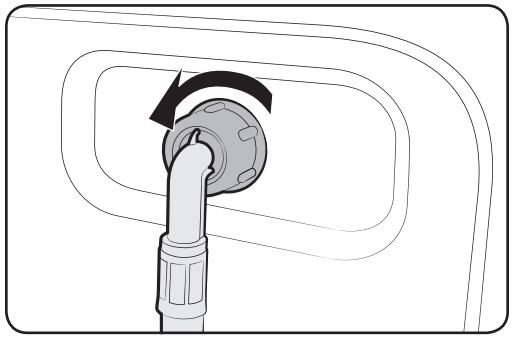

١. أوقف تشغيل الغسالة وافصل كابل الكهرباء.
٢. أغلق صنبور المياه.
٣. حرر الخرطوم وفكه من الجانب الخلفي من الغسالة. غط الخرطوم بقطعة قماش للحيلولة دون خروج المياه منه.

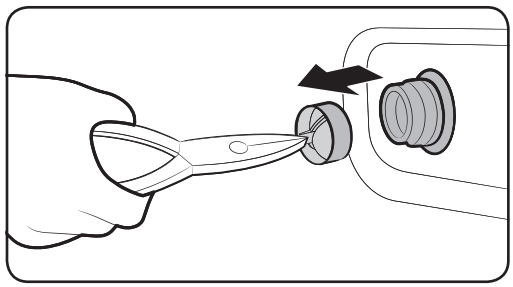

٤. استخدم زَرَديّة لسحب المصفاة الشبكية من فتحة صمام الدخول.
٥. اغمر المصفاة الشبكية في المياه بعمق بحيث يجري غمر الموصل ذي السنون.
٦. جفف المصفاة الشبكية تمامًا في الظل.
٧. أعد إدخال المصفاة الشبكية في فتحة صمام الدخول وأعد وصل خرطوم الماء في صمام الدخول.
٨. افتح صنبور المياه.

ملاحظة

إذا تعرضت المصفاة الشبكية للانسداد، تعرض الشاشة الخطأ "4C".

WW80J5413IW_03504K_AR.indd 39 2015/3/11 16:51:52

الصيانة

مصفاة المضخة

يُنصح بتنظيف مصفاة المضخة ٥ أو ٦ مرات سنويًا لمنع انسدادها. فقد يُقلل انسداد مصفاة المضخة من تقليل تأثير الفقاعات.

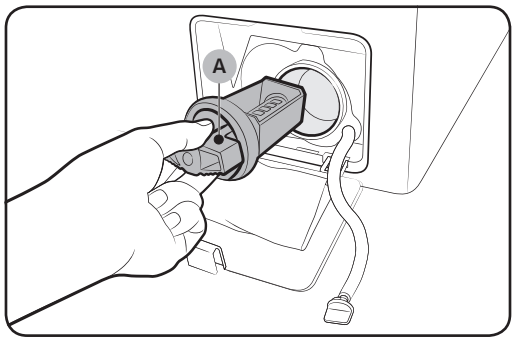

١. أوقف تشغيل الغسالة وافصل كابل الكهرباء.
٢. صرف المياه المتبقية داخل الأسطوانة متبعًا "**للتصريف عند الطوارئ**" بصفحة ٣٨.
٣. افتح غطاء المصفاة باستخدام عملة معدنية أو مفتاح.
٤. أدر **غطاء مصفاة المضخة** (A) إلى اليسار وصرف المياه المتبقية.

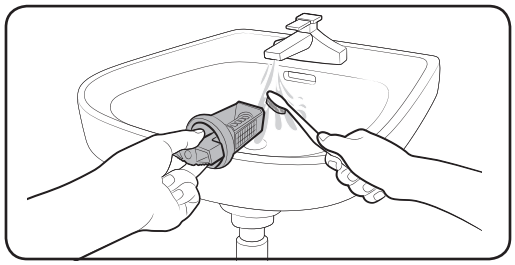

٥. نظف مصفاة المضخة بفرشاة ناعمة. تأكد أن مروحة مضخة التصريف الموجودة خلف مصفاة المخلفات غير مسدودة.
٦. أعد تركيب مصفاة المضخة وأدر غطاء المصفاة تجاه اليمين.

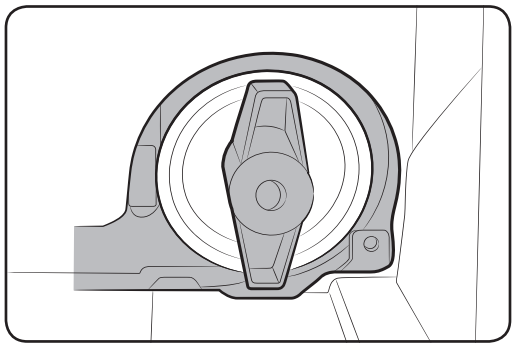

ملاحظة

- تتميز بعض مصافي المضخات بخاصية غطاء أمان مُصممة للحيلولة دون عبث الأطفال. لفتح غطاء أمان مصفاة المضخة، اضغط على الغطاء للداخل وأدره عكس اتجاه عقارب الساعة. وهنا تُساعد مكيانيكية النابض الموجة في غطاء الأمان على فتح المصفاة.
- لغلق غطاء أمان مصفاة المضخة، أدره في اتجاه عقارب الساعة. يصدر الزنبرك صوتًا خلال ذلك وهذا أمر طبيعي.

ملاحظة

إذا تعرضت مصفاة المضخة للانسداد، تعرض الشاشة الخطأ "**5C**".

تنبيه

- تأكد من إغلاق غطاء المصفاة بعد تنظيف المصفاة. قد يؤدي عدم الالتزام بذلك إلى حدوث تسرب.
- تأكد من إغلاق وضع المصفاة بشكل صحيح بعد تنظيف المصفاة. قد يؤدي عدم الالتزام بذلك إلى خلل بالتشغيل أو حدوث تسرب.

WW80J5413IW_03504K_AR.indd 40 2015/3/11 16:51:53

درج مسحوق الغسيل

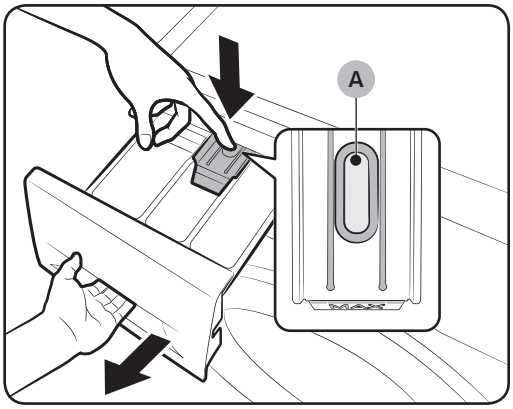

١. ممسكًا لأسفل **بذراع التحرير** (A) على الجانب الداخلي من الدرج، افتح الدرج قليلاً.
٢. أزل **ذراع التحرير وحجيرة المنظف السائل** من الدرج.

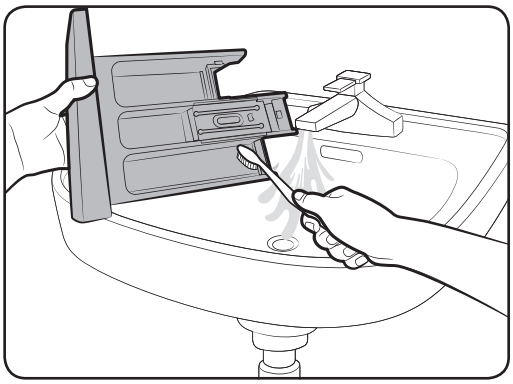

٣. نظف مكونات الدرج في ماء جاري باستخدام فرشاة ناعمة.

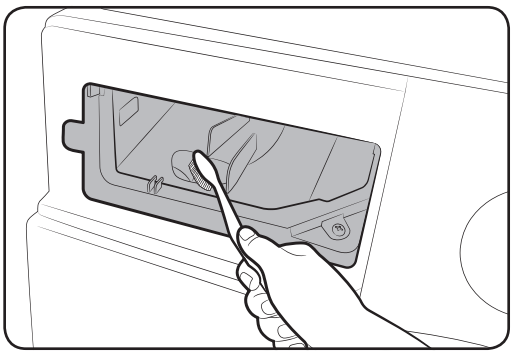

٤. نظف تجويف الدرج في ماء جاري باستخدام فرشاة ناعمة.
٥. أعد تركيب **ذراع التحرير وحجيرة المنظف السائل** من الدرج.
٦. ادفع بدرج المسحوق للداخل لغلقه.

ملاحظة

لإزالة الجزء المتبقي من المنظف، نفذ الدورة **دوران+شطف** بينما تكون الأسطوانة خالية.

WW80J5413IW_03504K_AR.indd 41 2015/3/11 16:51:53

الصيانة

إصلاح حالة التجمد

قد تتجمد الغسالة إذا انخفضت درجة الحرارة دون ٠ سلزيوس.

١. أوقف تشغيل الغسالة وافصل كابل الكهرباء.
٢. صب المياه الدافئ على صنبور المياه لإرخاء خرطوم توريد المياه.
٣. أزل خرطوم توريد المياه وانقعه في المياه الدافئ.
٤. صب المياه الدافئ في أسطوانة الغسالة واتركه لمدة ١٠ دقائق.
٥. أعد وصل خرطوم الإمداد بالمياه إلى صنبور المياه.

ملاحظة

إذا لم تعمل الغسالة بشكل طبيعي، كرر الخطوات أعلاه حتى تعمل الغسالة بشكل طبيعي.

يجب الحذر رجاء بشأن الفترات الزمنية من سوء الاستخدام

تجنب ترك الغسالة لفترات طويلة دون الاستخدام.

يتعين تصريف المياه من الغسالة وافصل كابل الطاقة في هذه الحالة.

١. أدر **محدد الدورة** لاختيار **دوران+شطف**.
٢. أفرغ الأسطوانة واضغط على زر **تشغيل/توقف**.
٣. أغلق صنبور الماء وافصل خرطوم الإمداد بالماء عند إتمام الدورة.
٤. أوقف تشغيل الغسالة وافصل كابل الكهرباء.
٥. افتح الباب ودع الهواء يمر خلال الأسطوانة.

WW80J5413IW_03504K_AR.indd 42 2015/3/11 16:51:53

استكشاف الأخطاء وإصلاحها

نقاط التحقق والفحص

إذا واجهت مشكلة بالغسالة، تحقق من الجدول التالي وجرب ما به من اقتراحات.

المشكلة	الإجراء المتبع
الغسالة لا تعمل.	• تأكد من توصيل قابس الغسالة بمصدر التيار الكهربائي. • تأكد من إغلاق الباب بإحكام. • تأكد أن حنفيات مصدر المياه مفتوحة. • تأكد من الضغط على زر تشغيل/توقف لبدء عمل الغسالة. • تأكد من أن قفل الأطفال غير نشط. • قبل بدء الغسالة في الامتلاء، قد تقوم بإجراء سلسلة من الضوضاء على شكل طقطقة للتحقق من قفل الباب وإجراء دورة تصريف سريعة. • افحص المصهر أو إعادة ضبط قاطع الدائرة.
ربما تكون كمية الماء غير كافية أو ربما انقطعت إمدادات المياه.	• افتح صنبور المياه كاملاً. • تأكد من إغلاق الباب بإحكام. • تأكد أن خرطوم التغذية بالماء غير متجمد. • تأكد أن خرطوم التغذية بالماء ليس مثنيًا أو مسدودًا. • تأكد من كفاية ضغط الماء.
يتبقى قدر من المنظف في درج المنظفات حتى بعد إكتمال دورة الغسيل.	• تأكد من تشغيل الغسالة بضغط ماء كاف. • تأكد من إضافة مسحوق الغسيل في منتصف درج المسحوق. • تأكد من إدخال غطاء الشطف إدخالاً سليمًا. • إذا كنت تستخدم منظفًا حبيبيًا، تأكد أن قرص تحديد المنظف في الموضع المُناسب. • أزل غطاء الشطف ونظف درج المنظفات.
اهتزازات عنيفة في الغسالة أو ضوضاء عالية.	• تأكد من استواء مستوى تثبيت الغسالة وأنها على أرضية صلبة غير زلقة. إذا لم تكن الأرضية مستوية، استعن بأرجل الاستواء لضبط ارتفاع الغسالة. • تأكد من إزالة مسامير الشحن. • تأكد من عدم ملامسة الغسالة لأي شيء آخر. • تأكد من توزيع وزن الملابس الموجودة في الغسالة. • يُمكن أن يُصدر الموتور قدر من الضوضاء في أثناء التشغيل العادي. • كذلك قد تسبب الملابس المزينة بالمعادن أو الرداء السراولي قدر من الضوضاء في أثناء غسلها. وهذا أمر طبيعي. • كذلك تُسبب الأغراض المعدنية مثل العملات المعدنيًا أصواتًا. بعد إتمام الغسيل، أزل هذه الأغراض المعدنية من الحاوية أو علبة المرشح.

WW80J5413IW_03504K_AR.indd 43 2015/3/11 16:51:53

استكشاف الأخطاء وإصلاحها

المشكلة	الإجراء المتبع
عدم التصريف، و/ أو الدوران.	• تأكد من استقامة خرطوم الصرف على امتداد نظام الصرف. إذا وجدت أي إعاقة للتصريف، فاتصل بخدمة الصيانة. • تأكد من أن المصفاة الشبكية المتصلة بخرطوم الماء غير مسدودة. • أغلق الباب واضغط على الزر **تشغيل/توقف**. لن تعمل الغسالة أو تدور قبل غلق الباب وذلك لسلامتك وأمانك. • تأكد أن خرطوم التغذية بالماء ليس مجمدًا أو مسدودًا. • تأكد أن خرطوم الصرف متصل بنظام التصريف وأن نظام الصرف ليس مسدودًا. • إذا لم تتوفر كمية المياه الكافية للغسالة بالقوة الكافية فإن الغسالة تتوقف مؤقتًا عن التصريف أو التجفيف. وما أن تتوفر للغسالة الكمية الكافية من المياه بالقوة الكافية فإنها تعاود العمل بشكل طبيعي.
باب الغسالة لا يفتح.	• اضغط على زر **تشغيل/توقف** لإيقاف عمل الغسالة. • قد يستغرق الأمر ثوان قليلة حتي يتحرر قفل الباب. • لا يمكن فتح الباب حتى تمر ٣ دقائق على توقف الغسالة عن العمل أو فصل التيار الكهربي. • تأكد من تصريف كل الماء في الحاوية الغسالة للخارج. • لا يُمكن فتح الباب في حالة وجود مياه في الحاوية. صرف المياه في الحاوية ثم افتح الباب يدويًا. • تأكد أن مصباح قفل الباب مُطفأ. ينطفأ مصباح قفل الباب بعد إتمام تصريف الماء من الغسالة.
زيادة الُغسالة وباقي المنظفات.	• تأكد من سلامة ضبط إعداد Auto Detergent (المنظف التلقائي) وAuto Softener (المنعم التلقائي). • تأكد من استخدام الأنواع الموصى بها من المنظفات. • استخدم مادة منظفة عالية الفعالية لمنع زيادة تكون عُسالَة الصابون أو رَغوته. • خفض كمية المادة المنظفة للماء اليسر أو كميات الغسيل الصغيرة أو الغسيل خفيف الاتساخ بأوساخ صغيرة أو بسيطة. • لا يوصى باستخدام مادة منظفة غير HE.
لا يُمكن وضع كمية إضافية من المنظفات.	• تأكد أن الكمية المتبقية من المنظف ومنعم الأقمشة لا تتجاوز الحد المسموح. • تأكد من تفعيل خاصية Auto Dispense (التوزيع التلقائي) بالإضافة إلى سلامة ضبط إعدادات عسر المياه والتركيز.

WW80J5413IW_03504K_AR.indd 44 2015/3/11 16:51:53

المشكلة	الإجراء المتبع
يتوقف.	• ضع كابل الكهرباء في منفذ كهربي عامل. • افحص المصهر أو إعادة ضبط قاطع الدائرة. • أغلق الباب واضغط على زر **تشغيل/توقف** لبدء عمل الغسالة. لن تعمل الغسالة أو تدور قبل غلق الباب وذلك لسلامتك وأمانك. • قبل بدء الغسالة في الامتلاء، قد تقوم بإجراء سلسلة من الضوضاء على شكل طقطقة للتحقق من قفل الباب وإجراء دورة تصريف سريعة. • قد يوجد إيقاف مؤقت أو فترة نقع في الدورة. انتظر فترةبسيطة وربما تواصل الغسالة العمل بعد قليل. • تأكد من عدم انسداد المصفاة الشبكية في خرطوم الإمداد الموجودة في صنابير المياه. نظف المصفاة الشبكية دوريًا. • إذا لم تتوفر كمية المياه الكافية للغسالة بالقوة الكافية فإن الغسالة تتوقف مؤقتًا عن التصريف أو التجفيف. وما أن تتوفر للغسالة الكمية الكافية من المياه بالقوة الكافية فإنها تعاود العمل بشكل طبيعي.
الملء بماء ذي درجة حرارة غير مناسبة.	• افتح الصنبورين فتحًا كاملاً. • تأكد من أن تحديد درجة الحرارة صحيح. • تأكد من أن الخراطيم متصلة بالحنفيات الملائمة. قم بوضع خطوط الماء. • تأكد من ضبط سخان الماء على الحد الأدنى للماء الساخن على ١٢٠ فهرنهايت (٤٩ سلزيوس) في الصنبور. كذلك افحص سعة الماء الدافىء ومعدل التعويض. • إفصل الخراطيم ونظف المصفاة الشبكية. قد تكون المصفاة الشبكية مسدودة. • عندما يتم ملء غسالتك بالماء، فقد يحدث تغيير لدرجة حرارة الماء أثناء قيام ميزة التحكم بدرجة الحرارة أوتوماتيكياً بالتحقق من درجة حرارة الماء القادم. وهذا أمر طبيعي. • قد تلاحظ في أثناء ملء غسالتك بالماء أن الماء الساخن فقط و/ أو الماء البارد فقط ينطلق عبر وحدة التوزيع عند اختيار درجات حرارة الغسيل على الماء الساخن أو البارد. هذه هي الوظيفة الطبيعية لخاصية التحكم الأوتوماتيكي بدرجة الحرارة بينما تحدد غسالتك درجة حرارة الماء.
الغسيل يظل رطبًا مبللاً في نهاية دورة الغسيل.	• استخدم سرعة التجفيف العالية أو الإضافية. • استخدم مادة منظفة عالية الفعالية لمنع زيادة تكون عُسالَة الصابون أو رَغوته. • كمية الغسيل (كمية الملابس) صغيرة جداً. قد كمية الغسيل الصغيرة(غرض واحد أو غرضين) تؤدي إلى عدم التوازن وعدم التجفيف تجفيفًا كاملاً. • تأكد أن خرطوم توريد الماء ليس مجمدًا أو مسدودًا.

WW80J5413IW_03504K_AR.indd 45 2015/3/11 16:51:53

استكشاف الأخطاء وإصلاحها

المشكلة	الإجراء المتبع
تسرب الماء.	• تأكد من إغلاق الباب بإحكام. • تأكد من أن كل وصلات الخرطوم محكمة الربط. • تأكد من إدخال طرف خرطوم التصريف بطريقة صحيحة وتثبيته في نظام التصريف. • تجنب التحميل الزائد. • استخدم مادة منظفة عالية الفعالية لمنع زيادة تكون عُسالَة الصابون أو رَغْوته.
ثمة روائح تصدر عن الغسالة.	• تجمع عُسالَةُ الصابون الزائدة في التجويفات وهو ما يُسبب روائح كريهة. • التشغيل الدوري الغسالة على دورات الغسيل المنظفة لتعقيمها. • نظف جلبة الباب (انظر المُخطط). • نظف الأجزاء الداخلية للغسالة بعد إتمام دورة الغسيل.
لا يُمكن رؤية فقاعات (الموديلات التي تدعم الفقاعات الساخنة فقط).	• قد تحجب زيدة الحمولة الفقاعات. • الملابس شديدة الاتساخ قد لا تتيح توالد الفقاعات.
الواي فاي لا يعمل (بالنسبة للموديلات التي تدعم الواي فاي فقط).	• تأكد من سلامة الاتصال بالإنترنت في منزلك. • تأكد من تشغيل جهاز التوجيه وعمله بشكل طبيعي. • تأكد من تنصيب أحدث إصدارات Smart Control App (تطبيق التحكم الذكي).

في حالة استمرار المشكلة، اتصل بمركز خدمة عملاء Samsung المحلي.

WW80J5413IW_03504K_AR.indd 46 2015/3/11 16:51:53

أكواد المعلومات

في حالة تعرض الغسالة للعطل، قد يظهر أحد رموز المعلومات على لوحة العرض. تحقق من الجدول التالي وجرب ما به من اقتراحات.

المشكلة	الإجراء المتبع
4C	**لا يجري تغذية الغسالة بالماء.** • تأكد أن حنفيات مصدر المياه مفتوحة. • تأكد أن خراطيم الماء غير مسدودة. • تأكد أن صنابير المياه غير مجمدة. • تأكد من تشغيل الغسالة بضغط ماء كاف. • تأكد من سلامة توصيل صنبور المياه الباردة والمياه الساخنة. • نظف المصفاة الشبكية فربما تعرضت للانسداد. **ملاحظة** عندما تعرض الغسالة الكود "4C"، فإن الغسالة تصرف الماء لمدة ٣ دقائق. ويكون زر الطاقة غير مفعل طوال هذه المدة.
4C2	• تأكد من سلامة توصيل خرطوم التغذية بالماء البارد بصنبور الماء البارد. إذا جرى توصيل خرطوم التغذية بالماء البارد بصنبور الماء الساخن فإن الغسيل قد يتعرض للتفسخ في بعض الدورات.
5C	**لا يجري تصريف الماء.** • تأكد أن خرطوم التغذية بالماء ليس مجمدًا أو مسدودًا. • تأكد من سلامة موضع خرطوم التصريف بناء على نوع التوصيل. • نظف مصفاة المخلفات فربما تعرضت للانسداد. • تأكد من استقامة خرطوم الصرف على امتداد نظام الصرف. • إذا ظل كود المعلومات ظاهرًا على اللوحة، اتصل بمركز خدمة العملاء.
DC	**تشغيل المجفف بينما الباب مفتوح.** • تأكد من إغلاق الباب بإحكام. • تأكد أن الملابس غير عالقة بالباب.
OC	**زيادة كمية الماء.** • أعد التشغيل بعد التجفيف. • إذا ظل أحد الأكواد ظاهرًا على الشاشة، اتصل بمركز خدمة Samsung المحلي.
LC LC1	**تحقق من خرطوم التصريف.** • تأكد أن طرف خرطوم التصريف موضوع على الأرضية. • تأكد أن خرطوم التصريف ليس مجمدًا أو مسدودًا. • إذا ظل كود المعلومات ظاهرًا على اللوحة، اتصل بمركز خدمة العملاء. **ملاحظة** عندما تعرض الغسالة الكود "LC1"/"LC"، فإن الغسالة تصرف الماء لمدة ٣ دقائق. ويكون زر الطاقة غير مفعل طوال هذه المدة.

WW80J5413IW_03504K_AR.indd 47 2015/3/11 16:51:54

استكشاف الأخطاء وإصلاحها

المشكلة	الإجراء المتبع
UB	**التجفيف لا يعمل.** • تأكد من بسط الغسيل بسطًا مستويًا. • تأكد من تركيب الغسالة على سطح مستو ثابت ومستقر. • قم بإعادة توزيع الملابس. وفي حالة غسيل قطعة واحدة من الملابس، مثل بُرنس حمام أو جينز، قد لا تكون نتيجة التنشيف النهائي مرضية، وتظهر رسالة التنبيه "UB" في على الشاشة.
3C	**تحقق من سلامة عمل الموتور.** • حاول إعادة بدء دورة الغسيل. • إذا ظل كود المعلومات ظاهرًا على اللوحة، اتصل بمركز خدمة العملاء.
UC	**ثمة حاجة لفحص التحكم الالكتروني (خطأ زيادة الفولطية).** • تحقق من PCB وضفيرة الأسلاك. • تحقق من سلامة التوصيل بمصدر الطاقة الكهربية. • إذا ظل كود المعلومات ظاهرًا على اللوحة، اتصل بمركز خدمة العملاء.
	اكتشاف انخفاض في الفولطية • تحقق من تركيب كابل الطاقة. • إذا ظل كود المعلومات ظاهرًا على اللوحة، اتصل بمركز خدمة العملاء.
HC	**التحقق من ارتفاع درجة الحرارة** • إذا ظل كود المعلومات ظاهرًا على اللوحة، اتصل بمركز خدمة العملاء.
1C	**مستشعر مستوى الماء لا يعمل بطريقة صحيحة.** • جرب إيقاف تشغيل الغسالة ثم إعادة بدء الدورة مرة أخرى. • تحقق من ضفيرة أسلاك مستشعر مستوى الماء. • إذا ظل كود المعلومات ظاهرًا على اللوحة، اتصل بمركز خدمة العملاء. **ملاحظة** عندما تعرض الغسالة الكود "1C"، فإن الغسالة تصرف الماء لمدة ٣ دقائق. ويكون زر الطاقة غير مفعل طوال هذه المدة.
AC	**تحقق من سلامة التوصيلات بين PBA الرئيسية والفرعية.** • جرب إيقاف تشغيل الغسالة ثم إعادة بدء الدورة مرة أخرى. • إذا ظل كود المعلومات ظاهرًا على اللوحة، اتصل بمركز خدمة العملاء.

إذا وجدت أن أحد الأكواد يستمر بالظهور على الشاشة، اتصل بمركز خدمة Samsung المحلي.

WW80J5413IW_03504K_AR.indd 48 2015/3/11 16:51:54

المواصفات

جدول العناية بالأقمشة

توضح الرموز التالية تعليمات العناية بالملابس. تتضمن بطاقات العناية أربعة رموز على النحو التالي: غسيل وتبييض وتجفيف وكي (وتنظيف جاف إذا لزم الأمر). يضمن استخدام هذه الرموز التناسق بين الشركات المصنعة للملابس المحلية والمستوردة. اتبع تعليمات بطاقة العناية لزيادة عمر الملابس وتقليل مشاكل الغسيل.

	مواد مقاومة		يحظر الكي
	ملابس رقيقة	A	يمكن استخدام التنظيف الجاف باستخدام أي مواد مذيبة
95 95	يمكن الغسل عند ٩٥°م		تنظيف جاف
60 60	يمكن الغسل عند ٦٠°م	P	التنظيف الجاف بالبروكلوريد أو الوقود المخفف أو الكحول النقي أو R١١٣ فقط
40 40	يمكن الغسل عند ٤٠°م	F	التنظيف الجاف بوقود الطائرات أو الكحول النقي أو R١١٣ فقط
30 30	يمكن الغسل عند ٣٠°م		يحظر استخدام التنظيف الجاف
	غسل يدوي فقط		تجفف وهي مفرودة
	تنظيف جاف فقط		يمكن نشرها لتجف
Cl	يمكن استخدام مادة تبييض مع الماء البارد		تجفيف الملابس وهي معلقة على حمالة
	يحظر استخدام مادة تبييض		تجفيف بالتدوير، حرارة عادية
	يمكن الكي عند ٢٠٠°م بحد أقصى		تجفيف بالتدوير، حرارة خفيفة
	يمكن الكي عند ١٥٠°م بحد أقصى		يحظر تجفيفها بالتدوير
	يمكن الكي عند ١٠٠°م بحد أقصى		

WW80J5413IW_03504K_AR.indd 49 2015/3/11 16:51:55

المواصفات

حماية البيئة

- هذا الجهاز مصنوع من مواد قابلة لإعادة التدوير. إذا قررت التخلص من هذا الجهاز، يرجى مراعاة القوانين المحلية الخاصة بالتخلص من النفايات. اقطع سلك التيار بحيث لا يمكن توصيل الجهاز بمصدر طاقة. قم بإزالة الباب لمنع تعرض الحيوانات أو الأطفال الصغار للاحتباس داخل الجهاز.
- لا تضع مسحوق غسيل أكثر من الكمية المبينة في إرشادات الشركة المصنعة لمسحوق الغسيل.
- استخدم مواد إزالة البقع ومواد التبييض قبل دورة الغسيل عند الحاجة فقط.
- وفر الماء والكهرباء من خلال إجراء الغسيل بأوزان كاملة (تختلف الكمية وفقاً للبرنامج المستخدم).

WW80J5413IW_03504K_AR.indd 50 2015/3/11 16:51:55

قائمة المواصفات الفنية

تعني علامة " * " موديلات مختلفة ويُمكن أن تختلف قيمتها من (٠-٩) أو (A-Z).

النوع			غسالة أتوماتيك ذات فتحة تعبئة أمامية
اسم الموديل			WW80J5*****
الأبعاد			العرض ٦٠٠ مم × العمق ٦٠٠ مم × الارتفاع ٨٥٠ مم
ضغط الماء			٥٠ كيلوباسكال ~ ٨٠٠ كيلوباسكال
كمية الماء			٥٨ لتر
الوزن الصافي			٦٧ كجم
سعة الغسيل والتنشيف			٨,٠ كجم
استهلاك الطاقة	غسل	٢٢٠ فولت	٨٠ واط
		٢٤٠ فولت	٨٠ واط
	الغسل والتسخين	٢٢٠ فولت	٢٠٠٠ واط
		٢٤٠ فولت	٢٤٠٠ واط
	دوران	٢٢٠ إلى ٢٤٠ فولت	٦٠٠ واط
	الضخ		٣٠ واط
دورات التنشيف			١٤٠٠ دورة في الدقيقة

ملاحظة

إن التصميم والمواصفات عرضة للتغيير دون إشعار وذلك بهدف تحقيق جودة أفضل.

جرى تحديد المواصفات الواردة على ملصق الطاقة باستخدام البرنامج التالي وفق UAE.S 5010 2:2013 .(يسري ذلك على موديلات الإمارات العربية المتحدة فقط)

البرنامج هو "قطن ٦٠ مئوية +مكثف ".

WW80J5413IW_03504K_AR.indd 51 2015/3/11 16:51:55

هل لديك أسئلة أو تعليقات؟

البلد	اتصل بـ	أو قم بزيارة موقعنا على الإنترنت على
U.A.E	800-SAMSUNG (800 - 726 7864)	www.samsung.com/ae/support (English) www.samsung.com/ae_ar/support (Arabic)
OMAN	800-SAMSUNG (800 - 726 7864)	
KUWAIT	183-CALL (183-2255)	
BAHRAIN	8000-GSAM (8000-4726)	
QATAR	800-CALL (800-2255)	