SAMSUNG

GT-E1207Y

دفترچه راهنمای کاربر

- بسته به منطقه یا ارائه دهنده خدمات، برخی از محتواها ممکن است متفاوت باشد.
- خدمات اشخاص ثالث ممکن است در هر زمانی قطع شده یا دچار وقفه شوند و سامسونگ هیچگونه ادعا یا ضمانتی مبنی بر در دسترس بودن هیچ یک از محتواها یا خدمات در هر زمانی، ارائه نمی دهد.
- این دستگاه برخی از انواع خاص نرم افزارهای رایگان/منبع باز است. شرایط دقیق مربوط به مجوزها، بیانیه های سلب مسئولیت، اعلامیه ها و آگهی ها در سایت Samsung در آدرس opensource.samsung.com موجود است.
- محتوایی که (محتوای کیفیت بالا) نیازمند استفاده از CPU و RAM است بر روی کارآیی کلی دستگاه تاثیر می گذارد. برنامه هایی که به محتوا مربوط هستند ممکن است بسته به مشخصات دستگاه و محیط استفاده بدرستی کار نکنند.

www.samsung.com

Printed in Korea
GH68-40453C Rev.1.0
Farsi. 01/2014

طرح کلی دستگاه

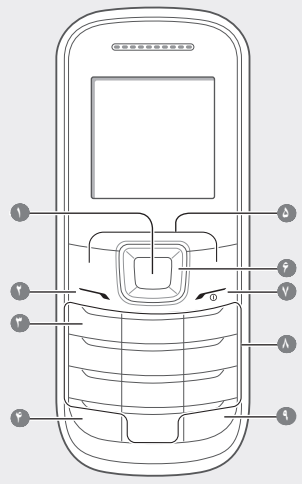

۱ دکمه تأیید
از صفحه اصلی، به صفحه منو دسترسی داشته باشید؛ در صفحه منو، گزینه منوی برجسته شده را انتخاب کرده یا یک ورودی را تأیید کنید
بسته به منطقه شما، ممکن است کلید به صورت متفاوتی کار کند

۲ دکمه شماره گیری
برقراری یا پاسخگویی تماس؛ از صفحه اصلی، تماس های اخیراً گرفته شده، تماس های بدون پاسخ یا شماره های دریافت شده را بازیابی کنید

۳ دکمه پست صوتی
از صفحه اصلی، به پست های صوتی دسترسی داشته باشید (فشار دهید و نگهدارید)

۴ دکمه قفل صفحه کلید
از صفحه اصلی، صفحه کلید را قفل کرده یا بازگشایی کنید (فشار دهید و نگهدارید)

۵ کلیدهای موقت
اعمال نشان داده شده در پایین نمایشگر را انجام دهید

۶ دکمه پیمایش
از صفحه اصلی، به منوهای تعریف شده توسط کاربر دسترسی داشته باشید؛ در صفحه منو، در بین گزینه های منو جابجا شوید
منوهای از پیش تعریف شده بسته به ارائه دهنده سرویس شما ممکن است متفاوت باشند

۷ دکمه روشن/خاموش
دستگاه را روشن و خاموش کنید (فشار داده و نگه دارید)؛ به تماس پایان دهید؛ در صفحه منو، یک ورودی را لغو کرده و به صفحه اصلی بازگردید

۸ دکمه های الفبایی عددی

۹ دکمه انتخاب سیم کارت
از صفحه اصلی، بین شبکه ها جابجا شوید (فشار دهید و نگهدارید)

نشانگرهای وضعیت زیر در بالای دستگاه نمایش داده می شود:

نماد	شرح
	سیم کارت وجود ندارد
	سیگنال وجود ندارد
	قدرت سیگنال[1]
	جستجوی شبکه
	سطح توان باتری
	مکالمه در حال انجام است
	انتقال تماس فعال شد
	پیام متنی (SMS) جدید
	پیام پست صوتی جدید
	ویژگی پیام اضطراری فعال شد
	نمایه معمولی فعال شد
	نمایه سکوت فعال شد
	هشدار فعال شد
	رومینگ (خارج از منطقه معمول سرویس)
10:00	زمان فعلی

۱. بسته به تنظیمات سیم کارت، این نماد ممکن است متفاوت باشد.

نصب سیم کارت ها و باتری

۱. درپوش پشتی را برداشته و سیم کارت ها را درون دستگاه قرار دهید.

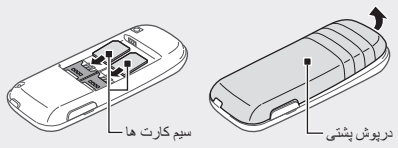

از خم کردن یا پیچاندن روکش پشتی به میزان زیاد خودداری کنید. انجام این کار ممکن است به روکش آسیب برساند.

۲. باتری را درون دستگاه قرار داده و درپوش پشتی را در محل خود قرار دهید.

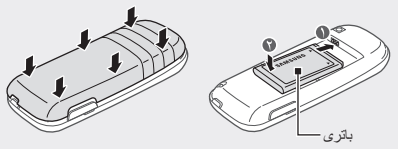

شارژ کردن باتری

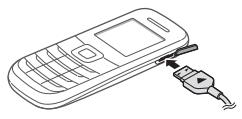

۱. انتهای کوچک شارژر را به درون جک چند منظوره دستگاه وارد کنید، انتهای بزرگ شارژر را به درون سوکت برقی وارد کنید.
۲. پس از اینکه به طور کامل شارژ شد، دستگاه را از شارژر جدا کنید. ابتدا شارژر را از دستگاه جدا کرده و سپس آن را از سوکت برقی جدا کنید.

- فقط از شارژرها، باتری ها و کابل های مورد تأیید Samsung استفاده کنید. استفاده از شارژرها و کابل های تأیید نشده می تواند باعث منفجر شدن باتری ها یا آسیب دیدن دستگاه شما شود.
- پیش از جدا کردن شارژر، باتری را خارج نکنید. این کار ممکن است سبب آسیب رساندن به دستگاه شود.

برای صرفه جویی در مصرف برق، وقتی شارژر استفاده نمی شود آن را از برق در بیاورید. شارژر دکمه خاموش،روشن ندارد پس باید وقتی در حال استفاده نیست برای جلوگیری از اتلاف انرژی برق، آن را از سوکت برق جدا کنید. شارژر باید درحین شارژ نزدیک به سوکت برق قرار گرفته و به راحتی قابل دسترس باشد.

روشن و خاموش کردن دستگاه

روشن کردن دستگاه

کلید روشن/خاموش را فشار داده و نگهدارید، سپس در صورت لزوم پین خود را وارد کرده و روی **<تأیید>** فشار دهید.

خاموش کردن دستگاه

دکمه روشن/خاموش را فشار داده و نگه دارید.

اگر شارژ باتری به صورت کامل تخلیه شود یا از دستگاه بیرون آورده شود، ساعت و تاریخ مجدداً تنظیم می شود.

دسترسی به منوها

برای دسترسی به منوها یا گزینه های دستگاه،

دکمه پیمایش را فشار دهید	به هر منو بروید.
دکمه تأیید	یک منو یا برنامه را باز کنید.
<فهرست>	صفحه منو را باز کنید.
<بازگشت>	بازگشت به صفحه قبلی.
[ ]	منو یا برنامه را ببندید و به صفحه اصلی بازگردید.

- برای دسترسی به یک فهرست نیازمند PIN2، باید PIN2 ارائه شده به همراه سیم کارت را وارد کنید. برای کسب اطلاعات بیشتر، با ارائه کننده خدمات خود تماس بگیرید.
- Samsung در قبال از دست رفتن رمزهای عبور یا اطلاعات محرمانه یا سایر خسارات ناشی از نرم افزار غیرمجاز، هیچ مسئولیتی نمی پذیرد.

وارد کردن متن

تغییر حالت ورودی متن

[#] را فشار دهید	به حالت حروف بزرگ و کوچک بروید یا به حالت عددی جابجا شوید.
[#] را فشار داده و نگه دارید	بین حالت T9 و ABC جابجا شوید. بسته به منطقه شما، ممکن است کاربران بتوانند از یک حالت ورودی برای زبانی خاص دسترسی پیدا کنند.
[*] را فشار دهید	به حالت «نماد» جابجا شوید.
[*] را فشار داده و نگه دارید	یک حالت ورودی انتخاب کرده یا زبان ورودی را تغییر دهید.

حالت T9

۱. برای وارد کردن یک کلمه کامل، دکمه های الفبایی عددی مناسب را فشار دهید.
۲. پس از ظاهر شدن کلمه صحیح، برای درج یک فاصله **[0]** را فشار دهید. اگر کلمه نمایش داده نشد، دکمه پیمایش را به بالا یا پایین فشار دهید تا یک کلمه جایگزین انتخاب شود.

حالت ABC

یک دکمه الفبایی عددی مناسب را فشار دهید تا زمانی که نویسه مورد نظرتان روی صفحه ظاهر شود.

حالت عددی

برای وارد کردن یک عدد، دکمه الفبایی عددی مناسب را فشار دهید.

حالت نماد

برای وارد کردن یک نماد، دکمه الفبایی عددی مناسب را فشار دهید.

سایر ویژگی ها برای ورودی متن

دکمه پیمایش را فشار دهید	مکان نما را حرکت دهید.
<پاک کردن> را فشار دهید	نویسه را تک به تک حذف کنید.
<پاک کردن> را فشار داده و نگه دارید	نویسه ها را به سرعت حذف کنید.
[0] را فشار دهید	وارد کردن فاصله.
[1] را فشار دهید	علامت های نشانه گذاری را وارد کنید.

برقراری تماس یا پاسخ دادن به تماس

- برای برقراری تماس، یک شماره تلفن را وارد کرده و [ ] را فشار دهید.
- برای پایان دادن به تماس، [ ] را فشار دهید.
- برای تماس با شماره ای که اخیراً گرفته شده است، [ ] را فشار دهید تا یک شماره انتخاب شود و سپس [ ] را مجدداً فشار دهید تا شماره گرفته شود.
- برای برقراری تماس با استفاده ازدفترچه تلفن، **<فهرست>** ← **مخاطبین** ← **فهر ست تماس** را فشار داده، یک مخاطب را انتخاب کنید و سپس [ ] را فشار دهید.
- برای پاسخگویی به یک تماس ورودی، [ ] را فشار دهید.

ارسال و مشاهده پیام ها

<فهرست> ← **پیام ها**

ارسال پیام

۱. **ایجاد پیام** را فشار دهید.
۲. **<امکانات>** ← **افزودن گیرنده** ← **فهرست تماس** را برای باز کردن دفترچه تلفن فشار دهید.
۳. یک مخاطب را انتخاب کرده و **<امکانات>** ← **افزودن** را فشار دهید.
یا یک شماره تماس را وارد کنید.
۴. به پایین حرکت کنید و یک پیام متنی را وارد کنید.
به "وارد کردن متن" مراجعه کنید.
۵. **<امکانات>** ← **ارسال** را فشار دهید.

مشاهده پیام ها

جعبه دریافت را فشار داده و یک پیام را برای خواندن انتخاب کنید.

مدیریت مخاطبین

داده هایی مانند نام ها، شماره تلفن ها و اطلاعات شخصی را در حافظه دستگاه یا سیم کارت ذخیره کنید.

<فهرست> ← **مخاطبین**

کاربران با فشردن **<فهرست>** ← **مخاطبین** ← **مدیریت** ← **ثبت مخاطب جدیدر** و انتخاب یک محل حافظه می توانند محل حافظه را تغییر دهند.

افزودن مخاطبین جدید

۱. **جدید** ← و یک مکان حافظه را فشار دهید (در صورت لزوم).
۲. اطلاعات تماس را وارد کرده و دکمه تأیید را فشار دهید.

ویرایش مخاطبین

۱. یک مخاطب را انتخاب کرده و **<امکانات>** ← **تصحیح** را فشار دهید.
۲. موارد را ویرایش کرده و دکمه تأیید را برای ذخیره فشار دهید.

حذف مخاطبین

یک مخاطب را انتخاب کرده و **<امکانات>** ← **حذف تماس** را فشار دهید.

استفاده از هشدار

<فهرست> ← **هشدار**

تنظیم هشدارها

۱. یک مکان هشدار خالی را انتخاب کنید.
۲. جزئیات را وارد کرده و **<ثبت>** را فشار دهید.

توقف هشدارها

با صدا دادن یک هشدار،
- برای توقف هشدار، **<تایید>** را فشار دهید.
- برای خاموش کردن هشدار برای دوره تکرار، **<چرت>** را فشار دهید.

غیرفعال کردن هشدارها

۱. یک مورد را انتخاب کرده و **<انتخاب>** را فشار دهید.
۲. **فعال سازی هشدار** را روی **خاموش** تنظیم کنید.

گوش دادن به رادیو FM

<فهرست> ← **برنامه های کاربردی** ← **رادیو**

فعال کردن رادیو FM

۱. یک هدست به دستگاه متصل کنید.
۲. دکمه تأیید را برای روشن کردن رادیو FM فشار دهید.
۳. **<بلی>** را برای شروع موج یابی خودکار فشار دهید.
هنگام دسترسی به رادیو FM برای اولین بار، از کاربر خواسته می شود تا کانال یابی خودکار را شروع کنند.
۴. با استفاده از دکمه های زیر، رادیو FM را کنترل کنید:

دکمه ها	عملکرد
دکمه تأیید	رادیو FM را روشن یا خاموش می کند.
دکمه پیمایش	• چپ/راست: فرکانس را به صورت دقیق پیدا کرده؛ ایستگاه بعدی که موجود است را جستجو کنید (فشار دهید و نگهدارید). • بالا/پایین: میزان صدا را تنظیم کنید.

افزودن ایستگاه های رادیویی به لیست موارد دلخواه

۱. یک هدست به دستگاه متصل کنید.
۲. **<امکانات>** ← **افزودن به موردعلاقه ها** را فشار دهید.
۳. یک دکمه را اختصاص دهید و **<انتخاب>** را فشار دهید.

مدیریت تقویم

<فهرست> ← **تقویم**

ایجاد رویدادها

۱. **<امکانات>** ← **ایجاد** را فشار دهید.
۲. جزئیات رویداد را وارد کرده و **<امکانات>** ← **ثبت** را فشار دهید.

مشاهده رویدادها

یک تاریخ را انتخاب کرده و دکمه تأیید را فشار دهید.

تنظیم سفارشی دستگاه

تنظیمات نحوه عملکرد برنامه ها و ویژگی ها را کنترل می کنند. آنها را تغییر دهید تا دستگاه به صورت سفارشی تنظیم شود. شکل های ظاهری، پروفایل های صدا، کلیه عملکردها و موارد بسیار زیاد دیگری را می توانید به صورت سفارشی تنظیم کنید.

<فهرست> ← **تنظیمات**

فهرست	شرح
مدیریت سیم کارت ها	تنظیمات سیم کارت را تغییر دهید.
نمایه ها	نوع هشدار، آهنگ زنگ، میزان صدا و دیگر موارد را تغییر دهید.
صفحه نمایش	تصویر زمینه، طرح زمینه، روشنایی و دیگر موارد را تغییر دهید.
ساعت و تاریخ	ساعت و تاریخ دستگاه را تغییر دهید.
دستگاه	زبان دستگاه و دیگر موارد را تغییر دهید.
اوقات نماز	تنظیمات اوقات نماز را تغییر دهید.
برنامه های کاربردی	تنظیمات برنامه را اجرا کنید.
امنیت	ساعت را تنظیم کرده یا رمزهای عبور را تغییر دهید.
شبکه	تنظیمات پروفایل های شبکه را تغییر دهید.
حافظه	حافظه را پاک کنید یا اینکه وضعیت حافظه را بررسی کنید.
تنظیم مجدد	دستگاه را بصورت مجدد تنظیم کنید.

مدیریت سیم کارت ها

این دستگاه از حالت استفاده از دو سیم کارت پشتیبانی می کند، که به شما امکان می دهد بدون نیاز به تغییر سیم کارت، از دو شبکه استفاده کنید.

<فهرست> ← **تنظیمات** ← **مدیریت سیم کارت ها**

فعال کردن سیم کارت ها

۱. **شبکه** را فشار دهید و یک سیم کارت را انتخاب کنید.
۲. برای فعال کردن سیم کارت، **تعویض** را فشار دهید.

جابجا کردن سیم کارت ها به صورت خودکار

۱. **تعویض خودکار سیو** را فشار داده ← و **<تعویض>** را روی **روشن** تنظیم کنید.
۲. زمان شروع و پایان استفاده از سیم کارت را تنظیم کنید.

تغییر نام ها و نمادهای سیم کارت ها

۱. **ثبت نام کارت** را فشار دهید و یک سیم کارت را انتخاب کنید.
۲. نام و نماد کارت را تغییر دهید.

دستگاه شما از حالت آماده به کار دو تایی با دو شبکه مختلف پشتیبانی می کند. همزمان نمی توانید در هر دو شبکه تماس بگیرید یا به تماس پاسخ دهید.

فعال کردن حالت هوشمند استفاده از دو سیم کارت

۱. روی **سیم دوتایی همیشه روشن** فشار دهید تا ویژگی استفاده هوشمند از دو سیم کارت فعال شود.
۲. یک گزینه را انتخاب کرده و **<امکانات>** ← **ثبت** را فشار دهید.

تنظیم پروفایل های صوتی

<فهرست> ← **تنظیمات** ← **نمایه ها**

برای جابجایی به یک نمایه دیگر، آن را از لیست انتخاب کنید.

تغییر آهنگ زنگ

۱. یک پروفایل را انتخاب کرده و **<امکانات>** ← **تصحیح** را فشار دهید.
۲. **زنگ تماس** را فشار دهید.
۳. یک آهنگ زنگ را انتخاب کرده و دکمه تأیید را فشار دهید.

تغییر آهنگ هشدار پیام

۱. یک پروفایل را انتخاب کرده و **<امکانات>** ← **تصحیح** را فشار دهید.
۲. **زنگ هشدار پیام** را فشار دهید.
۳. یک آهنگ را انتخاب کرده و دکمه تأیید را فشار دهید.

تنظیم بلندی صدای آهنگ زنگ

۱. یک پروفایل را انتخاب کرده و **<امکانات>** ← **تصحیح** را فشار دهید.
۲. **صدا** ← **هشدار تماس** را فشار دهید.
۳. میزان صدا را تنظیم کرده و **<ثبت>** را فشار دهید.

تنظیم میزان صدا در طول تماس

در حین مکالمه، برای تنظیم میزان صدا، دکمه پیمایش را به بالا یا پایین فشار دهید.

استفاده از میانبرها

<فهرست> ← **تنظیمات** ← **دستگاه** ← **میانبرها**

ویرایش میانبرها

۱. یک کلید پیمایش انتخاب کرده و **<امکانات>** ← **تعویض** را فشار دهید.
۲. یک برنامه را برای اختصاص دادن انتخاب کرده و **<ثبت>** را فشار دهید.

تنظیم سفارشی صفحه اصلی

صفحه اصلی خود را با برنامه ها، مخاطبین، تقویم و دیگر موارد به صورت سفارشی تنظیم کنید.

<فهرست> ← **تنظیمات** ← **صفحه نمایش** ← **نوار ابزار میانبرها**

تنظیم سفارشی نوار ابزار میانبرها

۱. **<امکانات>** ← **تصحیح** را فشار دهید.
۲. مواردی را انتخاب کنید تا به نوار ابزار میانبرها اضافه شوند و **<ثبت>** را فشار دهید.
موارد جدید را می توانید به فضاهای خالی اضافه کنید.

استفاده از ویژگی پیام اضطراری

یک پیام اضطراری برای خانواده یا دوستان خود در یک حالت اضطراری ارسال کنید.

<فهرست> ← **پیام ها** ← **تنظیمات** ← **پیام اضطراری**

فعال کردن ویژگی پیام اضطراری

۱. **امکانات ارسال** ← **<تعویض>** را فشار دهید تا **ارسال پیام اضطراری** روی **روشن** تنظیم شود.
۲. گیرنده را وارد کرده و دکمه تأیید را فشار دهید.
۳. تعداد دفعات تکرار پیام را تنظیم کنید.
۴. پیام اضطراری را ویرایش کنید (در صورت لزوم).
۵. **<بازگشت>** ← **<بله>** را فشار دهید.

ارسال پیام های اضطراری

۱. در حالی که صفحه کلید قفل است، [ ] را چهار بار فشار دهید تا پیام اضطراری به شماره های از پیش تعیین شده ارسال شود.
۲. برای خروج از حالت پیام اضطراری، [ ] را فشار دهید.

برقراری تماس های مجازی

<فهرست> ← **تنظیمات** ← **برنامه های کاربردی** ← **تماس** ← **تماس مجازی**

فعال کردن ویژگی تماس مجازی

کلید فوری تماس مجازی را روی **روشن** تنظیم کنید.

برقراری تماس های مجازی

- از صفحه اصلی، دکمه پیمایش را فشار داده و پایین نگهدارید.
- وقتی کلیدها قفل هستند، کلید پیمایش را چهار بار به پایین فشار دهید.

استفاده از چراغ قوه

<فهرست> ← **برنامه های کاربردی** ← **چراغ قوه**

فعال کردن چراغ قوه

برای فعال چراغ قوه **روشن** را فشار دهید یا از صفحه اصلی دکمه پیمایش را فشار دهید و نگهدارید.

غیرفعال کردن چراغ قوه

برای غیرفعال کردن چراغ قوه، **خاموش** را فشار دهید.

اطلاعات مربوط به ایمنی

SAR
www.sar-tick.com

این محصول در زیر حد مجاز قابل‌اعمال کشوری یعنی ۲/۰ وات بر کیلوگرم قرار دارد. حداکثر مقادیر خاص SAR در بخش اطلاعات گواهینامه «میزان جذب خاص» (SAR) این دفترچه راهنما، آمده است.
در هنگام حمل کردن دستگاه یا استفاده از آن در نزدیکی بدن، حداقل فاصله ۱/۵ سانتی‌متر را برای رعایت الزامات انتشار امواج رادیویی حفظ کنید.

علایم تجاری

- SAMSUNG، و لوگوی SAMSUNG علایم تجاری ثبت شده Samsung Electronics هستند.
- همه علایم تجاری و حقوق نسخه برداری دیگر متعلق به مالکان مربوط آنها هستند.

این اطلاعات ایمنی شامل محتواهایی برای دستگاه های موبایل است. بعضی از محتوا ها ممکن است در دستگاه شما قابل اجرا نباشند. برای جلوگیری از آسیب رساندن به خود و دیگران یا صدمه زدن به دستگاه، پیش از استفاده از دستگاه اطلاعات ایمنی مربوط به آن را مطالعه کنید.

هشدار

عدم توجه به هشدارهای ایمنی و قوانین ممکن است باعث ایجاد جراحات شدید یا مرگ شود

از سیم های برق یا دوشاخه های آسیب دیده، یا پریزهای برق شُل استفاده نکنید
اتصالات محکم نشده ممکن است باعث ایجاد برق گرفتگی یا آتش سوزی شود.

با دستان خیس، سیم برق را در دست نگیرید، یا شارژر را با کشیدن سیم آن جدا نکنید
انجام این کار ممکن است منجر به مرگ در اثر برق گرفتگی شود.

سیم برق را خم نکنید یا به آن آسیب نرسانید
انجام این کار ممکن است باعث ایجاد برق گرفتگی یا آتش سوزی شود.

از دستگاه هنگام شارژ کردن استفاده نکنید یا دستگاه را با دستان خیس لمس نکنید
انجام این کار ممکن است باعث ایجاد برق گرفتگی شود.

در شارژر یا دستگاه اتصال کوتاه ایجاد نکنید
انجام این کار ممکن است باعث برق گرفتگی یا آتش سوزی شود، یا ممکن است باتری درست کار نکند یا منفجر شود.

در فضای بیرونی به هنگام رعد و برق از این دستگاه استفاده نکنید
انجام این کار ممکن است منجر به برق گرفتگی یا کارکرد نادرست دستگاه شود.

از باتری ها، شارژرها، و لوازم جانبی و مواد تأیید شده توسط سازنده استفاده کنید

- استفاده از باتری ها یا شارژر های معمولی ممکن است عمر دستگاه شما را کوتاه کند یا باعث کارکرد نادرست دستگاه شود. همچنین ممکن است باعث ایجاد آتش سوزی یا منفجر شدن باتری شوند.
- فقط از باتری و شارژر مورد تأیید سامسونگ که مخصوصاً برای دستگاه شما طراحی شده اند، استفاده کنید. باتری و شارژر ناسازگار می تواند موجب جراحات جدی یا صدمه دیدن دستگاه شما شود.
- سامسونگ نمی تواند مسئول ایمنی کاربر هنگام استفاده از لوازم جانبی یا تجهیزاتی باشد که مورد تأیید سامسونگ نیستند.

از وارد آوردن ضربه به شارژر یا دستگاه یا پرت کردن آنها خودداری کنید

دستگاه و شارژر را با احتیاط جابجا کرده و دور بیندازید

- هرگز باتری یا دستگاه را در آتش نیندازید. هرگز باتری یا دستگاه را بر روی یا در داخل دستگاه های گرم کننده مثل اجاق های مایکروویو، اجاق گاز یا رادیاتور قرار ندهید. ممکن است دستگاه با داغ شدن بیش از حد، منفجر شود. هنگام دورانداختن باتری یا دستگاه استفاده شده، از تمام مقررات محلی پیروی کنید.
- از خرد کردن یا سوراخ کردن دستگاه خودداری کنید.
- از قرار دادن دستگاه در معرض فشار خارجی بالا که ممکن است به ایجاد اتصالی داخلی و گرم شدن بیش از حد منجر شود بپرهیزید.

محافظت از دستگاه، باتری و شارژر در برابر آسیب

- از قرار دادن دستگاه و باتری در معرض دماهای بسیار پایین یا بسیار بالا خودداری کنید.
- دماهای شدید ممکن است باعث آسیب دیدن دستگاه شود و ظرفیت شارژ و عمر دستگاه و باتری را کاهش دهد.
- از تماس باتری با اشیاء فلزی جلوگیری کنید، زیرا این تماس می تواند موجب اتصال بین پایانه های + و – باتری شود و منجر به صدمه دیدن موقت یا دائم باتری شود.
- هرگز از شارژر یا باتری صدمه دیده استفاده نکنید.

دستگاه خود را نزدیک یا داخل بخاری، مایکروویو، دستگاههای آشپزی فوری، یا ظرف های دارای فشار بالا نگهداری نکنید

- ممکن است باتری نشت کند.
- ممکن است دستگاه شما بیش از اندازه گرم شود و آتش سوزی ایجاد کند.

از دستگاه خود در مناطق با غلظت بالای گرد و غبار یا ذرات معلق در هوا استفاده نکنید و آن را در این مناطق نگهداری ننمایید
گرد و غبار یا ذرات معلق خارجی می تواند باعث خرابی دستگاه شده و ممکن است موجب آتش سوزی یا برق گرفتگی شوند.

از تماس جک چند منظوره و قسمت کوچک انتهای شارژر با مواد رسانا همچون مایعات، گرد و خاک، ذرات فلزی و نوک مداد جلوگیری کنید
مواد رسانا ممکن است باعث ایجاد اتصال کوتاه یا خوردگی ترمینال ها شده که این امر باعث ایجاد انفجار یا آتش سوزی می شود.

از گاز زدن یا مکیدن دستگاه یا باتری بپرهیزید

- انجام این کار ممکن است به دستگاه آسیب بزند یا باعث انفجار یا آتش سوزی شود.
- قطعات کوچک ممکن است باعث خفگی کودکان یا حیوانات شود.
- اگر کودکان از این دستگاه استفاده می کنند، دقت کنید که از دستگاه درست استفاده کنند.

از وارد کردن دستگاه یا لوازم جانبی عرضه شده به داخل چشم، گوش یا دهان بپرهیزید
انجام این کارها ممکن است خفگی یا صدمات جدی را در پی داشته باشد.

از باتری لیتیوم یون (Li-Ion) آسیب دیده یا نشت کرده استفاده نکنید
برای دورانداختن ایمن باتری لیتیوم یون، با نزدیک ترین مرکز خدمات مجاز تماس بگیرید.

اخطار

عدم توجه به اخطارها و قوانین ایمنی ممکن است باعث ایجاد جراحت یا خسارت دیدن اموال شود

از دستگاه خود در نزدیکی سایر دستگاه های الکترونیکی استفاده نکنید

- بیشتر دستگاه های الکترونیکی از سیگنال های فرکانس رادیویی استفاده می کنند. ممکن است دستگاه شما در سایر دستگاه های الکترونیکی تداخل ایجاد کند.
- استفاده از اتصال داده های LTE ممکن است با سایر دستگاه ها، مانند تجهیزات صوتی و تلفن ها تداخل ایجاد کند.

از دستگاه خود در بیمارستان، هواپیما، یا تجهیزات خودکار که ممکن است فرکانس رادیویی در آنها تداخل ایجاد کند، استفاده نکنید

- در صورت امکان، از دستگاه خود در محدوده ۱۵ سانتی متری دستگاه تنظیم ضربان قلب استفاده نکنید، زیرا دستگاه شما می تواند در دستگاه تنظیم ضربان قلب تداخل ایجاد کند.
- برای به حداقل رساندن تداخل احتمالی در دستگاه تنظیم ضربان قلب، از دستگاه خود فقط در طرف مخالف بدنتان که دستگاه تنظیم ضربان قلب از آنجا دور است، استفاده کنید.

- اگر از تجهیزات پزشکی استفاده می کنید، قبل از استفاده از دستگاه و برای اینکه دریابید تجهیزات تحت تأثیر فرکانس رادیویی منتشر شده از دستگاه قرار می گیرد یا نه، با سازنده تجهیزات تماس بگیرید.
- در هواپیما، استفاده از دستگاه های الکترونیکی ممکن است با دستگاه های الکترونیکی هدایت هواپیما تداخل ایجاد نماید. مطمئن شوید که دستگاه در حین بلند شدن و نشستن هواپیما خاموش است. پس از بلند شدن هواپیما، در صورتی که کارکنان هواپیما اجازه دهند می توانید از دستگاه خود در حالت پرواز استفاده کنید.
- ممکن است به دلیل تداخل رادیویی دستگاه شما، دستگاه های الکترونیکی موجود در خودروی شما درست عمل نکنند. برای کسب اطلاعات بیشتر، با سازنده آن تماس بگیرید.

دستگاه را در معرض دودها یا بخارهای غلیظ قرار ندهید
انجام این کار ممکن است به قسمت خارجی دستگاه صدمه بزند یا باعث کارکرد نادرست آن شود.

اگر از سمعک استفاده می کنید، با سازنده آن برای کسب اطلاعات درباره تداخل رادیویی تماس بگیرید
فرکانس رادیویی منتشر شده از دستگاه شما ممکن است با برخی از سمعک ها تداخل داشته باشد. قبل از استفاده از دستگاه و برای اینکه دریابید سمعک تحت تأثیر فرکانس رادیویی منتشر شده از دستگاه قرار می گیرد یا نه، با سازنده تجهیزات تماس بگیرید.

از دستگاه خود در نزدیکی دستگاه ها یا وسایلی که فرکانس های رادیویی منتشر می کنند، مانند سیستم های صوتی یا برج های رادیویی استفاده نکنید
فرکانس های رادیویی ممکن است باعث کارکرد نادرست دستگاه شما شوند.

دستگاه را در محیط هایی که احتمال انفجار می رود خاموش کنید

- در محیط هایی که احتمال انفجار می رود، به جای بیرون آوردن باتری، دستگاه خود را خاموش کنید.
- همیشه از مقررات، دستورالعمل ها و علائم موجود در محیط هایی که احتمال انفجار وجود دارد پیروی کنید.
- از دستگاه خود در نقاط سوختگیری (جایگاههای سوخت)، در نزدیکی مواد سوختی یا شیمیایی، یا در مناطقی که خطر انفجار در آنها وجود دارد، استفاده نکنید.
- گازها، مایعات قابل اشتعال، یا مواد قابل انفجار را در همان محفظه ای که دستگاه، قطعات یا لوازم جانبی آن قرار دارد، ذخیره یا حمل نکنید.

اگر متوجه شدید دستگاه یا باتری بو یا صداهای عجیبی ایجاد می کند، یا اگر دیدید دود یا مایعات از دستگاه یا باتری نشت می کند، بلافاصله استفاده از دستگاه را متوقف کنید و آن را به یک مرکز خدمات سامسونگ ببرید
عدم انجام این کار ممکن است منجر به آتش سوزی یا انفجار شود.

از همه هشدارها و مقررات ایمنی مربوط به استفاده از دستگاه همراه هنگام هدایت وسیله نقلیه، پیروی کنید
هنگام رانندگی، هدایت ایمن وسیله نقلیه اولین مسؤولیت شما است. اگر خلاف قانون باشد، هرگز از دستگاه همراه خود هنگام رانندگی استفاده نکنید. برای ایمنی خود و دیگران، از روش های عاقلانه و صحیح استفاده کرده و نکته های زیر را به یاد داشته باشید:

- با دستگاه خود و ویژگی های مفید آن مانند شماره گیری سریع و شماره گیری مجدد آشنا شوید. این ویژگیها کمک می کنند زمان مورد نیاز برای برقراری و دریافت تماس با دستگاه همراه خود را کاهش دهید.
- دستگاه خود را در دسترس قرار دهید. مطمئن شوید که می توانید بدون چشم برداشتن از جاده به دستگاه بی سیم خود دسترسی پیدا کنید. اگر در زمان نامناسب تماسی دریافت کردید، بگذارید پست صوتی به جای شما به آن جواب دهد.
- در ترافیک سنگین یا شرایط جوی خطرناک تماسها را به حالت تعلیق دربیاورید. باران، تگرگ، برف، یخبندان و ترافیک سنگین ممکن است خطرناک باشد.
- چیزی یادداشت نکنید یا شماره تلفنی را جستجو نکنید. نوشتن لیست «کارهایی که باید انجام شود» یا جستجو در دفتر تلفن شما را از مسؤولیت اصلی خود که رانندگی ایمن است غافل می کند.
- به طور معقولانه شماره بگیرید و ترافیک را ارزیابی کنید. وقتی در حال حرکت نیستید یا قبل از وارد شدن به ترافیک تماس بگیرید. سعی کنید وقتی خودروی شما ساکن است تماس بگیرید.
- وارد گفتگوهای تنش زا یا احساسی که ممکن است حواس شما را پرت کند نشوید. کسی را که با او صحبت می کنید آگاه کنید که در حال رانندگی هستید و گفتگوهایی را که ممکن است توجه شما را از جاده منحرف کنند معلق کنید.

احتیاط کنید و از دستگاه همراه خود درست استفاده نمایید

دستگاه خود را خشک نگه دارید

- رطوبت و مایعات ممکن است به قطعات یا مدارهای الکترونیکی دستگاه صدمه بزند.
- اگر دستگاه شما خیس شده است، از روشن کردن آن خودداری کنید. در صورت خیس شدن دستگاه روشن، آن را فوراً خاموش کرده و باتری را خارج کنید (اگر دستگاه خاموش نمی شود یا نمی توانید باتری آن را خارج کنید، دستگاه را همانطور رها کنید). سپس دستگاه را با یک حوله خشک کرده و به یک مرکز خدمات مراجعه کنید.
- مایعات رنگ برچسبی را که نشان دهنده آب دیدگی داخل دستگاه است تغییر می دهد. صدمه به دستگاه در اثر آب دیدگی، می تواند ضمانت نامه سازنده را از درجه اعتبار ساقط کند.

دستگاه خود را فقط در سطوح صاف نگهداری کنید
اگر دستگاه شما بیفتد، ممکن است آسیب ببیند.

دستگاه خود را در جاهای خیلی داغ یا خیلی سرد قرار ندهید. توصیه می شود که از دستگاه در بازه دمایی ۵ تا ۳۵ درجه سانتیگراد استفاده شود

- دستگاه خود را در جاهای بسیار داغ مانند داخل اتومبیل در تابستان قرار ندهید. انجام این کار ممکن است باعث کارکرد نادرست صفحه، صدمه دیدن دستگاه، یا انفجار باتری شود.
- دستگاه خود را به مدت طولانی در معرض تابش مستقیم خورشید قرار ندهید (مثلاً، روی داشبورد خودرو).
- باتری را در دمای ۰ تا ۴۵ درجه سانتیگراد نگهداری کنید.

دستگاه خود را کنار اشیاء فلزی مانند سکه، کلید یا گردنبند نگهداری نکنید

- ممکن است دستگاه شما خش بیافتد یا درست کار نکند.
- اگر پایانه های باتری در تماس با اشیاء فلزی قرار گیرند، ممکن است آتش سوزی ایجاد شود.

دستگاه خود را نزدیک میدانهای مغناطیسی نگهداری نکنید

- ممکن است دستگاه شما خراب شود یا باتری به دلیل قرار گرفتن در معرض میدانهای مغناطیسی خالی شود.
- کارتهای دارای نوار مغناطیسی، مانند کارت اعتباری، کارت تلفن، کارت بانکی، و کارت سوار شدن به هواپیما، ممکن است توسط میدانهای مغناطیسی آسیب ببینند.

از دستگاه خود یا برنامه های کاربردی هنگامی که دمای آن بالاست استفاده نکنید
قرار گرفتن پوست شما به مدت طولانی در معرض یک دستگاه بیش از حد داغ، می تواند باعث بروز علائم سوختگی در دمای پایین مانند لکه های قرمز و تغییر رنگ پوست شود.

هنگامی که کاور پشت دستگاه جدا شده است از دستگاه استفاده نکنید
ممکن است باتری از دستگاه بیرون بیفتد و منجر به آسیب دیدگی یا کارکرد نادرست شود.

درصورتیکه دستگاهتان مجهز به فلاش دوربین یا چراغ است، فلاش را در نزدیکی چشمان افراد یا حیوانات استفاده نکنید
استفاده از فلاش نزدیک چشم ممکن است باعث از دست رفتن موقت بینایی یا آسیب دیدن چشمها شود.

در هنگام قرار گرفتن در معرض نور شدید، احتیاط کنید

- در هنگام استفاده از دستگاه، یکی از چراغهای اتاق را روشن بگذارید و دستگاه را بیش از حد به چشمتان نزدیک نکنید.
- قرار گرفتن در معرض نور شدید یا تماشای فیلم یا انجام بازیهای مبتنی بر Flash به مدت طولانی می تواند خطر تشنج یا غش کردن را به همراه داشته باشد. در صورت احساس هرگونه ناراحتی، فوراً استفاده از دستگاه را متوقف کنید.
- اگر کسی از نزدیکان شما حین استفاده از دستگاه مشابهی دچار تشنج یا غش کردن شد، قبل از استفاده از دستگاه به پزشک مراجعه کنید.
- اگر احساس ناراحتی می کنید، مثلاً احساس گرفتگی عضلانی یا گیجی، بلافاصله استفاده از دستگاه را متوقف کنید و به پزشک مراجعه نمایید.
- برای جلوگیری از خستگی چشم، هنگام استفاده از دستگاه به طور مرتب استراحت کنید.

احتمال بروز آسیبهای ناشی از حرکات تکراری را کاهش دهید
با انجام مکرر کارهایی از قبیل فشردن کلیدها، لمس کلید های روی صفحه لمسی با انگشت، یا بازی کردن، ممکن است در قسمتهایی از بدن از جمله دستها، گردن، شانه ها احساس ناراحتی کنید. در صورت استفاده طولانی مدت از دستگاه، آن را بدون فشار در دست بگیرید، کلیدها را به آرامی فشار دهید و مرتباً استراحت کنید. اگر با وجود رعایت این نکات در حین یا پس از استفاده باز هم احساس ناراحتی کردید، کار با دستگاه را متوقف کرده و به پزشک مراجعه کنید.

در هنگام استفاده از هدست، مراقب شنوایی و گوشهای خود باشید

- قرار گرفتن بیش از حد در معرض صداهای بلند ممکن است به شنوایی آسیب بزند.
- قرار گرفتن در معرض صداهای بلند هنگام راه رفتن ممکن است حواس شما را پرت کند و باعث تصادف شود.
- قبل از وصل کردن هدفون به منبع صدا همیشه صدا را کم کنید و فقط از حداقل تنظیم صدای لازم برای شنیدن مکالمه یا موسیقی استفاده کنید.
- در محیط خشک، امکان ایجاد الکتریسیته ساکن در گوشی وجود دارد. در محیط خشک از هدست استفاده نکنید، یا پیش از اتصال هدست به دستگاه یک شی فلزی را لمس کنید تا بار الکتریکی دستگاه تخلیه شود.
- هنگام رانندگی یا سواری از هدست استفاده نکنید. انجام این کار ممکن است حواس شما را پرت کند و باعث ایجاد تصادف شود، یا ممکن است در منطقه شما غیرقانونی باشد.

هنگام استفاده از دستگاه در حین راه رفتن یا حرکت مراقب باشید

- همیشه مراقب اطراف خود باشید تا از آسیب دیدن خود و دیگران جلوگیری کنید.
- مراقب باشید که کابل هدست به دست شما یا اجسام مجاور گیر نکند.

دستگاه خود را در جیبهای عقب یا دور کمر خود نگذارید
اگر بیفتید ممکن است آسیب ببینید یا به دستگاه صدمه بزنید.

از رنگ کردن دستگاه خود یا چسباندن برچسب بر روی آن خودداری کنید

- رنگ و برچسب می تواند حرکت قطعات متحرک را با مشکل مواجه کرده و باعث خرابی دستگاه شود.
- حساسیت نسبت به رنگ یا قطعات فلزی دستگاه، ممکن است عوارضی مانند خارش، اگزما یا آماس پوستی را به همراه داشته باشد. در صورت بروز این علایم، استفاده از دستگاه را متوقف کرده و به پزشک مراجعه کنید.

اگر دستگاه شکسته یا ترک خورده است از آن استفاده نکنید
شیشهٔ شکسته یا آکریلیک ممکن است به دستها و صورت شما آسیب برساند. دستگاه را برای تعمیر به یک مرکز خدمات سامسونگ ببرید.

تجهیزات و دستگاههای همراه را با احتیاط نصب کنید

- مطمئن شوید که دستگاههای همراه شما یا تجهیزات مربوط به آن با ایمنی کامل در وسیله نقلیه شما نصب شده اند.
- دستگاه خود و لوازم جانبی آن را در محدوده عمل کیسه هوا یا در نزدیکی آن قرار ندهید. تجهیزات بی سیمی که به درستی نصب نشده باشند، می توانند در هنگام باد شدن سریع کیسه هوا موجب جراحات شدیدی شوند.

دستگاه خود را نیندازید یا به آن ضربه نزنید

- ممکن است دستگاه شما آسیب ببیند یا درست کار نکند.
- اگر دستگاه شما خم شود و یا تغییر شکل یابد، ممکن است آسیب ببیند یا قطعات آن درست کار نکند.

حداکثر عمر مفید باتری و شارژر را تضمین کنید

- دستگاه را به مدت بیش از یک هفته شارژ نکنید، زیرا شارژ بیش از اندازه می تواند عمر باتری را کوتاه کند.
- باتری استفاده نشده در طول زمان خالی می شود و قبل از استفاده باید دوباره شارژ شود.
- زمانی که از شارژر استفاده نمی کنید، آن را از منبع برق جدا کنید.
- از این باتری فقط برای کارهایی که برای آن در نظر گرفته شده اند، استفاده کنید.
- استفاده نکردن از باتری ها به مرور زمان ممکن است طول عمر و عملکرد آنها را کاهش دهد. همچنین ممکن است باعث کارکرد نادرست باتری ها یا انفجار، یا ایجاد آتش سوزی شود.
- برای اطمینان از ایجاد طولانی ترین عمر دستگاه و باتری از همه دستورالعمل های دفترچه راهنما پیروی کنید. خسارت دیدن یا عملکرد ضعیف ناشی از عدم رعایت هشدارها و دستورالعمل ها ممکن است ضمانت نامه سازنده را باطل کند.
- دستگاه شما ممکن است در طول زمان فرسوده شود. برخی قطعات و تعمیرات در دوره اعتبار ضمانت نامه تحت پوشش آن قرار دارند، اما خسارات یا خرابی های ناشی از کاربرد لوازم جانبی تأیید نشده تحت پوشش قرار ندارند.

هنگام استفاده از دستگاه به نکات زیر توجه کنید

- دستگاه را مستقیم نگه دارید، همانطور که تلفن معمولی را نگه می دارید.
- مستقیماً به طرف میکروفن صحبت کنید.

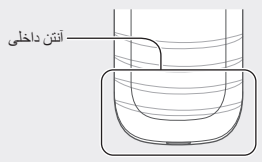

قطعات دستگاه خود را باز نکنید، آنها را تعویض نکنید و تعمیر نکنید

- هرگونه تغییر می تواند ضمانت نامه سازنده را از درجه اعتبار ساقط کند. اگر دستگاه شما نیاز به تعمیر دارد، دستگاه خود را به مرکز خدمات سامسونگ ببرید.
- باتری را باز یا سوراخ نکنید، این کار ممکن است باعث انفجار یا آتش سوزی شود.
- قبل از بیرون آوردن باتری دستگاه را خاموش کنید. اگر وقتی دستگاه روشن است باتری را بیرون بیاورید، ممکن است دستگاه درست کار نکند.

هنگام تمیز کردن دستگاه به نکات زیر توجه کنید

- دستگاه یا شارژر خود را با یک حوله یا پارچه پاک کنید.
- پایانه های باتری را با یک تکه پنبه یا یک حوله پاک کنید.
- از مواد شیمیایی یا پاک کننده ها استفاده نکنید. انجام این کار ممکن است باعث تغییر رنگ یا فرسایش قسمت خارجی دستگاه شود یا منجر به برق گرفتگی یا آتش سوزی گردد.

از دستگاه برای هیچ کار دیگری به جز کاربرد در نظر گرفته شده استفاده نکنید
در این صورت دستگاه شما ممکن است درست کار نکند.

هنگام استفاده از دستگاه در مکانهای عمومی برای دیگران مزاحمت ایجاد نکنید

سرویس دستگاه فقط باید توسط پرسنل مجاز انجام شود
سرویس دستگاه توسط پرسنل غیرمجاز ممکن است به دستگاه شما آسیب برساند و ضمانت نامه سازنده دستگاه شما را بی اعتبار کند.

هنگام کار با سیم کارت، کارت حافظه، یا کابلها دقت کنید

- هنگام وارد کردن یک کارت یا اتصال کابل به دستگاه، مطمئن شوید که کارت یا کابل در جهت درست وارد شده یا متصل شده است.
- هنگامی که دستگاه در حال دریافت یا انتقال اطلاعات است، سیم کارت آن را بیرون نیاورید، زیرا این کار می تواند موجب از دست رفتن اطلاعات و یا آسیب دیدن سیم کارت یا دستگاه شود.
- از سیم کارت در برابر نوسانات قوی، الکتریسیته ساکن، و پارازیت الکتریکی سایر دستگاه ها محافظت کنید.
- پایانه ها یا محل های اتصال طلایی رنگ را با انگشتان خود یا اشیاء فلزی لمس نکنید. اگر سیم کارت کثیف است، آن را با یک پارچه نرم تمیز کنید.
- وارد کردن کارت یا اتصال کابل با فشار یا به طور نادرست ممکن است منجر به آسیب دیدگی جک چندمنظوره یا سایر قطعات دستگاه شود.

از دسترسی به خدمات اضطراری اطمینان حاصل کنید
ممکن است در برخی مناطق یا شرایط، برقراری تماس های اضطراری از طریق دستگاه شما امکان پذیر نباشد. قبل از مسافرت به مناطق دوردست یا توسعه نیافته، روشی جایگزین برای برقراری تماس با پرسنل خدمات اضطراری در نظر بگیرید.

از اطلاعات شخصی خود محافظت کنید یا از افشا یا سوء استفاده از اطلاعات حساس جلوگیری نمایید

- در هنگام استفاده از دستگاه، از داده های مهم خود نسخه پشتیبان تهیه کنید. سامسونگ در قبال از دست رفتن هیچ یک از داده ها مسئولیتی ندارد.
- در هنگام دور انداختن دستگاه خود، از تمام داده ها نسخه پشتیبان تهیه کرده و برای جلوگیری از سوء استفاده از اطلاعات شخصی خود، دستگاه را بازنشانی کنید.
- در هنگام دانلود برنامه ها، صفحه مجوزها را به دقت بخوانید. به ویژه از برنامه هایی که به بسیاری از عملکردها یا بخش قابل توجهی از اطلاعات شخصی شما دسترسی دارند، با احتیاط استفاده کنید.
- حساب های خود را برای استفاده تأیید نشده یا مشکوک، مرتباً بررسی کنید. در صورت مشاهده نشانه هایی از سوء استفاده از اطلاعات شخصی تان، با ارائه دهنده سرویس خود تماس گرفته یا برای تغییر دادن یا حذف کردن اطلاعات حساب خود اقدام کنید.
- در صورت گم شدن یا به سرقت رفتن دستگاه، رمز عبور حساب های خود را برای حفاظت از اطلاعات شخصی تان، تعویض کنید.
- از برنامه های دریافت شده از منابع ناشناخته استفاده نکنید و دستگاه خود را با یک الگو، کلمه عبور یا پین قفل کنید.

محتویات کپی رایت شده را به هیچ عنوان توزیع نکنید
بدون کسب اجازه از صاحبان محتوا، مطالب دارای کپی رایت را بین دیگران پخش نکنید. انجام این کار، نقض قانون کپی رایت است. کارخانه سازنده مسؤولیتی در قبال مسائل قانونی ناشی از استفاده نادرست کاربر از مطالب دارای کپی رایت ندارد.

ویروسها و نرم افزار های خراب

برای محافظت از دستگاه خود در برابر ویروسها و نرم افزار های خراب، از این نکات پیروی کنید. عدم انجام این کار ممکن است باعث آسیب دیدن یا از دست رفتن داده ها شود و تحت پوشش خدمات ضمانت نامه نباشد

- برنامه های ناشناخته را دانلود نکنید.
- از وب سایت های ناشناخته دیدن نکنید.
- پیامها یا ایمیلهای مشکوک از فرستندگان ناشناس را حذف کنید.
- یک کلمه عبور تعیین کنید و به طور مرتب آن را تغییر دهید.
- ویژگیهای بیسیم، مانند بلوتوث را، هنگامی که از آنها استفاده نمی کنید غیرفعال نمایید.
- اگر دستگاه عملکرد غیرعادی دارد، یک برنامه ضدویروس را برای بررسی آلودگی اجرا کنید.
- قبل از راه اندازی برنامه ها و فایلهایی که به تازگی دانلود کرده اید یک برنامه ضدویروس اجرا کنید.
- برنامه های ضدویروس را در رایانه خود نصب کنید و به طور مرتب برای یافتن آلودگی آنها را اجرا نمایید.
- تنظیمات رجیستری را ویرایش نکنید یا در سیستم عامل دستگاه تغییرات ایجاد ننمایید.

اطلاعات گواهینامه «میزان جذب خاص» (SAR)

این دستگاه با دستورالعمل‌های بین‌المللی مربوط به قرارگرفتن در معرض امواج رادیویی مطابقت دارد

دستگاه تلفن همراه شما یک فرستنده و گیرنده رادیویی است. طراحی آن به گونه‌ای است که از حدود مجاز توصیه‌شده در دستورالعمل‌های بین‌المللی در رابطه با قرارگرفتن در معرض امواج رادیویی (میدان‌های الکترومغناطیس فرکانس رادیویی) فراتر نمی‌رود. این دستورالعمل‌ها توسط یک سازمان علمی مستقل (ICNIRP) تهیه شده و دربرگیرنده حاشیه ایمنی قابل‌توجهی است که هدف از طراحی آن تضمین ایمنی کلیه افراد صرف‌نظر از سن و سلامت آنان است.
دستورالعمل مربوط به قرارگرفتن در معرض امواج رادیویی از یک واحد اندازه‌گیری به نام نرخ جذب ویژه یا سار (SAR) استفاده می‌کند. حد مجاز SAR برای دستگاه‌های موبایل ۲/۰ وات بر کیلوگرم است.
آزمایش‌های سنجش SAR با استفاده از موقعیت‌های کاری استاندارد در زمانی که دستگاه در بالاترین میزان توان مجازش در کلیه باندهای فرکانسی تست‌شده در حال ارسال امواج است، انجام می‌شود. بالاترین مقادیر SAR تحت دستورالعمل‌های ICNIRP برای این مدل به شرح زیر است:

حداکثر SAR برای مدل و شرایطی که تحت آن این مقادیر ثبت شده است	
SAR برای سر	۰/۹۶۰ W/kg
SAR برای بدن	۰/۵۶۴ W/kg

در هنگام استفاده، مقادیر SAR واقعی عملاً برای این دستگاه معمولاً بسیار کمتر از مقادیر مندرج در فوق است. دلیل این مسئله این است که به منظور بهره‌وری سیستم و به حداقل رساندن تداخل در شبکه، در زمانی که به توان کامل برای همه تماس‌ها نیازی نیست، توان کاری دستگاه موبایل شما به طور خودکار کاهش می‌یابد. هرچه خروجی توان دستگاه کمتر باشد، مقدار SAR آن نیز کمتر است.
یک آزمایش SAR نزدیک بدن در فاصله تفکیک ۱/۵ سانتی‌متر بر روی این دستگاه به عمل آمده است. برای رعایت رهنمودهای پرهیز از امواج رادیویی در مدت استفاده از دستگاه در نزدیکی بدن، حداقل فاصله دستگاه از بدن باید ۱/۵ سانتی‌متر باشد.

بر اساس پیشنهاد سازمانهایی نظیر سازمان بهداشت جهانی و اداره غذا و داروی ایالات متحده، افراد اگر بخواهند کمتر در معرض تشعشعات مضر قرار بگیرند، می توانند در حین مکالمات تلفنی از یک ابزار جانبی هندزفری جهت دور نگه داشتن دستگاه بی سیم از سر و بدن استفاده کنند یا مدت زمان استفاده از دستگاه را کاهش دهند.
برای کسب اطلاعات بیشتر، از نشانی *www.samsung.com/sar* بازدید کرده و با استفاده از شماره مدل، دستگاه خود را جستجو کنید.

دورانداختن صحیح این محصول

(تجهیزات برقی و الکترونیکی زاید)

(مربوط به کشورهای دارنده سیستم های مجزای جمع آوری زباله)
علامت نشان داده شده بالا بر روی محصول، لوازم جانبی یا اسناد آن بدین معناست که این محصول و لوازم جانبی الکترونیکی آن (مانند شارژر، هدست، کابل USB) نباید همراه با سایر زباله های خانگی دور انداخته شوند.
لطفاً به منظور جلوگیری از وارد آمدن آسیب احتمالی به محیط زیست و سلامت انسان ها به علت دفع کنترل نشده زباله، این محصولات را از انواع دیگر زباله جدا کرده و آنها را جهت کمک به استفاده مجدد و قابل استمرار منابع طبیعی، با احساس مسؤولیت بازیافت کنید.
کاربران خانگی باید با فروشنده محصول خود، یا اداره دولتی محلی تماس بگیرند تا درباره جزئیات محل و چگونگی تحویل این محصولات جهت بازیافت ایمن برای محیط زیست، کسب اطلاع نمایند.
کاربران تجاری باید با عرضه کننده خود تماس گرفته و مفاد و شرایط قرارداد خرید را بررسی کنند. این محصول و لوازم جانبی الکترونیکی آن نباید در هنگام دورانداختن با دیگر زباله های تجاری مخلوط شوند.

دورانداختن صحیح باتری های موجود در این محصول

(مربوط به کشورهای دارنده سیستم های مجزای جمع آوری زباله)
وجود این علامت بر روی باتری، دفترچه راهنما یا بسته بندی، بدین معناست که باتری های موجود در این محصول نباید در پایان عمر مفید خود، همراه با سایر زباله های خانگی دور انداخته شوند. هر جا که نشانه گذاری شده است، نمادهای شیمیایی Hg، Cd یا Pb نشان می دهند که باتری حاوی جیوه، کادمیم یا سرب به میزان بیشتری از مقادیر مرجع مشخص شده در دستورالعمل ۶۶/۲۰۰۶ کمیسیون اروپاست. در صورتی که باتری ها به شکل صحیح دور انداخته نشوند، این مواد شیمیایی می توانند موجب آسیب رساندن به سلامت انسان یا محیط زیست شوند.
برای محافظت از منابع طبیعی و ترویج استفاده مجدد از مواد، لطفاً باتری ها را از سایر انواع زباله جدا کرده و آنها را از طریق سیستم محلی و رایگان جمع آوری باتری بازیافت نمایید.