SAMSUNG

GT-E1050

Teléfono móvil

Manual del usuario

Resumen Declaración de Conformidad

SAMSUNG declara, bajo su responsabilidad, que este aparato cumple con lo dispuesto en la Directiva 99/05/CE del Parlamento Europeo y del Consejo de 9 de Marzo de 1999, traspuesta a la legislación española mediante el Real Decreto 1890/2000, de 20 de Noviembre

- Puede que el contenido de este manual no se ajuste exactamente a su teléfono en función del software del teléfono o de su proveedor de servicios.
- Los servicios de terceros pueden finalizar o interrumpirse en cualquier momento y Samsung no ofrece representación ni garantía respecto de la disponibilidad de contenido o servicio para ningún período de tiempo.
- Este producto incluye software gratuito o de origen abierto. Lostérminos exactos de las licencias, exenciones de responsabilidad,reconocimientos y avisos están disponibles en el sitio Web de Samsung en opensource.samsung.com.

www.samsungmobile.com

Printed in Korea
GH68-33009A
Spanish. 06/2013. Rev. 1.5

Precauciones de seguridad

Antes de usar el dispositivo, lea la siguiente información a fin de evitar situaciones que pudieran causar lesiones a usted o a otras personas y daños al dispositivo.

SAR

www.sar-tick.com

Este producto cumple con los límites nacionales de SAR de 2,0 W/kg. Los valores máximos de SAR figuran en la sección Información sobre la certificación de la tasa de absorción específica (SAR, Specific Absorption Rate) de este manual.

Cuando lleve el producto de un lado a otro o lo utilice sobre el cuerpo, manténgalo a una distancia de 1,5 cm del cuerpo a fin de garantizar el cumplimiento con los requisitos de exposición a radiofrecuencia.

Advertencia: Evite descargas eléctricas,incendios y explosiones

No utilice cables de alimentación o conectores dañados ni enchufes sueltos

No toque el cable de alimentación con las manos mojadas ni tire del cable para desconectar el cargador

No doble ni dañe el cable de alimentación

No utilice el dispositivo mientras se está cargando ni lo toque con las manos mojadas

No cause un cortocircuito en el cargador ni en la batería

No golpee ni deje caer el cargador o la batería

No cargue la batería con cargadores que no estén aprobados por el fabricante

No utilice su dispositivo durante una tormenta de rayos

Su dispositivo podría fallar aumentando su riesgo de recibir una descarga eléctrica.

No manipule baterías de iones de litio dañadas o que presenten fugas

Para desechar la batería de iones de litio de la manera más segura, comuníquese con el centro de servicio autorizado más próximo.

Manipule y deseche las baterías y los cargadores con precaución

- Use sólo baterías y cargadores aprobados por Samsung específicamente diseñados para el dispositivo. Las baterías y cargadores no compatibles pueden causarle lesiones físicas graves o daños en el dispositivo.
- No arroje las baterías ni los dispositivos al fuego. Siga todas las normas locales para desechar las baterías usadas o los dispositivos.
- No coloque nunca las baterías o el dispositivo sobre aparatos de calentamiento, como hornos, microondas, estufas o radiadores. Las baterías pueden explotar cuando se sobrecalientan.
- Nunca aplaste ni perfore la batería. Evite exponerlas a presiones externas altas, ya que puede producirse un cortocircuito interno y sobrecalentamiento.

Evite dañar el dispositivo, las baterías y los cargadores

- Evite exponer las baterías a temperaturas muy altas o muy bajas.
- Las temperaturas extremas pueden causar deformaciones en el dispositivo y reducir la capacidad de carga y la duración de las baterías.
- Evite que la batería entre en contacto con objetos metálicos, ya que esto puede crear una conexión entre los terminales positivo y negativo de la batería y dañarla de forma permanente o temporal.
- Nunca utilice cargadores ni baterías dañados.

Precaución: Cuando utilice el dispositivo en áreas restringidas, siga todas las advertencias y normas de seguridad

Apague el dispositivo donde esté prohibido el uso

Cumpla con todas las normas que restrinjan el uso de un dispositivo móvil dentro de un área en particular.

No utilice el dispositivo cerca de otros dispositivos electrónicos

La mayoría de los dispositivos electrónicos utilizan señales de radiofrecuencia. El dispositivo puede interferir con otros dispositivos electrónicos.

No utilice el dispositivo cerca de un marcapasos

- Si es posible, evite usar el dispositivo a una distancia inferior a 15 cm de un marcapasos, ya que el dispositivo puede interferir con él.
- Si debe utilizarlo, manténgase al menos a 15 cm del marcapasos.
- Para minimizar la posible interferencia con un marcapasos, utilice el dispositivo del lado opuesto del cuerpo respecto de la posición del marcapasos.

No utilice el dispositivo en un hospital ni cerca de equipos médicos que puedan sufrir interferencias causadas por radiofrecuencia

Si usted utiliza equipos médicos, comuníquese con el fabricante para asegurarse de que los equipos estén protegidos de la radiofrecuencia.

Si utiliza un audífono, comuníquese con el fabricante para obtener información acerca de la interferencia de radio

Algunos audífonos pueden sufrir interferencias causadas por la radiofrecuencia del dispositivo. Comuníquese con el fabricante para asegurarse de proteger su audífono.

Apague el dispositivo en entornos potencialmente explosivos

- En entornos potencialmente explosivos, apague el dispositivo en lugar de quitarle la batería.
- Respete siempre las normas, las instrucciones y las señales de aviso en entornos potencialmente explosivos.
- No use el dispositivo en puntos de carga de combustible (estaciones de servicio) ni cerca de combustibles o químicos, ni en áreas de demolición.
- No almacene ni lleve líquidos inflamables, gases o materiales explosivos en el mismo compartimiento en el que está el dispositivo, sus piezas o sus accesorios.

Apague el dispositivo cuando esté a bordo de un avión

El uso del dispositivo a bordo de un avión es ilegal. Éste puede interferir con los instrumentos electrónicos de navegación del avión.

Los dispositivos electrónicos de un vehículo motorizado pueden funcionar incorrectamente a causa de la radiofrecuencia del dispositivo

Los dispositivos electrónicos de su automóvil pueden funcionar incorrectamente a causa de la radiofrecuencia del dispositivo. Comuníquese con el fabricante para obtener más información.

Cumpla con todas las advertencias y normas de seguridad relacionadas con el uso de dispositivos móviles mientras conduce un vehículo

Mientras conduce, su responsabilidad principal es controlar el vehículo de forma segura. Si la ley lo prohíbe, no utilice el dispositivo móvil mientras conduce. Por su seguridad y la de los demás, emplee su sentido común y recuerde los siguientes consejos:

- Utilice un dispositivo de manos libres.
- Conozca el dispositivo y sus funciones de practicidad, como la marcación rápida y la rellamada. Estas funciones le permiten reducir el tiempo necesario para realizar llamadas con el dispositivo móvil o recibirlas.
- Coloque el dispositivo en un lugar de fácil alcance. Colóquelo en un sitio al que pueda llegar sin tener que quitar la vista del camino. Si recibe una llamada en un momento inapropiado, deje que el buzón de voz conteste por usted.
- Hágale saber a su interlocutor que está conduciendo. Interrumpa las llamadas en situaciones de tráfico denso o en condiciones meteorológicas adversas. La lluvia, el aguanieve, la nieve, el hielo o el tráfico denso pueden ser peligrosos.

- No anote ni busque números de teléfono. Anotar alguna tarea o mirar la agenda lo distrae de su responsabilidad principal que es conducir de forma segura.
- Marque prudentemente y evalúe el tráfico. Realice llamadas cuando no se esté desplazando o antes de incorporarse al tráfico. Intente programar las llamadas cuando el automóvil se encuentre estacionado. Si necesita realizar una llamada, marque sólo unos pocos números, verifique el estado del camino mirando por los retrovisores y siga marcando.
- No mantenga conversaciones estresantes ni emotivas que puedan distraerle. Avise a su interlocutor que está conduciendo y termine las conversaciones que puedan desviar su atención del camino.
- Utilice el dispositivo para pedir ayuda. Marque el número de emergencia local en caso de incendio, accidente de tráfico o emergencia médica.
- Utilice el dispositivo para ayudar a otros en una situación de emergencia. Si presencia un accidente automovilístico, un delito o una emergencia grave en los que haya vidas en peligro, llame al número de emergencia local.
- Siempre que sea necesario, llame al servicio de asistencia en carretera o a un número especial de asistencia en caso de que se produzca una urgencia de menor importancia. Si ve un vehículo averiado que no presenta peligro, una señal de tráfico estropeada, un accidente de tráfico de poca importancia en el que nadie parece herido o un vehículo que sabe a ciencia cierta que ha sido robado, llame a los servicios de asistencia en carretera o a cualquier otro número especial de asistencia.

Cuidado y uso correctos del dispositivo móvil

Mantenga el dispositivo seco

- La humedad y los líquidos pueden dañar las piezas del dispositivo o sus circuitos electrónicos.
- Si está húmedo, extraiga la batería sin encender el dispositivo. Séquelo con una toalla y llévelo a un centro de servicios.
- Los líquidos cambiarán el color de la etiqueta que indica el daño causado por el agua dentro del dispositivo. El daño causado por agua en el dispositivo puede anular la garantía del fabricante.

No utilice ni guarde el dispositivo en lugares con polvo o sucios

El polvo puede provocar el funcionamiento incorrecto del dispositivo.

No deje el dispositivo en superficies inclinadas

Si se cae, puede dañarse.

No guarde el dispositivo en áreas de calor o frío. Utilícelo en temperaturas entre -20 °C y 50 °C

- Si deja el dispositivo dentro de un vehículo cerrado, es posible que explote ya que la temperatura interna puede alcanzar los 80 °C.
- No exponga el dispositivo a la luz directa del sol durante largos períodos (por ejemplo, sobre el tablero de un automóvil).
- Guarde la batería en lugares con temperaturas de entre 0 °C y 40 °C.

No guarde el dispositivo con objetos metálicos como monedas, llaves y collares

- Puede deformarse o presentar un funcionamiento incorrecto.
- Si los terminales de la batería entran en contacto con objetos metálicos, puede producirse un incendio.

No guarde el dispositivo cerca de campos magnéticos

- Es posible que el dispositivo comience a funcionar mal y que se descargue la batería a causa de la exposición a estos.
- Las tarjetas con banda magnética, como tarjetas de crédito, tarjetas de teléfono, libretas de ahorros y pases de embarque, pueden dañarse a causa de los campos magnéticos.
- No utilice estuches o accesorios con cierre magnético ni permita que el dispositivo esté en contacto con campos magnéticos durante períodos prolongados.

No guarde el dispositivo en calefactores, microondas, equipamientos de cocina caliente ni contenedores de alta presión, ni cerca de ellos

- La batería puede presentar fugas.
- El dispositivo puede sobrecalentarse y producir un incendio.

No permita que el producto se caiga ni lo someta a impactos fuertes

- Puede dañarse la pantalla.
- Si lo dobla o deforma, el dispositivo puede dañarse y sus piezas pueden funcionar de forma incorrecta.

No utilice el flash demasiado cerca de los ojos de personas o animales

Puede producir una pérdida temporaria de la visión o dañar los ojos.

Garantice la máxima duración de la batería y el cargador

- Evite cargar la batería más de una semana, ya que la sobrecarga puede acortar la vida útil.
- Con el tiempo, las baterías sin usar se descargan y es necesario volver a cargarlas para usarlas.
- Desconecte los cargadores de las fuentes de alimentación cuando no estén en uso.
- Utilice las baterías sólo para los fines para los que fueron diseñadas.

Use sólo baterías, cargadores, accesorios y suministros aprobados por el fabricante

- Utilizar baterías o cargadores genéricos puede acortar la vida útil del dispositivo o provocar el funcionamiento incorrecto.
- Samsung no se hace responsable de la seguridad del usuario en casos en que se utilicen accesorios o suministros que no estén aprobados por la marca.

No muerda ni chupe el dispositivo ni la batería

- Esto puede dañar el dispositivo o causar una explosión.
- Cuando sean niños los que utilicen el dispositivo, asegúrese de que lo hagan correctamente.

Cuando hable por el dispositivo:

- Manténgalo en posición vertical, tal como lo haría con un teléfono tradicional.
- Hable cerca del micrófono.
- Evite el contacto con la antena interna del dispositivo. Es posible que se reduzca la calidad de la llamada si toca la antena. También puede dar como resultado una mayor transmisión de radiofrecuencia que la necesaria.

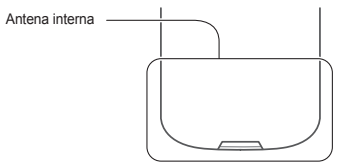

- Sostenga el dispositivo en forma relajada, pulse las teclas con suavidad, utilice las funciones especiales que reducen la cantidad de teclas que debe pulsar (por ejemplo, plantillas y texto predictivo) y realice pausas frecuentes.

Proteja su audición

- La exposición excesiva a sonidos fuertes puede ocasionar lesiones auditivas.
- La exposición a sonidos altos mientras conduce puede distraer su atención y provocar un accidente.
- Siempre baje el volumen antes de conectar los auriculares a una fuente de audio y use la configuración de volumen mínimo necesaria para escuchar música o una conversación.

Use el dispositivo con precaución mientras camina o se mueve

Siempre preste atención a los alrededores para evitar provocar lesiones físicas a usted y a los demás.

No traslade el dispositivo en los bolsillos posteriores ni alrededor de su cintura

Puede lesionarse o dañar el dispositivo si se cae.

No desarme, modifique ni repare el dispositivo

- Cualquier cambio o modificación en el dispositivo puede anular la garantía del fabricante. Para recibir asistencia técnica, lleve el dispositivo a un centro de servicios de Samsung.
- No desarme ni perfore la batería, esto puede provocar una explosión o un incendio.

No pinte su dispositivo ni le coloque autoadhesivos

La pintura y los autoadhesivos pueden obstruir las partes móviles y evitar un funcionamiento adecuado. Si usted es alérgico a la pintura o a las partes metálicas del producto, podrá sufrir de picazón, eccema o hinchazón en la piel. Si esto sucede, deje de utilizar el producto y consulte a su médico.

Cuando limpie el dispositivo:

- Utilice una toalla o un paño de goma para limpiar el dispositivo o el cargador.
- Limpie los terminales de la batería con algodón o con una toalla.
- No utilice sustancias químicas ni detergentes.

No utilice el dispositivo si la pantalla está quebrada o rota

El vidrio roto puede causar lesiones en las manos y el rostro. Lleve el dispositivo a un centro de servicios de Samsung para hacerlo reparar.

No lo utilice para ningún fin que no sea aquél para el que se lo diseñó

Cuando utilice el dispositivo en público, trate de no molestar a los demás

No permita que los niños usen el dispositivo

El dispositivo no es un juguete. No permita que los niños jueguen con él, ya que pueden lastimarse y lastimar a otros, dañar el dispositivo o realizar llamadas que aumentarán los gastos de consumo.

Instale los dispositivos móviles y el equipo con precaución

- Asegúrese de que todo dispositivo móvil o equipo relacionado que se instale en su vehículo esté montado de manera segura.
- Evite colocar el dispositivo y los accesorios en el área de despliegue del airbag o cerca de él. Los equipos inalámbricos instalados incorrectamente pueden provocar lesiones graves cuando los airbags se inflan rápidamente.

Permita que sólo personal calificado realice el mantenimiento de su dispositivo

Es posible que se produzcan daños y se anule la garantía del fabricante si permite que personal no calificado realice el mantenimiento del dispositivo.

Manipule las tarjetas SIM o las tarjetas de memoria con cuidado

- No extraiga la tarjeta mientras el dispositivo transfiere información o tiene acceso a ella, ya que podría perder datos y dañar la tarjeta o el dispositivo.
- Proteja las tarjetas de descargas fuertes, electricidad estática y ruido eléctrico provenientes de otros dispositivos.
- No toque los contactos o los terminales dorados con los dedos o con objetos metálicos. Si la tarjeta está sucia, límpiela con un paño suave.

Asegúrese de tener acceso a los servicios de emergencia

Es posible que, en algunas áreas o circunstancias, no pueda efectuar llamadas de emergencia. Antes de viajar a zonas remotas o en vías de desarrollo, planifique un método alternativo para comunicarse con el personal de los servicios de emergencia.

Asegúrese de realizar una copia de seguridad de los datos importantes

Samsung no se hace responsable de la pérdida de datos.

No distribuya material protegido por derechos de autor

No distribuya material protegido por derechos de autor que usted haya filmado a otros sin el permiso de los propietarios del contenido. Al hacer esto, podría violar las leyes de derechos de autor. El fabricando no será responsable de ningún problema legal provocado por el uso ilegal de material protegido por parte del usuario.

Información sobre la certificación de la tasa de absorción específica (SAR, Specific Absorption Rate)

ESTE DISPOSITIVO CUMPLE CON LAS NORMAS INTERNACIONALES DE EXPOSICIÓN A ONDAS DE RADIO

Su dispositivo móvil es un transmisor y receptor de radio. Está diseñado para no exceder los límites de exposición a ondas de radio (campos electromagnéticos de radiofrecuencia) recomendados por las normas internacionales. Las normas fueron desarrolladas por una organización científica independiente (ICNIRP) e incluyen un margen de seguridad sustancial diseñado para asegurar la seguridad de todas las personas, sin importar su edad o salud.

Las normas de exposición a ondas de radio utilizan una unidad de medida conocida como Coeficiente de Absorción Específica, o SAR. El límite de SAR para dispositivos móviles es de 2,0 W/kg.

Las pruebas de SAR se realizan utilizando posiciones de operación estándar con el dispositivo transmitiendo a su máximo nivel de energía certificado en todas las bandas de frecuencia. Los valores de SAR más altos bajo las normas ICNIRP para este modelo de dispositivo son:

SAR máximo para este modelo y condiciones bajo las cuales se registró	
SAR para posiciones cerca de la cabeza	0,789 W/kg
SAR para posiciones cerca del cuerpo	0,414 W/kg

Durante el uso, los valores reales de SAR para este dispositivo suelen encontrarse muy por debajo de los valores indicados anteriormente. Esto se debe a que, para propósitos de eficiencia del sistema y para minimizar la interferencia con la red, el poder de operación de su dispositivo móvil disminuye automáticamente cuando no se necesita la potencia máxima para la llamada. Cuanto menor sea la salida de energía del dispositivo, menor será el valor de SAR.

Se ha realizado una prueba SAR con el dispositivo sobre el cuerpo con una separación de 1,5 cm. Para cumplir con los requisitos de exposición a radiofrecuencia mientras use el dispositivo sobre el cuerpo, el dispositivo debe situarse a, por lo menos, 1,5 cm del cuerpo.

Algunas organizaciones, como la Organización Mundial de la Salud o la Administración de Alimentos y Medicamentos de los Estados Unidos, han sugerido que, si las personas desean reducir la exposición, podrían utilizar un accesorio de manos libres para mantener el dispositivo inalámbrico lejos de su cabeza y su cuerpo mientras lo utilizan, o reducir la cantidad de tiempo que pasan utilizando el dispositivo.

Para conocer más información, entre en www.samsung.com/sar y busque su dispositivo con el número de modelo.

Eliminación correcta de este producto

(Residuos de aparatos eléctricos y electrónicos)

(Aplicable en la Unión Europea y en países europeos con sistemas de recogida selectiva de residuos)

La presencia de este símbolo en el producto, accesorios o material informativo que lo acompañan, indica que al finalizar su vida útil ni el producto ni sus accesorios electrónicos (como el cargador, cascos, cable USB) deberán eliminarse junto con otros residuos domésticos.

Para evitar los posibles daños al medio ambiente o a la salud humana que representa la eliminación incontrolada de residuos, separe estos productos de otros tipos de residuos y recíclelos correctamente. De esta forma se promueve la reutilización sostenible de recursos materiales.

Los usuarios particulares pueden contactar con el establecimiento donde adquirieron el producto o con las autoridades locales pertinentes para informarse sobre cómo y dónde pueden llevarlo para que sea sometido a un reciclaje ecológico y seguro.

Los usuarios comerciales pueden contactar con su proveedor y consultar las condiciones del contrato de compra. Este producto y sus accesorios electrónicos no deben eliminarse junto a otros residuos comerciales.

Eliminación correcta de las baterías de este producto

(Aplicable en la Unión Europea y en otros países europeos con sistemas de recogida selectiva de baterías)

La presencia de esta marca en las baterías, el manual o el paquete del producto indica que cuando haya finalizado la vida útil de las baterías no deberán eliminarse junto con otros residuos domésticos. Los símbolos químicos Hg, Cd o Pb, si aparecen, indican que la batería contiene mercurio, cadmio o plomo en niveles superiores a los valores de referencia admitidos por la Directiva 2006/66 de la Unión Europea. Si las baterías no se desechan convenientemente, estas sustancias podrían provocar lesiones personales o dañar el medioambiente.

Para proteger los recursos naturales y promover el reciclaje, separe las baterías de los demás residuos y recíclelas mediante el sistema de recogida gratuito de su localidad.

CE0168

Diseño del teléfono

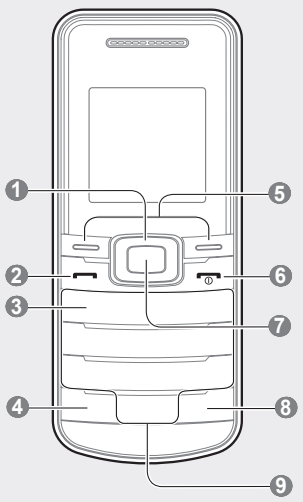

1 **Tecla de navegación de cuatro direcciones**
En el modo inactivo, permite acceder a los menús definidos por el usuario (los menús predefinidos pueden variar en función del proveedor de servicios), Perfiles (arriba) y Calendario (abajo); en el modo de menús, permite desplazarse por las opciones de menús
► *Activar la linterna*
► *Realizar llamadas ficticias*

2 **Tecla de marcación**
Permite realizar o responder una llamada; en el modo inactivo, permite recuperar los últimos números marcados, perdidos o recibidos y enviar un mensaje de emergencia
► *Activar y enviar un mensaje de emergencia*

3 **Tecla del servicio de correo de voz**
En el modo inactivo, permite acceder a los mensajes de voz (mantenga pulsada)

4 **Tecla Bloqueo**
En el modo inactivo, permite bloquear o desbloquear el teclado (mantenga pulsada)

5 **Teclas de función**
Permiten realizar las acciones indicadas en la parte inferior de la pantalla

6 **Tecla de encendido/apagado y fin de llamadas**
Permite encender o apagar el teléfono (mantenga pulsada) y finalizar una llamada;
en el modo de menús, permite cancelar una entrada y volver al modo inactivo

7 **Tecla de confirmación**
En el modo inactivo, permite acceder al modo de menús; en el modo de menús, permite seleccionar la opción de menú resaltada o confirmar la información introducida

8 **Tecla de perfil Silencio**
En el modo inactivo, permite activar o desactivar el perfil Silencio (mantenga pulsada)

9 **Teclas alfanuméricas**

El teléfono muestra los siguientes indicadores de estado en la parte superior de la pantalla:

Icono	Descripción
	Intensidad de la señal
	Llamada en curso
	Desvío de llamadas activo
	Función de mensajes de emergencia activada
	En itinerancia (fuera del área normal de servicio)
	Alarma activada
	Nuevo mensaje de texto
	Perfil normal activado
	Perfil Silencio activado
	Nivel de carga de la batería

Instalar la tarjeta SIM y la batería

1. Quite la cubierta de la batería e inserte la tarjeta SIM.

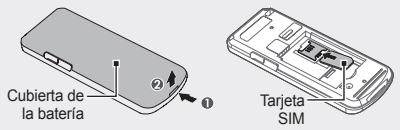

2. Inserte la batería y vuelva a colocar la cubierta de la batería.

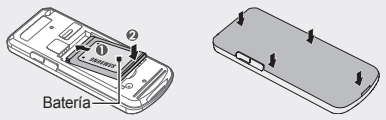

Carga de la batería

1. Conecte el adaptador de viaje suministrado.

2. Cuando la carga esté completa, desconecte el adaptador de viaje.

- No retire la batería del teléfono sin antes desconectar el adaptador de viaje. De lo contrario, el teléfono puede dañarse.
- El cargador no tiene interruptor de encendido y apagado, por tanto, para cortar el suministro eléctrico, el usuario debe quitar el cargador de la red, además cuando está conectado debe permanecer cerca del enchufe. Para ahorrar energía, desenchufe el cargador cuando no esté en uso.

Iconos instructivos

	Nota: notas, consejos de uso o información adicional
→	**A continuación**: el orden de opciones o menús que usted debe seleccionar para llevar a cabo un paso. Por ejemplo: En el modo de menús, seleccione **Mensajes** → **Crear mensaje** (indica que debe pulsar **Mensajes** y, a continuación, **Crear mensaje**)
[ ]	**Corchetes**: teclas del teléfono; por ejemplo: [ ] (representa la tecla de encendido y salida de menús)
< >	**Paréntesis angular**: teclas de función que controlan diferentes funciones en cada pantalla; por ejemplo: <**Aceptar**> (representa la tecla de función **Aceptar**)

Encender o apagar el teléfono

Para encender el teléfono:

1. Mantenga pulsada [ ].
2. Introduzca su PIN y pulse <**Aceptar**> (ako je potrebno).

Para apagar el teléfono, vuelva a llevar a cabo el paso 1 descrito anteriormente.

Acceder a los menús

Para acceder a los menús del teléfono:

1. En el modo inactivo, pulse <**Menú**> para acceder al modo de menús.

Es posible que deba pulsar la tecla de confirmación para acceder al modo de menús en función de la región en la que se encuentre o del proveedor de servicios.

2. Utilice la tecla de navegación para desplazarse a un menú o a una opción.
3. Pulse <**Selecc.**>, <**Aceptar**>, o la tecla de confirmación para confirmar la opción resaltada.
4. Pulse <**Atrás**> para subir un nivel; pulse [ ] para volver al modo inactivo.

- Cuando accede a un menú que le solicita el PIN2, debe introducir el PIN2 suministrado por la tarjeta SIM. Para obtener más información, póngase en contacto con su proveedor de servicios.
- Samsung no se responsabiliza por cualquier pérdida de contraseñas o información privada u otros daños causados por el software ilegal.

Realizar una llamada

1. En el modo inactivo, introduzca un código de área y un número de teléfono.
2. Pulse [ ] para marcar el número.
3. Para finalizar una llamada, pulse [ ].

Con auriculares mono, el volumen es muy bajo o casi inaudible. Use auriculares estéreo solamente.

Llamar a un número marcado recientemente

1. En el modo inactivo, pulse [ ].
2. Desplácese hacia la izquierda o hacia la derecha hasta un tipo de llamada.
3. Desplácese hacia arriba o hacia abajo hasta un número o un nombre.
4. Pulse la tecla de confirmación para ver los detalles de la llamada o [ ] para marcar el número.

Responder una llamada

1. Cuando reciba una llamada, pulse [ ].
2. Para finalizar una llamada, pulse [ ].

Ajustar el volumen

Para ajustar el volumen de la melodía

1. En el modo de menús, seleccione **Ajustes** → **Perfiles**.
2. Desplácese al perfil del teléfono que está utilizando.

Si está utilizando el perfil Silencio, no puede ajustar el volumen de la melodía.

3. Pulse <**Opciones**> → **Editar**.
4. Seleccione **Volumen** y desplácese hasta **Alerta llamada**.
5. Desplácese hacia la izquierda o hacia la derecha para ajustar el nivel del volumen.
6. Pulse <**Guardar**>.

Para ajustar el volumen de la voz durante una llamada

Durante una llamada, pulse la tecla de navegación hacia arriba o hacia abajo para ajustar el volumen.

En entornos ruidosos, es posible que tenga dificultad para escuchar las llamadas mientras utiliza la función del altavoz. Utilice el modo de teléfono normal para un mejor funcionamiento del audio.

Cambiar la melodía

1. En el modo de menús, seleccione **Ajustes** → **Perfiles**.
2. Desplácese hasta el perfil que está usando.

Si está usando el perfil Silencio, Reunión o Fuera de línea, no podrá cambiar el tono de llamada.

3. Pulse <**Opciones**> → **Editar**.
4. Seleccione **Melodía de llamada**.
5. Seleccione una melodía.

Para cambiar a otro perfil, seleccione un perfil de la lista.

Uso de la barra de herramientas de accesos directos

Puede utilizar la barra de herramientas de accesos directos para acceder a menús favoritos.

Para editar menús en la barra de herramientas de acceso directo

1. En el modo Menú, seleccione **Ajustes** → **Pantalla** → **Barra de herramientas de accesos directos**.
2. Pulse <**Opciones**> → **Editar**.
3. Seleccione sus menús favoritos.
4. Pulse <**Opciones**> → **Abrir** para seleccionar submenús (si es necesario).
5. Pulse <**Guardar**>, o pulse <**Opciones**> → **Guardar**.

Para acceder a un menú desde la barra de herramientas de accesos directos

En el modo inactivo, desplácese hacia la derecha o la izquierda hasta el menú deseado y pulse la tecla de confirmación.

Cuando la barra de herramientas de acceso directo está activada, la tecla de navegación no funciona como acceso directo.

Introducir texto

Para cambiar el modo de introducción de texto

- Mantenga pulsada [#] para cambiar entre los modos T9 y ABC. La disponibilidad del acceso al modo de introducción para un idioma específico variará en función de cada región.
- Pulse [#] para cambiar entre mayúsculas y minúsculas o para cambiar al modo Numérico.
- Pulse [*] para cambiar al modo Símbolo.
- Mantenga pulsada [*] para seleccionar un modo de introducción de texto o cambiar el idioma de introducción de texto.

Modo T9

1. Pulse las teclas alfanuméricas correspondientes para escribir una palabra completa.
2. Cuando la palabra aparezca correctamente, pulse [**0**] para insertar un espacio. Si no aparece la palabra correcta, pulse la tecla de navegación hacia arriba o hacia abajo para seleccionar una palabra alternativa.

Modo ABC

Pulse la tecla alfanumérica correspondiente hasta que aparezca el carácter que desea en la pantalla.

Modo Numérico

Pulse la tecla alfanumérica correspondiente para introducir un número.

Modo Símbolo

Pulse la tecla alfanumérica adecuada para introducir un símbolo.

- Para mover el cursor, pulse la tecla de navegación.
- Para borrar caracteres uno por uno, pulse <**Borrar**> Para borrar todos los caracteres, mantenga pulsada la tecla <**Borrar**>.
- Para insertar un espacio entre los caracteres, pulse [**0**].
- Para escribir signos de puntuación, pulse [**1**].

Agregar un nuevo contacto

La ubicación de la memoria para guardar nuevos contactos puede estar predefinida según el proveedor de servicios. Para cambiar la ubicación de memoria, en el modo menús, seleccione **Ajustes** → **Aplicación** → **Contactos** → **Guardar nuevos contactos en** → una ubicación de memoria

1. En el modo inactivo, introduzca un número de teléfono y pulse <**Opciones**>.
2. Seleccione **Crear contacto**.
3. Seleccione un tipo de número (si es necesario).
4. Introduzca la información del contacto.
5. Pulse la tecla de confirmación para agregar el contacto a la memoria.

Enviar y visualizar mensajes

Para enviar un mensaje de texto

1. En el modo de menús, seleccione **Mensajes** → **Crear mensaje**.
2. Introduzca un número de destino y desplácese hacia abajo.
3. Introduzca el texto del mensaje. ► *Introducir texto*
4. Pulse la tecla de confirmación para enviar el mensaje.

Para visualizar mensajes de texto

1. En el modo de menús, seleccione **Mensajes** → **Entrada**.
2. Seleccione un mensaje de texto.

Realizar llamadas falsas

Puede simular una llamada entrante para salir de reuniones o evitar conversaciones no deseadas.

Para realizar una llamada ficticia:

- En el modo inactivo, mantenga pulsada la tecla de navegación hacia abajo.
- Pulse la tecla de navegación hacia abajo cuatro veces cuando las teclas estén bloqueadas.

Activar el rastreador móvil

Esta función ayuda a rastrear el teléfono en caso de que lo roben o cuando alguien intenta utilizarlo con otra tarjeta SIM; el teléfono envía automáticamente el mensaje de rastreo predeterminado a la familia o a los amigos. Es posible que esta función no esté disponible debido a ciertas funciones que admite su proveedor de servicios.

1. En el modo de menús, seleccione **Ajustes** → **Seguridad** → **Rastreador móvil**.
2. Introduzca su contraseña y pulse **Aceptar**.

La primera vez que acceda a Rastreador móvil, se le solicitará que cree y confirme una contraseña.

3. Desplácese hacia la izquierda o derecha hasta **Activado**.
4. Desplácese hacia abajo y pulse la tecla de confirmación para abrir la lista de destinatarios.
5. Pulse la tecla de confirmación para abrir la lista de contactos.
6. Seleccione un contacto.
7. Seleccione un número (si es necesario).
8. Pulse <**Opciones**> → **Guardar** para guardar los destinatarios.
9. Desplácese hacia abajo e introduzca el nombre del remitente.
10. Pulse la tecla de confirmación → <**Aceptar**>.

Activar y enviar un mensaje de emergencia

Ante una emergencia, puede enviar mensajes de emergencia a sus familiares o amigos para solicitar ayuda.

Para activar el mensaje de emergencia

1. En el modo de menús, seleccione **Mensajes** → **Ajustes** → **Mensajes de emergencia** → **Opciones de envío**.
2. Desplácese hacia la izquierda o derecha hasta **Activado**.
3. Desplácese hacia abajo y pulse la tecla de confirmación para abrir la lista de destinatarios.
4. Pulse la tecla de confirmación para abrir la lista de contactos.
5. Seleccione un contacto.
6. Seleccione un número (si es necesario).
7. Una vez que haya seleccionado los contactos, pulse <**Opciones**> → **Guardar** para guardar los destinatarios.
8. Desplácese hacia abajo y establezca la cantidad de veces que desea repetir el mensaje de emergencia.
9. Pulse <**Guardar**>→ <**Sí**>.

Para enviar un mensaje de emergencia

1. Con las teclas bloqueadas, pulse [ ] cuatro veces para enviar un mensaje de emergencia a los números predeterminados.
   El teléfono cambia al modo de emergencia y envía el mensaje de emergencia predeterminado.
2. Para salir del modo de emergencia, pulse [ ].

Configurar y usar alarmas

Para configurar una nueva alarma

1. En el modo de menús, seleccione **Alarmas**.
2. Seleccione una ubicación de alarma vacía.
3. Defina la información de la alarma.
4. Pulse <**Guardar**>, o pulse <**Opciones**> → **Guardar**.

Para detener una alarma

Cuando se active la alarma,

- Pulse <**Aceptar**> o la tecla de confirmación para detener la alarma sin la función de repetición.
- Pulse <**Aceptar**> o la tecla de confirmación para detener la alarma con la función de repetición, o pulse <**Repetir**> para desactivar la alarma durante el período de repetición.

Para desactivar una alarma

1. En el modo de menús, seleccione **Alarmas**.
2. Seleccione la alarma que desea desactivar.
3. Desplácese hacia la izquierda o derecha hasta **Desactivado**.
4. Pulse <**Guardar**>.

Si se quitó la batería, es posible que la alarma programada no suene.

Activar la linterna

La función de linterna lo ayuda a ver en lugares oscuros al hacer que la pantalla y la luz de fondo alcancen su brillo más intenso.

Para activar la linterna, mantenga pulsada la tecla de navegación arriba en el modo inactivo.

Para desactivar la linterna, pulse <**Atrás**>.

SAMSUNG ELECTRONICS

Declaración de conformidad

Detalles del producto

Para el siguiente

Producto : Teléfono móvil GSM

Modelo(s) : GT-E1050

CE0168

Declaración y estándares aplicables

Por la presente declaramos que el producto mencionado anteriormente cumple con todos los requisitos básicos descritos en la Directiva (1999/5/EC) para RTTE, en aplicación de:

Seguridad	EN 60950-1 : 2006 + A12 : 2011
SAR	EN 50360 : 2001 / AC 2006 EN 62209-1 : 2006 EN 62209-2 : 2010 EN 62311 : 2008
EMC	EN 301 489-01 V1.9.2 (09-2011) EN 301 489-07 V1.3.1 (11-2005)
Radio	EN 301 511 V9.0.2 (03-2003)

y la Directiva (2011/65/EU) sobre restricciones a la utilización de determinadas sustancias peligrosas en aparatos eléctricos y electrónicos.

El procedimiento de evaluación de la conformidad mencionado en el Artículo 10 y detallado en el Anexo [IV] de la Directiva 1999/5/EC se ha realizado con la participación de las siguientes entidades notificadas:

TÜV SÜD BABT, Octagon House, Concorde Way, Fareham, Hampshire, PO15 5RL, Reino Unido*

Marca de identificación: 0168

Representante en la UE

Samsung Electronics Euro QA Lab.
Blackbushe Business Park, Saxony Way,
Yateley, Hampshire, GU46 6GG, UK

2013.05.03 — Joong-Hoon Choi / Lab. Manager

(Lugar y fecha de emisión) — (Nombre y firma de la persona autorizada)

* Esta dirección no es la del Centro de Servicio Técnico de Samsung. Si precisa la dirección o el número de teléfono del Centro de Servicio Técnico de Samsung, consulte la tarjeta de garantía o póngase en contacto con el establecimiento en el que compró el producto.