SAMSUNG

GT-E1200

Mobiltelefon
Brukerhåndbok

Trenger du hjelp eller har spørsmål, henviser vi til http://www.samsung.no.
Klikk inn på "SUPPORT"=>"Hjelp og feilsøking" eller søk ved hjelp av modellnummer
Alternativt, ring vår kundesupport Tel: 815-56 480

- Noen av beskrivelsene i denne håndboken kan avvike fra telefonen din, avhengig av installert programvare og mobiloperatør.
- Tjenester fra tredjeparter kan avsluttes eller avbrytes når som helst, og Samsung vedkjenner eller garanterer ikke at slikt innhold eller slike tjenester vil være tilgjengelig for noen gitt tidsperiode.
- Dette produktet inneholder enkelte typer gratis programvare og programvare med åpen kildekode. De nøyaktige betingelsene, fraskrivelsene og merknadene er tilgjengelige på Samsungs webområde opensource.samsung.com.

www.samsung.com

Printed in Korea
GH68-36507Z
Norwegian. 05/2012. Rev. 1.0

Forholdsregler

For å forhindre skade på deg selv eller andre eller skade på enheten, må du lese den følgende informasjonen før du bruker enheten.

SAR
www.sar-tick.com

Dette produktet overholder gjeldende nasjonale SAR-grenser på 2,0 W/kg. De spesifikke, maksimale SAR-verdiene (Specific Absorption Rate) finner du i avsnittet "SAR-informasjon" i denne brukerhåndbok.

Når produktet bæres i nærheten av, eller på, kroppen, må du enten bruke godkjent tilbehør, for eksempel et hylster, eller sørge for en avstand på 1,5 cm fra kroppen for å sikre overholdelse av retningslinjene for RF-eksponering. Vær oppmerksom på at produktet kan overføre signaler selv om du ikke ringer.

Advarsel: Forhindre elektrisk støt, brann og eksplosjon

Ikke bruk ødelagte strømledninger, støpsler eller løse stikkontakter

Ikke berør strømledningen med våte hender og koble ikke fra laderen ved å trekke i ledningen

Ikke bøy eller skad strømledningen

Ikke bruk enheten mens den lader eller berør enheten med våte hender

Ikke kortslutt laderen eller batteriet

Ikke mist eller forårsak støt på laderen eller batteriet

Ikke lad batteriet med ladere som ikke er godkjente av produsenten

Ikke bruk enheten i tordenvær
Enheten kan få funksjonsfeil, og risikoen for elektrisk støt økes.

Ikke håndter et skadd litiumion-batteri eller et batteri som lekker
Kontakt ditt nærmeste autoriserte servicesenter for trygg avhending av litiumion-batterier.

Håndter og avhend batterier og ladere med forsiktighet
- Bruk bare batterier og ladere som er laget spesielt for enheten, og som er godkjente av Samsung. Batterier og ladere som ikke passer til enheten, kan forårsake alvorlige personskader eller skader på apparatet.
- Batterier eller enheter må aldri brennes. Følg alle lokale lover og regler når du skal avhende brukte batterier eller enheter.
- Batterier eller enheter må aldri plasseres på eller i oppvarmingsapparater, som for eksempel mikrobølgeovner, stekeovner eller radiatorer. Batterier kan eksplodere når de overopphetes.
- Batteriet må aldri knuses eller gjennomhulles. Ikke utsett batteriet for store ytre påkjenninger. Dette kan føre til innvendig kortslutning og overoppheting.

Beskytt enheten, batterier og ladere mot skader
- Unngå å eksponere enheten og batteriene for svært høye eller lave temperaturer.
- Ekstreme temperaturer kan forårsake deformering av enheten og redusere ladekapasiteten og levetiden til batteriene.
- Ikke la batteriene komme i kontakt med metallgjenstander, siden dette kan føre til kontakt mellom pluss- og minuspolene på batteriene og medføre midlertidig eller permanent skade på batteriene.
- Bruk aldri en lader eller et batteri som er skadet.

Forsiktig: Følg alle sikkerhetsadvarsler og forskrifter når du bruker enheten i begrensede områder

Slå av enheten der det er forbudt å bruke den
Overhold alle lover og regler som begrenser bruken av mobilenheter i bestemte områder.

Ikke bruk enheten i nærheten av andre elektroniske enheter
De fleste elektroniske enheter bruker radiofrekvenssignaler. Enheten kan forstyrre andre elektroniske enheter.

Ikke bruk enheten i nærheten av en pacemaker
- Unngå å bruke enheten innen en rekkevidde på 15 cm fra en pacemaker hvis mulig, ettersom enheten kan forstyrre pacemakeren.
- Hvis du må bruke enheten, må du holde den minst 15 cm unna pacemakeren.
- Du bør bruke enheten på motsatt side av kroppen fra pacemakeren for å gi minst mulig forstyrrelse av pacemakeren.

Ikke bruk enheten på et sykehus eller i nærheten av medisinsk utstyr som kan forstyrres av radiofrekvenser
Hvis du personlig bruker medisinsk utstyr, må du kontakte produsenten av utstyret for å forsikre deg om at utstyret er sikret mot radiofrekvenser.

Hvis du bruker høreapparat, må du kontakte produsenten for informasjon om radioforstyrrelser
Noen høreapparater kan bli forstyrret av radiofrekvensene fra enheten. Kontakt produsenten for å kontrollere at høreapparatet er sikkert.

Slå av enheten i potensielt eksplosjonsfarlige omgivelser
- Slå av enheten i potensielt eksplosjonsfarlige omgivelser i stedet for å ta ut batteriet.
- Overhold alltid lover og regler, instruksjoner og skilt i potensielt eksplosjonsfarlige omgivelser.
- Bruk ikke apparatet på bensinstasjoner eller i nærheten av drivstoff eller kjemikalier og ved områder med sprengningsarbeid.
- Ikke lagre eller transporter brennbare væsker eller gasser eller eksplosive materialer i samme oppbevaringsrom som enheten, noen av enhetens deler eller tilbehør.

Slå av enheten når du er ombord i fly
Det er forbudt å bruke enheten ombord i fly. Enheten kan forstyrre de elektroniske navigasjonsinstrumentene på flyet.

Elektroniske enheter i et motorkjøretøy kan få funksjonsfeil på grunn av radiofrekvenser fra enheten
Funksjonsfeil på elektriske enheter i bilen kan oppstå som følge av radiofrekvenser fra enheten. Kontakt produsenten for mer informasjon.

Overhold alle sikkerhetsadvarsler og forskrifter angående bruk av mobilenheter mens du kjører bil

Mens du kjører, er trygg betjening av kjøretøyet ditt hovedansvar. Bruk aldri mobilenheten mens du kjører hvis det er forbudt ved lov. For din og andres sikkerhet må du følge sunn fornuft og huske følgende tips:
- Bruk et handsfreesett.
- Bli kjent med enheten og bekvemmelighetsfunksjonene, for eksempel hurtigtaster og automatisk gjentakelse. Disse funksjonene hjelper deg med å redusere tiden det tar å ringe eller motta samtaler på mobilenheten.
- Plasser enheten innen rekkevidde. Sørg for at du får tak i den trådløse enheten uten å ta øynene fra veien. Hvis du får et innkommende anrop når det passer dårlig, lar du anropet viderekobles til mobilsvar.
- La personen du snakker med, vite at du kjører. Avslutt samtaler ved stor trafikk eller farlige værforhold. Regn, sludd, snø, is og tung trafikk kan være farlig.
- Ikke ta notater og slå ikke opp telefonnumre. Hvis du noterer en oppgaveliste eller blar gjennom adresseboken, tar dette oppmerksomheten bort fra ditt hovedansvar, å kjøre trygt.
- Ring fornuftig og vurder trafikken. Ring ut når du står stille eller før du kjører ut på en trafikkert vei. Prøv å planlegge samtaler når bilen står stille. Hvis du må ringe, slår du bare noen få tall, titter på veien og i speilene, og fortsetter.
- Ikke ha stressende eller følelsesmessige samtaler som kan distrahere deg. Gjør personer du snakker med oppmerksom på at du kjører, og avslutt samtaler som kan trekke oppmerksomheten din bort fra veien.
- Bruk enheten for å ringe etter hjelp. Ring et lokalt nødhjelpsnummer i tilfelle brann, trafikkulykker eller medisinske nødstilfeller.
- Bruk enheten til å hjelpe andre i nød. Hvis du ser en bilulykke, et pågående lovbrudd eller en alvorlig ulykke der liv er i fare, ringer du ditt lokale nødnummer.
- Ring veihjelp eller et annet, ikke nødrelatert assistansenummer, ved behov. Hvis du ser et ødelagt kjøretøy som ikke utgjør en alvorlig fare, et ødelagt trafikkskilt, et mindre trafikkuhell der ingen er skadet eller et kjøretøy som du vet er stjålet, ringer du veihjelp eller et annet, ikke nødrelatert assistansenummer.

Riktig pleie og bruk av mobilenheten

Hold enheten tørr
- Fuktighet og alle typer væsker kan skade enhetens deler og elektroniske kretser.
- Ikke slå enheten på hvis den er våt. Hvis den allerede er på, slår du den av og tar ut batteriet umiddelbart (hvis enheten ikke slår seg av eller du ikke kan ta ut batteriet, lar du den være som den er). Tørk deretter av enheten med et håndkle og ta den med til et servicesenter.
- Væsker endrer fargen på etiketten som indikerer vannskader inne i enheten. Vannskader på enheten kan gjøre produsentens garanti ugyldig.

Ikke bruk eller lagre enheten i støvete og skitne områder
Støv kan forårsake funksjonsfeil.

Ikke legg enheten på hellende flater
Hvis enheten faller ned, kan den bli skadet.

Ikke oppbevar enheten i varme eller kalde områder. Bruk enheten ved -20 °C til 50 °C
- Enheten kan eksplodere hvis den etterlates inne i et lukket kjøretøy, ettersom temperaturen inne i bilen kan nå 80 °C.
- Ikke eksponer enheten for direkte sollys over lengre perioder (for eksempel på dashbordet i en bil).
- Oppbevar batteriet ved 0 °C til 40 °C.

Ikke oppbevar enheten sammen med metallgjenstander som mynter, nøkler og kjeder
- Enheten kan bli deformert eller få funksjonsfeil.
- Hvis batteripolene er i kontakt med metallgjenstander, kan det forårsake brann.

Ikke oppbevar enheten i nærheten av magnetiske felter
- Enheten kan få funksjonsfeil eller batteriet kan lades ut av eksponering for magnetiske felter.
- Kort med magnetstripe, inkludert kredittkort, telefonkort, pass og boardingkort, kan bli skadet av magnetiske felter.
- Ikke bruk bærevesker eller tilbehør med magnetisk lukkemekanisme eller la enheten komme i kontakt med magnetfelter over lengre tid.

Ikke oppbevar enheten i nærheten av varmekilder, mikrobølgeovner, varmt kjøkkenutstyr eller høytrykksbeholdere
- Batteriet kan lekke.
- Enheten kan overopphetes og forårsake brann.

Ikke mist enheten i bakken eller utsett den for støt
- Skjermen på enheten kan bli skadet.
- Hvis enheten blir bøyd eller deformert, kan den bli skadet eller deler kan få funksjonsfeil.

Ikke bruk enheten eller programmene hvis enheten er overopphetet
For lang eksponering av en overopphetet enhet mot huden kan føre til symptomer på mild brannskade, for eksempel røde flekker og pigmentering.

Hvis enheten har kamerablits eller -lampe, må du ikke bruke blitsen nær øynene til mennesker eller dyr
Hvis du bruker blits eller fotolampe nær øyne, kan du forårsake midlertidig synstap eller skade øynene.

Vær forsiktig ved eksponering for blinkende lys
- Når du bruker enheten, bør du la det være noen lys på i rommet, og du må ikke holde skjermen for tett inntil øynene.
- Anfall eller blackout kan skje hvis du blir eksponert for blinkende lys over en lengre periode, for eksempel mens du ser på videoer eller spiller Flash-baserte spill. Hvis du opplever ubehag, må du umiddelbart slutte å bruke enheten.

Reduser faren for skader ved gjentatte bevegelser
Når du utfører repeterende handlinger som å trykke på taster, skrive tegn på berøringsskjermen med fingrene eller spille spill, kan du noen ganger oppleve ubehag i hendene, nakke, skuldre eller andre steder. Når du bruker enheten i en lengre periode, må du holde den i et avslappet grep, trykke lett på tastene og ta regelmessige pauser. Hvis du fremdeles opplever ubehag under eller etter slik bruk, må du slutte å bruke enheten og oppsøke lege.

Gi batteri og lader maksimal levetid
- Ikke lad opp batteriene i mer enn én uke. Overlading kan forkorte batteriets levetid.
- Batterier som ikke brukes, lades ut over tid, og må lades opp igjen før bruk.
- Koble laderen fra strømkilden når den ikke er i bruk.
- Batterier må bare brukes til det formålet som de er beregnet på.

Bruk batterier, ladere, tilbehør og ekstrautstyr som er godkjente av produsenten
- Hvis du bruker generiske batterier eller ladere, kan dette forkorte enhetens levetid eller forårsake funksjonsfeil på enheten.
- Samsung er ikke ansvarlige for brukerens sikkerhet hvis han eller hun bruker tilbehør eller ekstrautstyr som ikke er godkjente av Samsung.

Ikke bit eller sug på enheten eller batteriet
- Hvis du gjør det, kan det skade enheten eller forårsake eksplosjon.
- Hvis barn bruker enheten, må du forsikre deg om at de bruker den ordentlig.

Ikke putt enheten eller medfølgende tilbehør inn i øynene, ørene eller munnen
Dette kan føre til kvelning eller alvorlige skader.

Når du snakker i enheten:
- Hold enheten rett opp og ned, akkurat som med en tradisjonell telefon.
- Snakk rett inn i mikrofonen.
- Ikke berør den interne antennen i enheten. Dette kan føre til at samtalekvaliteten reduseres eller at enheten sender ut utilsiktede nivåer av radiofrekvensenergi.

Beskytt hørselen og ørene ved bruk av headset

- Overdreven eksponering overfor høye lyder kan forårsake hørselstap.
- Eksponering overfor høye lyder mens du kjører kan distrahere deg og forårsake ulykker.
- Demp alltid volumet før du kobler hodetelefonen til en lydkilde og bruk kun laveste nødvendige lydinnstilling for å høre samtalen eller musikken.
- I tørre miljøer kan statisk elektrisitet bygge seg opp i headsettet. Unngå bruk av headset i tørre miljøer, eller berør en metallgjenstand for å lade ut den statiske elektrisiteten før du kobler headsettet til enheten.

Vær forsiktig når du bruker enheten mens du går eller beveger deg
Vær alltid oppmerksom på omgivelsene for å unngå skader på deg selv eller andre.

Ikke bær enheten i baklommen eller rundt livet
Du kan bli skadet eller du kan skade enheten hvis du faller.

Ikke demonter, modifiser eller reparer enheten
- Eventuelle endringer eller modifikasjoner på enheten kan gjøre produsentens garanti ugyldig. For service tar du med enheten til et Samsung servicesenter.
- Ikke demonter eller stikk hull på batteriet, ettersom dette kan forårsake eksplosjon eller brann.

Ikke mal eller sett på klistremerker på enheten
Maling og klistremerker kan blokkere for bevegelige deler og hindre korrekt drift. Hvis du er allergisk mot maling eller metalldeler i produktet kan dette slå ut i kløe, eksem eller hevelser i huden. I slike tilfeller skal du stoppe å bruke produktet og oppsøke lege.

Ved rengjøring av enheten:
- Tørk av enheten eller laderen med et håndkle eller en klut.
- Rengjør polene på batteriet med en bomullsdott eller en klut.
- Ikke bruk kjemikalier eller vaskemidler.

Ikke bruk enheten dersom skjermen er sprukket eller knust
Knust glass eller akryl kan forårsake skade på hender og ansikt. Ta med enheten til et Samsung servicesenter for å få den reparert.

Ikke bruk enheten til annet enn det den er ment for

Unngå å forstyrre andre når du bruker enheten på offentlige steder

Ikke la barn bruke enheten
Enheten er ikke et leketøy. Ikke la barn leke med den, ettersom de kan skade seg selv og andre, ødelegge enheten eller foreta anrop som øker kostnadene.

Mobilenheter og -utstyr må monteres med forsiktighet
- Kontroller at alle mobilenhetene og tilhørende utstyr som er montert i kjøretøyet, er festet på en sikker måte.
- Ikke plasser enheten og ekstrautstyr i, eller i nærheten av, området der en airbag utløses. Feilmontert trådløst utstyr kan forårsake alvorlige skader når en airbag løses ut raskt.

Bare kvalifisert personale kan utføre service på enheten
Å la ukvalifisert personale utføre service på enheten kan føre til skade på den, og gjør produsentens garanti ugyldig.

Håndter SIM-kort og minnekort med forsiktighet
- Ikke ta ut et kort mens enheten overfører eller leser/lagrer informasjon, siden dette kan føre til tap av data og/eller skade på kortet eller enheten.
- Beskytt kortene mot kraftige støt, statisk elektrisitet og elektrisk støy fra andre apparater.
- Ikke berør de gullfargede kontaktene eller polene med fingrene eller metallgjenstander. Tørk av kortet med en myk klut hvis det er skittent.

Sikre tilgang til nødtjenester
I noen områder eller situasjoner kan det være umulig å ringe nødsamtaler fra enheten. Før du reiser til avsidesliggende områder eller områder med dårlig infrastruktur, bør du planlegge en alternativ metode for å få kontakt med redningspersonell.

Beskytt personlige og viktige data
- Når du bruker enheten, må du passe på å sikkerhetskopiere viktige data. Samsung er ikke ansvarlig for tap av data.
- Når du skal kvitte deg med enheten, må du sikkerhetskopiere alle dataene og deretter nullstille enheten for å hindre at personlige opplysninger blir misbrukt.
- Les skjermbildet for tillatelser nøye før du laster ned programmer. Vær ekstra forsiktig med programmer som har tilgang til mange funksjoner eller betydelige mengder av dine personlige opplysninger.
- Kontroller kontoene dine jevnlig for å se etter uautorisert eller mistenkelig bruk. Hvis du finner tegn på misbruk av dine personlige opplysninger, må du kontakte din tjenesteleverandør slik at kontoinformasjonen din kan slettes eller endres.
- Hvis du mister eller blir frastjålet enheten, må du endre kontopassordene for å beskytte dine personlige opplysninger.
- Ikke bruk programmer fra ukjente kilder, og lås enheten med et mønster, et passord eller en PIN-kode.

Ikke distribuer materiale som er opphavsrettslig beskyttet
Ikke distribuer materiale som du har spilt inn, og som er beskyttet ved opphavsrett, til andre uten tillatelse fra rettighetshavere. Hvis du gjør dette, kan du bryte lover om opphavsrett. Produsenten er ikke ansvarlig for juridiske problemer som skyldes at brukeren ulovlig har brukt materiale som er beskyttet ved opphavsrett.

SAR-informasjon (Specific Absorption Rate)

DENNE ENHETEN OVERHOLDER INTERNASJONALE RETNINGSLINJER FOR EKSPONERING FOR RADIOBØLGER

Mobilenheten din er en enhet for overføring og mottak av radiobølger. Den er utformet slik at den ikke overskrider grensene for eksponering for radiobølger (radiofrekvente elektromagnetiske felt), som anbefalt i internasjonale retningslinjer. Retningslinjene er utviklet av en uavhengig forskningsorganisasjon (ICNIRP) og inkluderer en betydelig sikkerhetsmargin som skal ivareta sikkerheten til alle personer, uansett alder og helsetilstand.

Retningslinjene for eksponering for radiobølger benytter en måleenhet som kalles SAR (Specific Absorption Rate). SAR-grensen for mobilenheter er 2,0 W/kg.

SAR-tester utføres i standard driftsposisjoner og når enheten overfører med det høyest sertifiserte effektnivået i alle testede frekvensbånd. De høyeste SAR-verdiene under ICNIRP-retningslinjene for denne enhetsmodellen er som følger:

Maksimal SAR-verdi for denne modellen og forholdene de ble registrert under	
SAR ved bruk ved hodet	0,873 W/kg
SAR ved bæring på kroppen	0,352 W/kg

Ved bruk av enheten ligger de faktiske SAR-verdiene vanligvis godt under verdiene som er angitt ovenfor. Grunnen til dette er at driftseffekten til mobilenheten reduseres automatisk når full effekt ikke kreves, noe som blir gjort for å sikre systemeffektiviteten og redusere forstyrrelser på nettverket. Jo lavere utgangseffekt på enheten, jo lavere er SAR-verdien.

Testing av SAR-verdier ved bæring på kroppen er utført for denne enheten med godkjent tilbehør eller med en avstand på 1,5 cm. For å overholde retningslinjene for RF-eksponering ved bruk når enheten bæres på kroppen, skal enheten brukes med det godkjente tilbehøret eller ha en avstand på minst 1,5 cm fra kroppen. Hvis du bruker tilbehør som ikke er godkjent, må du passe på at det ikke har metallkomponenter og at enheten har en avstand på minst 1,5 cm fra kroppen.

Organisasjoner som Verdens helseorganisasjon (WHO) og USAs Food and Drug Administration (FDA) har sagt at hvis folk er bekymret og ønsker å redusere eksponeringen, kan de bruke en håndfrienhet for å holde trådløsenheten unna hodet og kroppen under bruk, eller redusere bruken av enheten.

Hvis du vil ha mer informasjon, kan du gå til www.samsung.com/sar og søke etter enheten din med modellnummeret.

Korrekt avhending av dette produktet

(Avfall fra elektrisk og elektronisk utstyr)

(Gjelder EU og andre europeiske land med egne avfallshåndteringssystemer)

Denne merkingen som vises på produktet, dets tilbehør eller dokumentasjon, indikerer at produktet eller det elektroniske tilbehøret (for eksempel lader, headset, USB-kabel) ikke skal avhendes sammen med annet husholdningsavfall ved slutten av levetiden.

For å hindre potensielle skader på miljøet eller helseskader grunnet ukontrollert avhending av avfall, ber vi om at dette avfallet holdes adskilt fra andre typer avfall og resirkuleres på ansvarlig måte for å fremme bærekraftig gjenbruk av materielle ressurser.

Private forbrukere bør kontakte enten forhandleren som de kjøpte produktet av, eller lokale myndigheter for detaljer om hvor og hvordan disse artiklene kan resirkuleres på en miljøvennlig måte.

Bedriftsbrukere bør kontakte sin leverandør og undersøke vilkårene i kjøpskontrakten. Dette produktet og det elektroniske tilbehøret skal ikke blandes med annet kommersielt avfall som skal avhendes.

Korrekt avhending av batterier i dette produktet

(Kommer til anvendelse i Den europeiske union og i andre europeiske land med separate systemer for retur av batterier)

Denne merkingen på batteriet, håndboken eller emballasjen angir at batteriene i dette produktet ikke skal avhendes sammen med annet husholdningsavfall ved slutten av sin levetid. Der det er merket, angir de kjemiske symbolene Hg, Cd eller Pb at batteriet inneholder kvikksølv, kadmium eller bly som overstiger referanseniváene i EF-direktiv 2006/66. Hvis batteriene ikke avhendes på riktig måte, kan disse stoffene skade menneskers helse eller miljøet.

For å beskytte naturressurser og for å fremme gjenbruk av materialer, ber vi deg om å adskille batterier fra andre typer avfall og resirkulere dem ved å levere dem gratis til en gjenvinningsstasjon.

CE 0168

Telefonens utforming

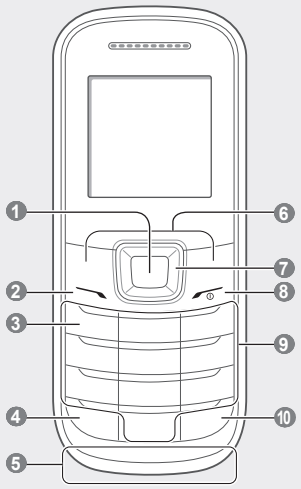

1
Bekreft-tast
Velge det uthevede menyalternativet, eller bekrefte en inntasting / i hvilemodus: åpne menymodus
Avhengig av tjenesteleverandøren, kan tasten fungere forskjellig

2
Ringetast
Ringe ut eller besvare et anrop / i hvilemodus: hente logger over anrop og meldinger / sende en SOS-melding
Se "Aktivere og sende en SOS-melding"

3
Mobilsvartast
Åpne mobilsvar i hvilemodus (trykk på og hold inne)

4
Tast for tastelås
I hvilemodus, låse eller låse opp tastaturet (trykk på og hold inne)

5
Innvendig antenne

6
Skjermtaster
Utføre handlingene som vises nederst på skjermen

7
Fireveis navigasjonstast
I hvilemodus: åpne brukerdefinerte menyer (avhengig av tjenesteleverandøren kan forhåndsdefinerte menyer variere) / aktivere lommelykten (opp) og foreta falske anrop (ned) / i menymodus: bla gjennom menyalternativene
Se "Aktivere lommelykten"
Se "Foreta falske anrop"

8
Strøm-/avsluttast
Slå telefonen på og av (trykk på og hold inne) / avslutte en samtale / i menymodus: annulere inntastede data og gå tilbake til hvilemodus

9
Alfanumeriske taster

10
Stilleprofil-tast
I ventemodus: aktivere eller deaktivere stilleprofil (trykk på og hold inne)

Telefonen viser følgende statusindikatorer øverst på skjermen:

Ikon	Beskrivelse
	Signalstyrke
	Samtale pågår
	Viderekobling aktivert
	SOS-meldingsfunksjonen aktivert
	Alarm aktivert
	Roaming (utenfor vanlig dekning)
	Ny tekstmelding (SMS)
	Ny telefonsvarermelding
	Normal profil aktivert
	Stilleprofil aktivert
	Batterinivå

Sette inn SIM-kort og batteri

1. Fjern bakdekselet og batteriet og sett inn SIM-kortet.

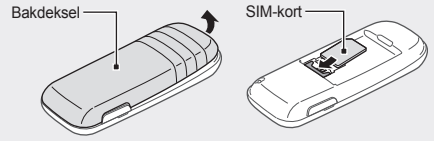

2. Sett inn batteriet og sett bakdekselet på plass igjen.

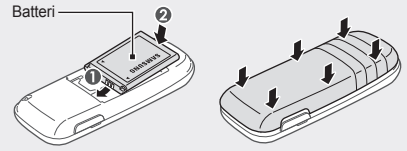

Lade batteriet

Hvis batteriet er helt utladet, kan du ikke slå på telefonen selv om reiseladeren er koblet til. La det tomme batteriet lades i noen minutter før du prøver å slå på telefonen.

1. Koble til en reiselader.
2. Når ladingen er ferdig, kobler du fra reiseladeren.

- Ikke fjern batteriet før du fjerner reiseladeren. Hvis du gjør dette, kan det skade telefonen.
- For å spare energi bør reiseladeren kobles fra når den ikke er i bruk. Reiseladeren er ikke utstyrt med en av/på-bryter, og du må derfor ta den ut av stikkontakten for å avbryte strømtilførselen. Reiseladeren skal alltid sitte godt i stikkontakten når den er i bruk.

Instruksjonsikoner

	Obs! merknader, tips for bruk eller tilleggsinformasjon
→	**Etterfulgt av**: rekkefølgen til alternativer eller menyer som du må velge for å utføre en handling, som for eksempel: i menymodus velger du **Meldinger** → **Opprett melding** (tilsvarer **Meldinger** etterfulgt av **Opprett melding**)
[ ]	**Hakeparentes**: telefontaster, som for eksempel: [ ] (representerer strøm-/avsluttasten)
< >	**Vinkelparentes**: funksjonstaster som kontrollerer ulike funksjoner på hver skjerm, som for eksempel: <**Lagre**> (tilsvarer **Lagre**-funksjonstasten)

Slå telefonen på eller av

Slik slår du på telefonen:

1. Trykk på og hold inne [ ].
2. Angi PIN-koden og trykk på <**OK**> (om nødvendig).
3. Når konfigurasjonsveiviseren åpnes, tilpasser du telefonen etter eget ønske ved å følge instruksjonene på skjermen.

Hvis batteriet er helt utladet eller blir tatt ut av telefonen, vil både datoen og tidspunktet bli nullstilte.

Du slår av telefonen ved å gjenta trinn 1 ovenfor.

Åpne menyer

Åpne telefonmenyene

1. I hvilemodus trykker du på <**Meny**> for å åpne menymodus.

Du må kanskje trykke på Bekreft-tasten for å aktivere menymodus, avhengig av område eller mobiloperatør.

2. Bruk navigasjonstasten til å bla til en meny eller et alternativ.
3. Trykk på <**Velg**> eller Bekreft-tasten for å bekrefte alternativet som er uthevet.
4. Trykk på <**Tilbake**> for å gå ett nivå opp / trykk på [ ] for å gå tilbake til hvilemodus.

- Når du åpner en meny som krever en PIN2-kode, må du angi PIN2-koden som fulgte med SIM-kortet ditt. Ta kontakt med mobiloperatøren din for nærmere informasjon.
- Samsung er ikke ansvarlig for tap av passord eller privat informasjon eller andre skader som forårsakes av ulovlig programvare.

Ringe ut

1. I hvilemodus taster du inn retningsnummer og telefonnummer.
2. Slå nummeret ved å trykke på [ ].
3. Trykk på [ ] når du vil avslutte samtalen.

Besvare en samtale

1. Trykk på [ ] når noen ringer.
2. Trykk på [ ] når du vil avslutte samtalen.

Justere volumet

Du kan justere volumet på ringetonen

1. I menymodus velger du **Innstillinger** → **Profiler**.
2. Bla til profilen som du bruker.

Hvis du bruker stilleprofil eller offline-profil, kan du ikke justere volumet på ringetonen.

3. Trykk på <**Valg**> → **Redigere**.
4. Velg **Volum**.
5. Bla til **Anropsvarsel**.
6. Bla til høyre eller venstre for å justere lydstyrken, og trykk på <**Lagre**>.

Justere volumet på stemmen under en samtale

Under en samtale kan du justere volumet ved å trykke navigeringstasten opp eller ned.

I støyende omgivelser kan det være vanskelig å høre samtalen via høyttalerfunksjonen. Bruk vanlig telefonmodus for å få bedre lydforhold.

Bytte ringetone

1. I menymodus velger du **Innstillinger** → **Profiler**.
2. Bla til profilen som du bruker.

Hvis du bruker stilleprofil, møteprofil eller offline-profil, kan du ikke bytte ringetone.

3. Trykk på <**Valg**> → **Redigere**.
4. Velg **Ringetone for samtale**.
5. Velg en ringetone.

Hvis du vil bytte til en annen profil, velger du den fra listen.

Ringe et nummer som du nylig har ringt til

1. Trykk på [ ] i hvilemodus.
2. Bla til venstre eller høyre til en samtaletype.
3. Bla opp eller ned til et nummer eller navn.
4. Trykk på Bekreft-tasten for å få detaljert info om en samtale eller [ ] hvis du vil ringe et nummer.

Skrive inn tekst

Endre modus for innskriving av tekst

- Trykk på og hold inne [#] når du vil bytte mellom T9-modus og ABC-modus. I enkelte land kan det hende at du også har tilgang til en tastemodus for ditt spesifikke språk.
- Trykk på [#] hvis du vil bytte mellom små og store bokstaver eller bytte til tallmodus.
- Trykk på [*] hvis du vil bytte til symbolmodus.
- Trykk på og hold inne [*] for å velge inntastingsmodus eller endre inntastingsspråk.

T9-modus

1. Trykk på de aktuelle alfanumeriske tastene for å skrive inn et helt ord.
2. Når det riktige ordet vises, setter du inn mellomrom ved å trykk på [**0**]. Dersom riktig ord ikke vises, trykker du navigasjonstasten opp eller ned for å velge et alternativt ord.

Denne funksjonen kan være utilgjengelig avhengig av det valgte inndataspråket.

ABC-modus

Trykk på den aktuelle alfanumeriske tasten til tegnet som du trenger vises på skjermen.

Tallmodus

Trykk på den aktuelle alfanumeriske tasten for å skrive inn et tall.

Symbolmodus

Trykk på den aktuelle alfanumeriske tasten for å skrive inn et symbol.

Bruke andre funksjoner for innskriving av tekst

- Bruk navigasjonstastene til å bevege markøren.
- Du kan slette tegn ett etter ett ved å trykke på <**Slett**>. Hvis du vil slette ord raskt, kan du trykke på og holde inne <**Slett**>.
- Du kan sette inn et mellomrom mellom tegn ved å trykke på [**0**].

- Trykk på [**1**] flere ganger for å legge inn skilletegn eller uttrykksikoner.
- Trykk på [**0**] tre ganger hvis du vil starte en ny linje.

Legge til en kontakt

Minneplasseringen der du lagrer nye kontakter kan være forhåndsinnstilt avhengig av mobiloperatør. Hvis du vil endre minneplasseringen, velger du **Kontakter** → **Administrasjon** → **Lagre nye kontakter i** → en minneplassering.

1. I hvilemodus: tast inn et telefonnummer og trykk på <**Valg**>.
2. Velg **Opprett kontakt**.
3. Velg en nummertype (om nødvendig).
4. Skriv inn kontaktinformasjonen.
5. Trykk på Bekreft-tasten for å legge til kontakten i minnet.

Sende og lese meldinger

Sende en tekstmelding

1. I menymodus velger du **Meldinger** → **Opprett melding**.
2. Tast inn et mottakernummer, og bla ned.
3. Skriv meldingsteksten. *Se "Skrive tekst".*
4. Trykk på Bekreft-tasten for å sende meldingen.

Slik åpner du tekstmeldinger

1. I menymodus velger du **Meldinger** → **Innboks**.
2. Velg en tekstmelding.

Foreta falske anrop

Du kan simulere et innkommende anrop når du ønsker å komme deg ut av møter eller uønskede samtaler.

For å aktivere funksjonen for falske anrop

I menymodus velger du **Innstillinger** → **Programmer** → **Anrop** → **Falskt anrop** → **Hurtigtast for falskt anrop** → **På**.

For å ringe et falskt anrop

- I hvilemodus: Trykk på og hold inne navigasjonstast ned.
- Mens tastene er låst, trykker du på navigasjonstast ned fire ganger.

Aktivere tyverisporing

Når noen setter inn et nytt SIM-kort i telefonen, vil tyverisporingsfunksjonen automatisk sende kontaktnummeret til bestemte mottakere for å hjelpe deg med å finne og få tilbake telefonen. Slik aktiverer du tyverisporing:

1. I menymodus velger du **Innstillinger** → **Sikkerhet** → **Tyverisporing**.
2. Tast inn passordet og trykk på <**OK**>.

Første gang som du åpner **Tyverisporing** blir du bedt om å opprette og bekrefte et passord.

3. Bla til venstre eller høyre til **På**.
4. Bla ned, og trykk på Bekreft-tasten for å åpne mottakerlisten.
5. Trykk på <**Valg**> → **Kontakter** for å åpne kontaktlisten.
   Du kan også legge inn telefonnumre med en eventuell landskode (med +) i mottakerlisten. Gå til trinn 8.
6. Velg en kontakt.
7. Velg et nummer (om nødvendig).
8. Trykk på Bekreft-tasten for å lagre mottakerne når du er ferdig med å angi kontakter.
9. Bla ned, og skriv inn avsenderens navn.
10. Trykk på Bekreft-tasten → <**Godta**>.

Aktivere og sende en SOS-melding

Under en nødsituasjon kan du sende SOS-meldinger for å varsle familie eller venner.

Aktivere SOS-melding

1. I menymodus velger du **Meldinger** → **Innstillinger** → **SOS-meldinger** → **Sendingsalternativer**.
2. Bla til venstre eller høyre til **På**.
3. Bla ned, og trykk på Bekreft-tasten for å åpne mottakerlisten.
4. Trykk på <**Valg**> → **Kontaktliste** for å åpne kontaktlisten.
   Du kan også legge inn telefonnumre i mottakerlisten. Gå til trinn 7.
5. Velg en kontakt.
6. Velg et nummer (om nødvendig).
7. Trykk på Bekreft-tasten → **Lagre** for å lagre mottakerne når du er ferdig med å velge kontakter.
8. Bla ned, og angi antall ganger som SOS-meldingen skal gjentas.
9. Trykk på <**Lagre**> → <**Ja**>.

Sende en SOS-melding

1. Med telefonen lukket trykker du på [ ] 4 ganger. En nødmelding sendes da til de forhåndsdefinerte numrene.
   Telefonen bytter til SOS-modus og sender den forhåndsdefinerte SOS-meldingen.
2. Nødmodus avsluttes ved å trykke på [ ].

Aktivere lommelykten

Lommelyktfunksjonen hjelper deg med å se på mørke steder ved å gjøre displayet og bakgrunnslyset så lyst som mulig.

For å aktivere lommelyktmodus må du trykke på og holde inne navigasjonstast opp i standby-modus. Lommelykten slås på automatisk.

Trykk på <**Av**> for å slå av lommelykten. For å deaktivere lommelyktfunksjonen trykker du på <**Tilbake**>.

SAMSUNG ELECTRONICS

Samsvarserklæring (R&TTE)

Vi, **Samsung Electronics**

erklærer under vårt fulle og hele ansvar at produktet

GSM-mobiltelefon : GT-E1200

som denne samsvarserklæringen forholder seg til, er i overensstemmelse med følgende standarder og/eller normgivende dokumenter:

SIKKERHET	EN 60950-1 : 2006 +A1 : 2010
SAR	EN 50360 : 2001 / AC 2006 EN 62209-1 : 2006 EN 62209-2 : 2010 EN 62311 : 2008
EMC	EN 301 489-01 V1.8.1 (04-2008) EN 301 489-07 V1.3.1 (11-2005)
RADIO	EN 301 511 V9.0.2 (03-2003)

Vi erklærer herved at [alle vesentlige radiotestserier er blitt utført og at] ovennevnte produkter er i samsvar med alle vesentlige krav i direktiv 1999/5/EF.

Samsvarsvurderingsprosedyren det refereres til i Artikkel 10, og som er detaljert fremstilt i Vedlegg [IV] i direktiv 1999/5/EF, er blitt gjennomført i samarbeid med følgende sertifiseringsorgan(er):

BABT, Forsyth House,
Churchfield Road,
Walton-on-Thames,
Surrey, KT12 2TD, UK*
Identifikasjonsmerke: 0168

CE 0168

Den tekniske dokumentasjonen oppbevares ved:

Samsung Electronics QA Lab.

og gjøres tilgjengelig på forespørsel.
(Representant i EU)

Samsung Electronics Euro QA Lab.
Blackbushe Business Park, Saxony Way,
Yateley, Hampshire, GU46 6GG, UK*

2012.02.06 — Joong-Hoon Choi / Lab Manager

(sted og dato for utstedelse) — (navn og signatur til autorisert person)

* Dette er ikke adressen til Samsungs servicesenter. For adressen eller telefonnummeret til Samsungs servicesenter, se garantikortet eller kontakt forhandleren som du kjøpte produktet av.