SAMSUNG

GT-E1205T

Téléphone mobile
Mode d'emploi

- Certains éléments du présent mode d'emploi peuvent différer de ceux de votre téléphone en fonction de la version logicielle de votre téléphone ou de votre opérateur.
- Les services tiers peuvent être suspendus ou interrompus à tout moment, et Samsung ne garantit pas qu'un contenu ou un service restera disponible pendant une certaine période.
- Ce produit inclut des logiciels gratuits/open source. Les conditions d'utilisation des licences, conditions générales, avis et remarques sont disponibles sur le site Web de Samsung opensource.samsung.com.

www.samsung.com

Printed in Korea
GH68-36664C
French (MEA). 04/2012. Rev. 1.0

Consignes de sécurité

Afin d'éviter de blesser votre entourage ou vous-même, ou bien d'endommager votre appareil, veuillez lire toutes les informations suivantes avant d'utiliser votre appareil.

SAR
www.sar-tick.com

Cet appareil mobile respecte les limites DAS nationales fixées à une valeur maximale de 2,0 W/kg. Les valeurs DAS maximales sont indiquées à la section Informations sur la certification DAS de ce mode d'emploi.

Lorsque vous transportez cet appareil ou lorsque vous l'utilisez près du corps, utilisez un accessoire approuvé tel qu'un étui ou portez-le à une distance d'au moins 1,5 cm de votre corps afin de respecter les exigences en matière d'exposition aux radiofréquences. Notez que cet appareil peut émettre des radiofréquences même lorsqu'aucun appel téléphonique n'est en cours.

Avertissement : évitez les décharges électriques, le feu et les explosions

N'utilisez pas de prises et de cordons d'alimentation endommagé(e)s ou de prises électriques mal fixées

Ne touchez pas le cordon d'alimentation lorsque vos mains sont mouillées et ne tirez pas sur le chargeur pour le débrancher

Ne tordez pas ou n'endommagez pas le cordon d'alimentation

N'utilisez et ne touchez pas votre appareil avec les mains mouillées lorsque celui-ci est en cours de chargement

Ne provoquez pas de court-circuit avec le chargeur ou la batterie

Ne laissez pas tomber le chargeur ou la batterie et ne les exposez pas aux chocs

Ne rechargez pas la batterie en utilisant un chargeur non homologué par Samsung

N'utilisez pas votre appareil pendant un orage

L'appareil peut mal fonctionner et les risques de décharge électrique peuvent augmenter.

Ne manipulez pas la batterie Lithium Ion (Li-Ion) lorsque celle-ci coule ou est endommagée

Contactez le centre de traitement agréé le plus proche de chez vous afin de vous séparer de vos batteries Li-Ion en toute sécurité.

Manipulez et jetez les batteries et les chargeurs avec précaution

- N'utilisez que des batteries et des chargeurs homologués par Samsung et spécialement conçus pour votre appareil. L'utilisation de batteries et de chargeurs incompatibles peut provoquer des blessures graves ou endommager votre appareil.
- Ne jetez jamais une batterie ou un appareil au feu. Respectez la réglementation en vigueur dans votre pays concernant l'élimination des batteries et des appareils usagé(e)s.
- Ne posez jamais une batterie ou un appareil mobile à l'intérieur ou au-dessus d'appareils chauffants, tels que des fours à micro-ondes, des cuisinières ou des radiateurs. En cas de surchauffe, la batterie peut exploser.
- N'écrasez ou ne perforez jamais la batterie. Évitez d'exposer la batterie à une pression externe élevée qui risquerait d'entraîner un court-circuit interne et une surchauffe.

Protégez l'appareil, la batterie et le chargeur contre toute détérioration

- Évitez d'exposer votre appareil et la batterie à des températures très basses ou très élevées.
- Des températures extrêmes peuvent déformer l'appareil et réduire la capacité de chargement, ainsi que sa durée de vie et celle de la batterie.
- Évitez tout contact de la batterie avec des objets métalliques, car cela risquerait de provoquer un court-circuit entre les bornes + et – de la batterie et de l'endommager de manière temporaire ou permanente.
- N'utilisez jamais une batterie ou un chargeur endommagé(e).

Attention : respectez tous les avertissements de sécurité et les réglementations en vigueur lorsque vous utilisez votre appareil dans un endroit où son utilisation est réglementée

Éteignez votre appareil lorsque son utilisation est interdite

Respectez toutes les réglementations interdisant l'utilisation des appareils mobiles dans certaines zones spécifiques.

N'utilisez pas votre appareil à proximité d'autres appareils électroniques

La plupart des appareils électroniques utilisent des signaux de radiofréquence. Il est possible que votre appareil cause des interférences avec d'autres appareils électroniques.

N'utilisez pas votre appareil à proximité d'un stimulateur cardiaque

- Maintenez une distance minimale de 15 cm entre votre appareil et un stimulateur cardiaque pour éviter toute interférence.
- Il est fortement conseillé, lors d'un appel, de positionner l'appareil sur le côté opposé à l'implant.
- Si vous pensez que votre appareil vient perturber le fonctionnement d'un stimulateur cardiaque ou d'un appareil médical, éteignez-le immédiatement et contactez le fabricant du stimulateur ou de l'appareil médical.

N'utilisez pas votre appareil dans un hôpital ou à proximité d'équipements médicaux en raison des interférences qu'il pourrait produire

Si vous utilisez vous-même des équipements médicaux, contactez votre fabriquant afin d'éviter toute interférence de radiofréquence.

Si vous utilisez un appareil auditif, contactez votre fabriquant afin d'obtenir plus d'informations sur les interférences

Il est possible que certains appareils auditifs subissent des interférences causées par la radiofréquence de votre appareil. Afin de vous assurer d'une utilisation de votre appareil auditif en toute sécurité, contactez votre fabriquant.

Éteignez l'appareil dans les lieux présentant des risques d'explosion

- Éteignez l'appareil dans les lieux présentant des risques d'explosion.
- Respectez toujours les consignes, les instructions et la signalétique d'utilisation dans un environnement explosif.
- N'utilisez pas votre appareil dans une station-service, dans les zones potentiellement explosives ou à proximité de produits combustibles ou chimiques.
- Ne transportez et ne stockez jamais de liquides inflammables, de gaz ou de matériaux explosifs dans le même habitacle que l'appareil, ses composants ou ses accessoires.

Éteignez votre appareil lorsque vous voyagez en avion

Les appareils mobiles peuvent engendrer des interférences avec les équipements aéronautiques. Conformez-vous aux réglementations en vigueur et éteignez votre appareil.

Il est possible que les appareils électroniques se trouvant à bord d'un véhicule motorisé subissent des dysfonctionnements provoqués par la radiofréquence de votre propre appareil

Respectez toutes les consignes de sécurité et réglementations relatives à l'utilisation de votre appareil lorsque vous vous trouvez au volant d'un véhicule

Votre responsabilité principale est avant tout de conduire votre véhicule sans prendre de risques. N'utilisez jamais votre appareil au volant, si cela est interdit par la loi. Pour votre sécurité et celle des autres, faites preuve de bon sens et gardez à l'esprit les conseils suivants :

- Utilisez un kit mains-libres.
- Apprenez à connaître les fonctions pratiques de votre appareil, comme par exemple la numérotation rapide et la fonction de rappel automatique. Ces fonctions vous permettent de gagner du temps et de rester concentré lorsque vous passez ou recevez des appels sur votre appareil.

- Gardez votre appareil à portée de main. Soyez en mesure d'atteindre votre appareil mobile sans quitter la route des yeux. Si vous recevez un appel entrant à un moment inopportun, laissez votre messagerie vocale répondre à votre place.
- Informez votre interlocuteur que vous êtes au volant. Interrompez tout appel en cas d'embouteillages ou de conditions météorologiques dangereuses. La pluie, la neige, le verglas et une circulation dense sont des facteurs dangereux.
- Ne prenez pas de notes ou ne recherchez pas de numéros de téléphone. Noter une liste de tâches à effectuer ou parcourir votre répertoire détourne votre attention de votre responsabilité principale qui consiste à conduire sans prendre de risques.
- Composez des numéros de manière raisonnable et évaluez l'état de la circulation. Passez vos appels lorsque vous êtes immobilisé ou avant de vous insérer dans la circulation. Essayez de passer vos appels de préférence lorsque votre véhicule est stationné. Si vous devez absolument passer un appel, composez les chiffres un à un, regardez la route et dans vos rétroviseurs, puis reprenez la numérotation.
- Ne poursuivez pas de conversations stressantes ou émotionnelles qui pourraient vous distraire. Informez vos interlocuteurs que vous êtes au volant et interrompez toute conversation susceptible d'altérer votre attention sur la route.
- Utilisez votre appareil pour demander de l'aide. En cas d'incendie, d'accident de la route ou d'urgence médicale, composez le numéro d'urgence local.
- Utilisez votre appareil pour aider d'autres personnes en situation d'urgence. Si vous êtes témoin d'un accident, d'une agression ou de toute autre situation d'urgence mettant des vies en jeu, contactez les services d'urgence locaux.
- Appelez un service d'assistance dépannage ou un service spécial d'assistance, si cela s'avère nécessaire. Si vous croisez un véhicule endommagé ne présentant pas de danger immédiat, si vous constatez un feu rouge cassé, un accident de la route sans gravité où personne ne semble blessé ou encore un véhicule que vous savez volé, appelez un service d'assistance dépannage ou un service spécial d'assistance autre que les services d'urgence.

Pour entretenir et bien utiliser votre appareil

Conservez votre appareil au sec

- L'humidité et tous types de liquides peuvent endommager les pièces ou les circuits électroniques de votre appareil.
- N'allumez pas votre appareil s'il présente des marques d'humidité. Si votre appareil est déjà allumé, éteignez-le, puis retirez immédiatement la batterie (si vous n'arrivez pas à l'éteindre ou à retirer la batterie, laissez votre appareil tel quel). Essuyez-le ensuite à l'aide d'une serviette et confiez-le à un centre de service après-vente Samsung.
- Les liquides modifient la couleur de l'étiquette indiquant que l'intérieur de l'appareil a été endommagé. L'eau peut endommager votre appareil et entraîner l'annulation de la garantie du fabricant.

N'utilisez pas ou ne rangez pas votre appareil dans des endroits poussiéreux ou sales

La poussière peut causer des dysfonctionnements de votre appareil.

Ne posez pas votre appareil sur des surfaces inclinées

Si votre appareil tombe, il peut être endommagé.

Ne conservez pas votre appareil dans des endroits chauds ou froids. Utilisez votre appareil à des températures comprises entre -20°C et 50°C

- Votre appareil peut exploser si vous le laissez dans un véhicule fermé, la température intérieure pouvant monter jusqu'à 80°C.
- N'exposez pas votre appareil à la lumière directe du soleil de manière prolongée (comme par exemple sur le tableau de bord d'une voiture).
- Conservez la batterie à des températures allant de 0°C à 40°C.

Ne conservez pas votre appareil à proximité d'objets métalliques, comme par exemple des pièces, des clés ou des colliers

- Votre appareil pourrait être déformé ou subir des dysfonctionnements.
- Les bornes de la batterie peuvent causer des incendies si elles sont mises en contact avec des objets métalliques.

Ne conservez pas votre appareil à proximité de champs magnétiques

- Lorsqu'il est exposé à des champs magnétiques, votre appareil peut subir des dysfonctionnements ou la batterie peut se décharger.
- Les cartes à piste, comme par exemple les cartes de crédit, les cartes de téléphone et les cartes d'embarquement peuvent être endommagées par les champs magnétiques.
- N'utilisez pas de housses ou d'accessoires équipés de fermetures aimantées et évitez toute exposition prolongée de votre appareil à des champs magnétiques.

Ne conservez pas votre appareil à proximité ou à l'intérieur de radiateurs, de fours à micro-ondes, d'équipements de cuisine chauffants ou de conteneurs à haute pression

- La batterie peut couler.
- Votre appareil peut surchauffer et causer un incendie.

Ne laissez pas tomber votre appareil et ne l'exposez pas aux chocs

- L'écran de votre appareil pourrait être endommagé.
- Votre appareil peut être endommagé ou certaines pièces peuvent subir des dysfonctionnements si vous le tordez ou le déformez.

En cas de surchauffe de l'appareil, n'utilisez pas ce dernier ainsi que ses applications pendant quelques temps

Un contact prolongé de votre peau avec un appareil en surchauffe peut entraîner des symptômes de brûlure faible, tels que des points rouges et de pigmentation.

Si l'appareil photo de votre appareil possède un flash, ne l'utilisez pas à proximité des yeux des personnes ou des animaux

Utiliser un flash à proximité des yeux peut causer des lésions oculaires ou une perte temporaire de la vue.

Prenez des précautions lorsque vous êtes exposé aux lumières artificielles

- Lorsque vous utilisez votre appareil, ne laissez pas la pièce dans laquelle vous vous trouvez dans l'obscurité et ne rapprochez pas trop l'écran de vos yeux.
- L'exposition à la luminosité de l'écran lors du visionnage prolongé de vidéos ou de jeux peut entraîner des malaises. En cas de sensations d'inconfort, cessez immédiatement d'utiliser l'appareil.

Réduisez les risques de lésions musculaires dus aux mouvements répétitifs

Lorsque vous effectuez des actions répétitives, comme taper sur les touches, dessiner des caractères sur un écran tactile ou jouer à des jeux, vous pouvez ressentir une sensation d'inconfort au niveau des mains, de la nuque, des épaules ou de toute autre partie du corps. Si vous utilisez votre appareil sur des périodes prolongées, tenez-le sans trop le serrer, appuyez doucement sur les touches et faites des pauses fréquentes. Si la sensation d'inconfort perdure, cessez d'utiliser l'appareil et consultez un médecin.

Préservez la durée de vie de la batterie et du chargeur

- Ne laissez pas la batterie en charge pendant plus d'une semaine, car une surcharge risque de réduire sa durée de vie.
- Lorsqu'elle n'est pas utilisée pendant une période prolongée, une batterie pleine se décharge progressivement et doit être rechargée avant utilisation.
- Lorsque le chargeur n'est pas utilisé, ne le laissez pas branché à une prise de courant.
- Utilisez la batterie pour votre appareil uniquement.

N'utilisez que des batteries, chargeurs, accessoires et fournitures homologué(e)s par Samsung

- Utiliser des batteries ou des chargeurs génériques peut réduire la durée de vie de votre appareil ou provoquer des dysfonctionnements.
- Samsung ne peut être tenu responsable de la sécurité de l'utilisateur si celui-ci utilise des accessoires ou des éléments non homologués par Samsung.

Ne mordez et ne portez pas à votre bouche l'appareil ou la batterie

- Mordre ou porter l'appareil ou la batterie à votre bouche pourrait endommager votre appareil ou provoquer une explosion.
- Assurez-vous que les enfants manipulent l'appareil de façon appropriée s'ils doivent l'utiliser.

Ne mettez pas votre appareil ou ses accessoires dans vos yeux, vos oreilles ou votre bouche

Vous pourriez vous étouffer ou vous blesser gravement.

Pour parler dans l'appareil :

- Tenez l'appareil droit, comme vous le feriez avec un téléphone traditionnel.
- Parlez directement dans le microphone.
- Ne touchez pas l'antenne interne de l'appareil. Cela pourrait entraîner une dégradation de la qualité de l'appel ou provoquer l'émission de niveaux de radiofréquences (RF) inattendus.

Protégez votre ouïe lorsque vous utilisez un casque ou des écouteurs

- Une exposition excessive de votre oreille à un volume élevé peut endommager votre audition.
- Une exposition excessive de votre oreille à un volume élevé lorsque vous êtes au volant peut détourner votre attention et provoquer un accident.
- Diminuez toujours le volume avant de connecter des écouteurs à une source audio et réglez le volume minimum nécessaire vous permettant d'entendre votre conversation ou la musique.
- Dans les environnements secs, les casques et écouteurs sont propices à la formation d'électricité statique. Évitez alors d'utiliser votre casque ou vos écouteurs et touchez un objet métallique pour vous décharger de toute électricité statique avant de brancher le casque/les écouteurs sur l'appareil.

Restez prudent lorsque vous utilisez votre appareil en marchant ou en bougeant

Restez toujours conscient de votre environnement afin d'éviter de vous blesser ou de blesser d'autres personnes.

Ne placez pas votre appareil dans vos poches arrières ou à votre ceinture

Vous pourriez vous blesser ou endommager votre appareil si vous tombiez.

Ne démontez pas, ne modifiez pas ou ne réparez pas vous-même votre appareil

- Toute modification ou tout changement effectué(e) sur votre appareil peut entraîner l'annulation de la garantie du fabricant. Pour tout besoin de service, confiez votre appareil à un service après-vente Samsung.
- Ne démontez pas ou ne perforez pas la batterie, car ceci peut causer une explosion ou un incendie.

Ne peignez jamais votre appareil et n'y apposez jamais d'autocollants

La peinture et les autocollants risquent de bloquer les pièces mobiles de l'appareil et perturber son fonctionnement. Si vous êtes allergique à la peinture ou aux pièces métalliques de l'appareil, vous pouvez souffrir de démangeaisons, d'eczéma ou de toute autre réaction cutanée. Si ces symptômes apparaissent, cessez immédiatement d'utiliser l'appareil et consultez un médecin.

Lors du nettoyage de votre appareil :

- Essuyez votre appareil ou le chargeur avec un chiffon ou une gomme.
- Nettoyez les bornes de la batterie avec un morceau de coton ou un chiffon.
- N'utilisez pas de produits chimiques ou de détergents.

N'utilisez pas l'appareil si son écran est fissuré ou cassé

Le verre ou l'acrylique brisé risque de vous blesser à la main ou au visage. Confiez votre appareil à un service après-vente Samsung afin de le faire réparer.

Utilisez votre appareil uniquement pour vous servir des fonctions auxquelles il est destiné

Évitez de déranger votre entourage lorsque vous utilisez votre appareil dans un lieu public

Ne laissez pas les enfants utiliser votre appareil

Votre appareil n'est pas un jouet. Ne laissez pas les enfants jouer avec l'appareil, car ils pourraient se blesser ou blesser d'autre personnes, endommager l'appareil ou passer des appels susceptibles d'augmenter vos frais de communication.

Installez l'appareil et ses accessoires avec précaution

- Veillez à la bonne fixation de votre appareil mobile et de ses accessoires dans votre véhicule.
- Évitez de placer votre appareil ou ses accessoires à proximité de la zone d'ouverture des airbags. Si l'équipement mobile n'est pas installé correctement, le déclenchement de l'airbag risque de provoquer des blessures graves.

Toute réparation doit être réalisée par un technicien agréé

Le recours aux services d'un technicien non agréé risque d'entraîner des dégâts sur l'appareil et d'annuler la garantie du fabricant.

Manipulez les cartes SIM et les cartes mémoire avec soin

- Ne retirez pas une carte lorsque l'appareil y enregistre ou y lit des informations, car vous risqueriez de perdre des données et/ou d'endommager la carte ou l'appareil lui-même.
- Protégez les cartes contre les chocs violents, les décharges électrostatiques et les interférences émises par d'autres appareils.
- Ne touchez pas les contacts dorés de la carte avec vos doigts ou avec des objets métalliques. Si la carte est sale, nettoyez-la avec un chiffon doux.

Assurez l'accès aux services d'urgence

Dans certaines zones ou dans certaines circonstances, il peut être impossible de joindre les numéros d'urgence avec votre appareil. Avant de vous rendre dans des régions isolées ou non couvertes, prévoyez un autre moyen pour contacter les services d'urgence.

Protégez vos données importantes

- Lorsque vous utilisez votre appareil, assurez-vous de sauvegarder vos données importantes. Samsung ne peut être tenu responsable de la perte de données.
- Lors de la mise au rebut de votre appareil, sauvegardez l'ensemble de vos données, puis réinitialisez votre appareil afin d'éviter tout usage abusif de vos données personnelles.
- Veuillez lire attentivement les données d'autorisation lors du téléchargement d'applications. Soyez particulièrement vigilant lors de l'utilisation d'applications ayant accès à de nombreuses fonctions ou à un volume important de données personnelles.
- Vérifiez régulièrement vos comptes afin de détecter toute utilisation non autorisée ou suspecte. Si vous identifiez des signes indiquant un usage abusif de vos informations personnelles, contactez votre opérateur pour supprimer ou modifier les informations relatives à votre compte.
- Si vous avez perdu votre appareil ou s'il vous a été volé, modifiez les mots de passe de vos comptes afin de protéger vos informations personnelles.
- Évitez d'utiliser des applications provenant de sources inconnues et verrouillez votre appareil à l'aide d'un modèle, d'un mot de passe ou d'un code PIN.

Ne transmettez pas d'éléments protégés par des droits d'auteur

Ne transmettez pas d'éléments protégés par des droits d'auteur que vous avez enregistrés sans la permission des détenteurs de ces droits. Dans le cas contraire, vous seriez en infraction avec la législation sur les droits d'auteur. Le fabricant n'est en aucun cas responsable de l'utilisation frauduleuse des éléments protégés par les droits d'auteur.

Informations sur la certification DAS

CET APPAREIL MOBILE EST CONFORME AUX DIRECTIVES INTERNATIONALES SUR L'EXPOSITION AUX RADIOFRÉQUENCES

Cet appareil mobile est un émetteur-récepteur radio. Il a été conçu pour ne pas dépasser les limites d'exposition aux radiofréquences (RF) recommandées par les directives internationales et en vigueur en France. Ces directives, développées par un organisme scientifique indépendant (ICNIRP), tiennent compte d'une marge importante de sécurité permettant d'assurer la sécurité des personnes, quels que soient leur âge et leur état de santé.

La valeur utilisée dans le cadre de ces directives est le DAS, ou débit d'absorption spécifique. Pour les appareils mobiles, la valeur DAS maximale autorisée est de 2,0 watts par kilogramme (W/Kg).

Le DAS est mesuré en utilisant l'appareil mobile dans des conditions de fonctionnement standard et en balayant l'ensemble des fréquences. Valeurs DAS maximales pour ce modèle, conformément aux directives ICNIRP :

Valeurs DAS maximales pour ce modèle	
DAS au niveau de la tête	0,873 W/kg
DAS au niveau du corps	0,352 W/kg

Lorsque l'appareil est en fonctionnement, le niveau de DAS réel de cet appareil est généralement beaucoup plus faible que les valeurs indiquées ci-dessus. En effet, pour des raisons d'efficacité du système et pour réduire les interférences au niveau du réseau, la puissance utile de votre appareil mobile est automatiquement réduite lorsque la transmission du signal ne nécessite pas une pleine puissance.

Les essais DAS ont été réalisés à une distance de séparation de 1,5 cm du corps. Pour répondre aux exigences en matière d'exposition aux radiofréquences, vous devez respecter une distance de 1,5 cm entre votre corps et le produit.

Cependant, quelques dispositions simples peuvent contribuer à diminuer le niveau d'exposition aux radiofréquences. Ainsi, afin de réduire au maximum la puissance d'émission de votre appareil mobile, veillez à l'utiliser dans des conditions de réception optimales, l'indicateur de puissance du signal affiché à l'écran comportant alors un nombre suffisant de barres. En général, plus vous êtes proche d'un relais, plus la puissance utilisée par l'appareil mobile est faible.

Des organismes tels que l'Organisation Mondiale de la Santé et la Food and Drug Administration recommandent aux personnes souhaitant réduire leur exposition aux radiofréquences d'utiliser un kit mains-libres permettant d'éloigner l'appareil mobile de leur tête et de leur corps durant son utilisation, ou de réduire le temps d'utilisation de l'appareil.

Pour plus d'informations, visitez le site www.samsung.com/sar et recherchez votre appareil à l'aide du numéro de modèle.

Les bons gestes de mise au rebut de ce produit

(Déchets d'équipements électriques et électroniques)

(Applicable dans les pays de l'Union Européenne et dans d'autres pays européens pratiquant le tri sélectif)

Ce symbole sur le produit, ses accessoires ou sa documentation indique que ni le produit, ni ses accessoires électroniques usagés (chargeur, casque audio, câble de connexion, etc.) ne peuvent être jetés avec les autres déchets ménagers. La mise au rebut incontrôlée des déchets présentant des risques environnementaux et de santé publique, veuillez séparer vos produits et accessoires usagés des autres déchets. Vous favoriserez ainsi le recyclage de la matière qui les compose dans le cadre d'un développement durable.

Les particuliers sont invités à contacter le magasin leur ayant vendu le produit ou à se renseigner auprès des autorités locales pour connaître les procédures et les points de collecte de ces produits en vue de leur recyclage.

Les entreprises et professionnels sont invités à contacter leurs fournisseurs et à consulter les conditions de leur contrat de vente. Ce produit et ses accessoires ne peuvent être jetés avec les autres déchets professionnels et commerciaux.

Élimination de la batterie de ce produit

(Applicable aux pays de l'Union européenne et aux autres pays européens dans lesquels des systèmes de collecte sélective sont mis en place)

Le symbole sur la batterie, le manuel ou l'emballage indique que la batterie de ce produit ne doit pas être éliminée en fin de vie avec les autres déchets ménagers. L'indication éventuelle des symboles chimiques Hg, Cd ou Pb signifie que la batterie contient des quantités de mercure, de cadmium ou de plomb supérieures aux niveaux de référence stipulés dans la directive CE 2006/66. Si la batterie n'est pas correctement éliminée, ces substances peuvent porter préjudice à la santé humaine ou à l'environnement.

Afin de protéger les ressources naturelles et d'encourager la réutilisation du matériel, veillez à séparer la batterie des autres types de déchets et à la recycler via votre système local de collecte gratuite des piles et batteries.

CE 0168

Présentation du téléphone

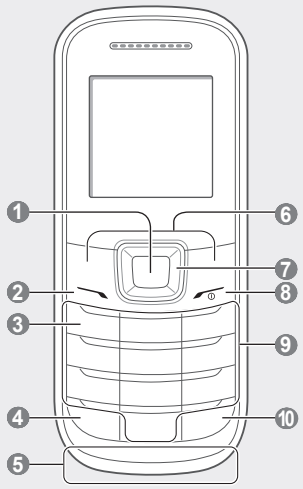

❶ **Touche de confirmation**
Permet de sélectionner l'option de menu en surbrillance ou de confirmer votre saisie. Depuis l'écran d'accueil, permet d'accéder au mode Menu
Il est possible que cette touche soit attribuée à d'autres fonctions, selon votre opérateur ou votre zone géographique

❷ **Touche d'appel**
Permet d'appeler un correspondant ou de répondre à un appel. Depuis l'écran d'accueil, permet de récupérer le journal des appels et des messages, permet d'envoyer un message SOS
Voir « Activer et envoyer un message SOS »

❸ **Touche de la messagerie vocale**
Depuis l'écran d'accueil, permet d'accéder à vos messages vocaux (maintenir enfoncée)

❹ **Touche de verrouillage du clavier**
Permet de verrouiller ou de déverrouiller les touches (maintenir enfoncée)

❺ **Antenne interne**

❻ **Touches écran**
Permettent d'effectuer les actions indiquées au bas de l'écran

❼ **Touche de navigation (haut/bas/gauche/droite)**
Depuis l'écran d'accueil, permet d'accéder aux menus définis par l'utilisateur (selon votre opérateur, les menus prédéfinis peuvent varier), d'activer la lampe torche (haut) et de simuler un appel (bas). En mode Menu, permet de faire défiler les options de menu
Voir « Activer la lampe torche »
Voir « Simuler des appels »

❽ **Touche Marche/Arrêt**
Permet d'allumer ou d'éteindre le téléphone (maintenir enfoncée). Permet de mettre fin à un appel. En mode Menu, permet d'annuler les données saisies et de revenir à l'écran d'accueil

❾ **Touches alphanumériques**

❿ **Touche de profil Discret**
Depuis l'écran d'accueil, permet d'activer ou de désactiver le profil Discret (maintenir enfoncée)

Les icônes d'état suivantes peuvent s'afficher en haut de l'écran du téléphone :

Icône	Description
	Puissance du signal
	Appel en cours
	Transfert d'appel activé
	Fonction de messages SOS activée
	Alarme activée
	Itinérance (hors de la zone de service locale)
	Nouveau SMS
	Nouveau message vocal
	Profil Normal activé
	Profil Discret activé
	Niveau de charge de la batterie

Insérer la carte SIM et la batterie

1. Retirez le cache de la batterie et la batterie, puis insérez la carte SIM.

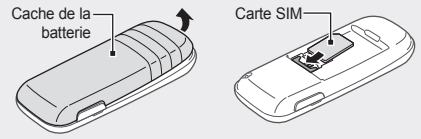

2. Mettez la batterie en place, puis replacez le cache.

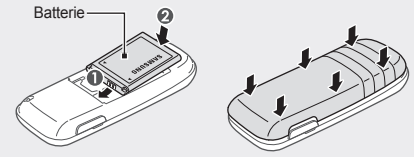

Charger la batterie

Si la batterie est complètement déchargée, vous ne pouvez pas allumer le téléphone, même lorsque le chargeur est branché. Patientez quelques minutes pendant le chargement de la batterie déchargée avant de tenter d'allumer le téléphone.

1. Branchez un chargeur.
2. Une fois le chargement terminé, débranchez le chargeur.

- Ne retirez jamais la batterie avant d'avoir débranché le chargeur. Vous pourriez endommager le téléphone.
- Pour économiser l'énergie, débranchez le chargeur lorsque vous ne l'utilisez pas. Le chargeur n'étant pas muni d'un bouton marche/arrêt, vous devez le débrancher de la prise de courant pour couper l'alimentation. Lorsqu'il est utilisé, le chargeur doit rester à proximité de la prise.

Icônes d'information

	Remarque : remarques, conseils d'utilisation ou informations complémentaires
→	**Suivi de** : séquence d'options ou de menus à sélectionner pour accomplir une opération. Exemple : en mode Menu, appuyez sur **Messages** → **Créer un message** (signifie que vous devez d'abord appuyer sur **Messages**, puis sur **Créer un message**)
[ ]	**Crochets** : touches du téléphone. Exemple : [ ] (représente la touche Marche/Arrêt)
< >	**Signes supérieur à et inférieur à** : touches permettant d'utiliser des fonctions différentes sur chaque écran. Exemple : <**Enregistrer**> (fait référence à la touche **Enregistrer**)

Allumer et éteindre le téléphone

Pour allumer votre téléphone :

1. Maintenez la touche [ ] enfoncée.
2. Saisissez votre code PIN et appuyez sur <**OK**> (si nécessaire).
3. Lorsque l'assistant de configuration s'ouvre, personnalisez votre téléphone selon vos besoins en suivant les instructions affichées à l'écran.

Si la batterie est complètement déchargée ou si vous la retirez du téléphone, l'heure et la date définies seront réinitialisées.

Pour éteindre votre téléphone, répétez l'étape 1 mentionnée ci-dessus.

Accéder aux menus

Pour accéder aux menus du téléphone :

1. Depuis l'écran d'accueil, appuyez sur <**Menu**> pour accéder au mode Menu.

En fonction de votre zone géographique ou de votre opérateur, il peut être nécessaire d'appuyer sur la touche de confirmation pour accéder au mode Menu.

2. Utilisez la touche de navigation pour accéder à un menu ou à une option.
3. Appuyez sur <**Sélectionner**> ou sur la touche de confirmation pour confirmer l'option mise en surbrillance.
4. Appuyez sur <**Retour**> pour revenir à l'écran précédent. Appuyez sur [ ] pour revenir à l'écran d'accueil.

- Lorsque vous accédez à un menu nécessitant la saisie du code PIN2, vous devez saisir le code PIN2 fourni avec votre carte SIM. Pour en savoir plus, contactez votre opérateur.
- Samsung ne peut être tenu responsable en cas de perte de mots de passe, d'informations confidentielles ou d'autres dommages résultant de l'utilisation de logiciels illégaux.

Passer un appel

1. Depuis l'écran d'accueil, saisissez le numéro de téléphone à appeler, précédé de son indicatif.
2. Appuyez sur [ ] pour composer le numéro.
3. Pour mettre fin à l'appel, appuyez sur [ ].

Répondre à un appel

1. Lorsque vous recevez un appel, appuyez sur [ ].
2. Pour mettre fin à l'appel, appuyez sur [ ].

Régler le volume

Régler le volume de la sonnerie

1. En mode Menu, appuyez sur **Paramètres** → **Profils**.
2. Sélectionnez le profil utilisé actuellement.

Si vous utilisez le profil Hors-ligne ou Discret, vous ne pouvez pas régler le volume de la sonnerie.

3. Appuyez sur <**Options**> → **Modifier**.
4. Sélectionnez **Volume**.
5. Sélectionnez **Sonnerie d'appel**.
6. Faites défiler vers la gauche ou la droite pour régler le niveau sonore, puis appuyez sur <**Sauveg.**>.

Régler le volume sonore pendant un appel

Pour régler le volume au cours d'un appel, appuyez sur la touche de navigation Haut ou Bas.

Dans un environnement bruyant, il vous sera difficile d'entendre clairement votre correspondant avec la fonction haut-parleur. Utilisez le mode combiné classique pour une meilleure qualité sonore.

Changer de sonnerie

1. En mode Menu, appuyez sur **Paramètres** → **Profils**.
2. Sélectionnez le profil utilisé actuellement.

Si vous utilisez le profil Hors-ligne, Réunion ou Discret, vous ne pouvez pas changer la sonnerie.

3. Appuyez sur <**Options**> → **Modifier**.
4. Sélectionnez **Sonnerie d'appel**.
5. Choisissez une sonnerie.

Pour basculer vers un autre profil, sélectionnez-le dans la liste.

Appeler un numéro récemment utilisé

1. Depuis l'écran d'accueil, appuyez sur [ ].
2. Faites défiler vers la gauche ou la droite pour choisir un type d'appel.
3. Faites défiler vers le haut ou le bas pour choisir un numéro ou un nom.
4. Appuyez sur la touche de confirmation pour afficher les détails d'un appel ou sur [ ] pour composer le numéro.

Saisir du texte

Changer de mode de saisie

- Maintenez la touche [#] enfoncée pour basculer entre les modes T9 et ABC. En fonction de votre zone géographique, vous aurez éventuellement accès à un mode de saisie propre à votre langue.
- Appuyez sur [#] pour changer la casse ou basculer en mode numérique.
- Appuyez sur [*] pour basculer en mode symbole.
- Maintenez la touche [*] enfoncée pour sélectionner un mode de saisie ou changer de langue de saisie.

Mode T9

1. Appuyez sur les touches alphanumériques appropriées correspondant aux caractères à saisir pour obtenir un mot complet.
2. Lorsque le mot correct apparaît, appuyez sur [**0**] pour insérer un espace. Si le mot correct ne s'affiche pas, appuyez sur la touche de navigation Haut ou Bas pour sélectionner un autre mot.

Mode ABC

Appuyez autant de fois que nécessaire sur la touche alphanumérique correspondant au caractère à saisir, jusqu'à ce qu'il s'affiche.

Mode numérique

Appuyez sur la touche alphanumérique correspondant au chiffre à saisir.

Mode symbole

Appuyez sur la touche alphanumérique correspondant au symbole à saisir.

Utiliser les autres fonctions de saisie de texte

- Vous pouvez déplacer le curseur à l'aide de la touche de navigation.
- Pour effacer des caractères un par un, appuyez sur <**Effacer**>. Pour effacer rapidement des mots, maintenez la touche <**Effacer**> enfoncée.
- Pour insérer un espace entre des caractères, appuyez sur [**0**].
- Pour saisir des signes de ponctuation ou des émoticônes, appuyez plusieurs fois sur [**1**].
- Pour effectuer un retour à la ligne, appuyez trois fois sur le [**0**].

Ajouter un nouveau contact

En fonction de votre opérateur, il est possible que l'emplacement de stockage utilisé pour enregistrer de nouveaux contacts soit prédéfini. Pour changer l'emplacement de la mémoire : en mode Menu, appuyez sur **Contacts** → **Paramètres** → **Enreg. nveaux contacts sur** → un emplacement de mémoire.

1. Depuis l'écran d'accueil, saisissez un numéro de téléphone et appuyez sur <**Options**>.
2. Sélectionnez **Créer un contact**.
3. Sélectionnez un type de numéro (si nécessaire).
4. Saisissez les coordonnées du contact.
5. Appuyez sur la touche de confirmation pour enregistrer le contact dans la mémoire.

Envoyer et consulter des messages

Envoyer un SMS

1. En mode Menu, appuyez sur **Messages** → **Créer un message**.
2. Saisissez le numéro du destinataire et faites défiler l'écran vers le bas.
3. Saisissez le texte de votre message.
   Voir « Saisir du texte »
4. Appuyez sur la touche de confirmation pour envoyer le message.

Afficher des SMS

1. En mode Menu, appuyez sur **Messages** → **Boîte de réception**.
2. Sélectionnez un SMS.

Simuler des appels

Vous pouvez simuler un appel entrant, lorsque vous souhaitez quitter une réunion ou mettre fin à des conversations non souhaitées.

Activer la fonction de simulation d'appel

En mode Menu, appuyez sur **Paramètres** → **Applications** → **Appels** → **Appel simulé** → **Activer appel simulé** → **Activé**.

Simuler un appel

- Depuis l'écran d'accueil, maintenez la touche de navigation Bas enfoncée.
- Si les touches sont verrouillées, appuyez sur la touche de navigation Bas à quatre reprises.

Activer le traçage du mobile

Lorsque quelqu'un introduit une autre carte SIM que la vôtre dans votre téléphone, la fonction de traçage du mobile envoie automatiquement le numéro d'appel de cette carte aux destinataires que vous aurez définis, afin de vous aider à localiser et à récupérer votre téléphone. Pour activer le traçage du mobile :

1. En mode Menu, appuyez sur **Paramètres** → **Sécurité** → **Traçage du mobile**.
2. Saisissez le mot de passe, puis appuyez sur <**OK**>.

Lorsque vous accédez pour la première fois à la fonction **Traçage du mobile**, le téléphone vous invite à créer et à confirmer un mot de passe.

3. Faites défiler vers la gauche ou la droite pour sélectionner **Activé**.
4. Faites défiler l'écran vers le bas et appuyez sur la touche de confirmation pour ouvrir la liste des destinataires.
5. Appuyez sur <**Options**> → **Contacts** pour ouvrir votre liste de contacts.
   Vous pouvez aussi entrer des numéros de téléphone manuellement en incluant un indicatif (avec +) dans la liste des destinataires. Passez à l'étape 8.
6. Sélectionnez un contact.
7. Sélectionnez un numéro (si nécessaire).
8. Une fois les contacts paramétrés, appuyez sur la touche de confirmation pour enregistrer les destinataires.
9. Faites défiler vers le bas et saisissez le nom de l'expéditeur.
10. Appuyez sur la touche de confirmation → <**Accepter**>.

Activer et envoyer un message SOS

En cas d'urgence, vous pouvez envoyer un message SOS à votre famille ou à vos amis pour demander de l'aide.

Activer le message SOS

1. En mode Menu, appuyez sur **Messages** → **Paramètres** → **Messages SOS** → **Options d'envoi**.
2. Faites défiler vers la gauche ou la droite pour sélectionner **Activé**.
3. Faites défiler l'écran vers le bas et appuyez sur la touche de confirmation pour ouvrir la liste des destinataires.
4. Appuyez sur <**Options**> → **Répertoire** pour ouvrir votre liste de contacts.
   Vous pouvez également saisir des numéros de téléphone dans la liste des destinataires. Passez à l'étape 7.
5. Sélectionnez un contact.
6. Sélectionnez un numéro (si nécessaire).
7. Une fois les contacts sélectionnés, appuyez sur la touche de confirmation → **Enregistrer** pour enregistrer les destinataires.
8. Faites défiler l'écran vers le bas et définissez le nombre de répétitions du message SOS.
9. Appuyez sur <**Sauveg.**> → <**Oui**>.

Envoyer un message SOS

1. Lorsque les touches sont verrouillées, appuyez à quatre reprises sur [ ] pour envoyer un message SOS aux numéros prédéfinis.
   Le téléphone passe en mode SOS et envoie le message SOS prédéfini.
2. Pour quitter le mode SOS, appuyez sur [ ].

Activer la lampe torche

Vous pouvez améliorer votre vision dans les endroits sombres en utilisant la fonction de lampe torche qui rend l'écran et le rétroéclairage de l'écran de votre téléphone aussi lumineux que possible.

En mode veille, maintenez la touche de navigation Haut enfoncée pour activer le mode lampe torche. La torche s'allume automatiquement.

Pour éteindre la lampe torche, maintenez une nouvelle fois la touche de navigation Haut enfoncée.