SAMSUNG

BN68-08082C-02

Quick Setup Guide

DM65E-BC

– Recommended hours of use per day of this product is under 24 hours. If the product is used for longer than 24 hours a day, the warranty may be void.
– The colour and the appearance may differ depending on the product, and the specifications are subject to change without prior notice to improve the performance.
– Download the user manual from the website for further details.
http://www.samsung.com/displaysolutions

Checking the Components

(1) Quick Setup Guide (2) Warranty card (Not available in some locations) (3) Regulatory guide (4) Power cord
(5) Leclanche type dry cells (x 2, for the remote control) (Not available in some locations) (6) Remote Control
(7) RS232C(IN) adapter (8) Tray (9) Screw (M4L8, 11 EA) (10) OCM cable (11) USB cable (12) Stereo cable (13) Holder-Ring (4 EA)

Contact the vendor where you purchased the product if any components are missing.
Components may differ in different locations.

Control Panel

❶ Power on the product.
If you press the ⏻ button when the product is turned on, the control menu will be displayed.
– To exit the OSD menu, press and hold the panel key for at least one second.
❷ Move to the upper or lower menu. You can also adjust the value of an option.
❸ Move to the left or right menu.
❹ Remote sensor
Press a button on the remote control pointing at the sensor on the front of the product to perform the corresponding function.

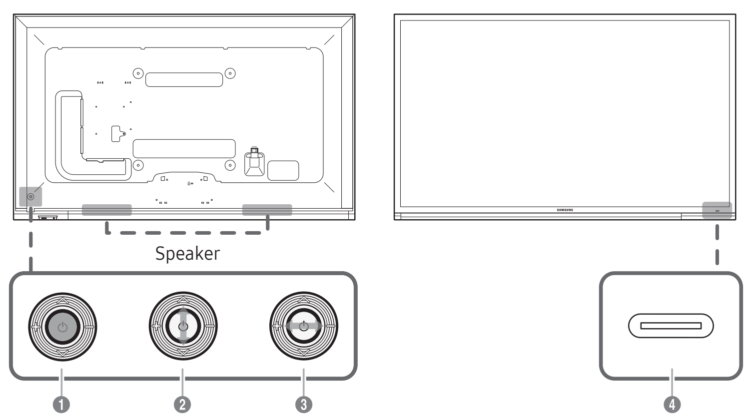

Troubleshooting Guide

Issues	Solutions
The screen keeps switching on and off.	Check the cable connection between the product and PC, and ensure the connection is secure.
No Signal is displayed on the screen.	Check that the product is connected correctly with a cable.
	Check that the device connected to the product is powered on.

Specifications

Model Name		DM65E-BC
Panel	Size	65 CLASS (64.5 inches / 163.9 cm)
	Display area	1428.5 mm (H) x 803.5 mm (V)
Audio Output		10 W + 10 W
Power Supply		AC 100 to 240 VAC (+/- 10%), 60 / 50 Hz ± 3 Hz Refer to the label at the back of the product as the standard voltage can vary in different countries.
Environmental considerations	Operating	Temperature : 0 °C – 40 °C (32 °F – 104 °F), With PIM : 10 °C – 40 °C (50 °F – 104 °F) Humidity : 10% – 80%, non-condensing
	Storage	Temperature : -20 °C - 45 °C (-4 °F - 113 °F) Humidity : 5% – 95%, non-condensing

– This is a class A product. In a domestic environment this product may cause radio interference in which case the user may be required to take adequate measures.
– For information on Samsung's environmental commitments and product-specific regulatory obligations, e.g. REACH, WEEE, Batteries, visit http://www.samsung.com/uk/aboutsamsung/samsungelectronics/corporatecitizenship/data_corner.html
– For detailed device specifications, visit the Samsung Electronics website.

The terms HDMI and HDMI High-Definition Multimedia Interface, and the HDMI Logo are trademarks or registered trademarks of HDMI Licensing LLC in the United States and other countries.

Tray

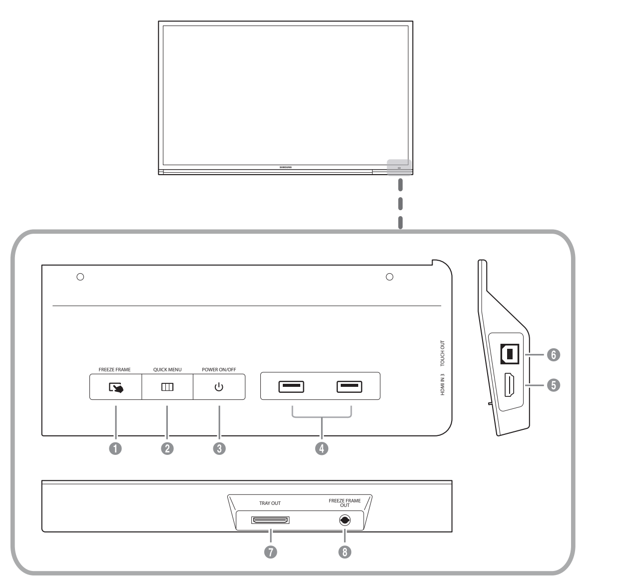

❶ Pause the screen.
❷ View menus of the display device.
❸ Turns the product on or off.
❹ Connect to a USB memory device.
– Push up the upper part of the USB port cover.
❺ Connects to a source device using an HDMI cable.
❻ Connects the Touch to a PC.
❼ Connect the OCM cable to the tray and the **TRAY IN** port on the product.
❽ Connect the Stereo cable to the tray and the **FREEZE FRAME IN** port on the product.

Installing the Tray

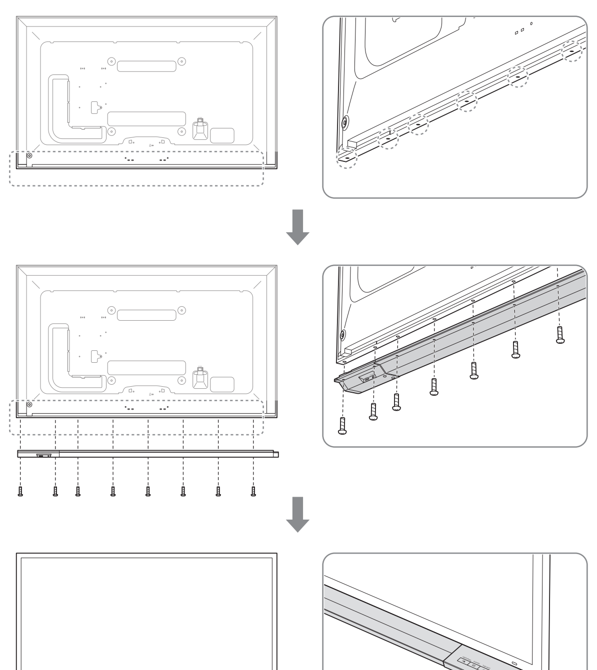

– When attaching the Tray, use the screws that came with the package.
Do not fasten the screws with excessive force. The product may get damaged.
– IR touch input may malfunction if the device is exposed to direct or reflected sun light or other bright light.
When installing the monitor, avoid locations with nearby metal halide, incandescent or halogen lamps, and locations near sunlit windows.

Using the touch function

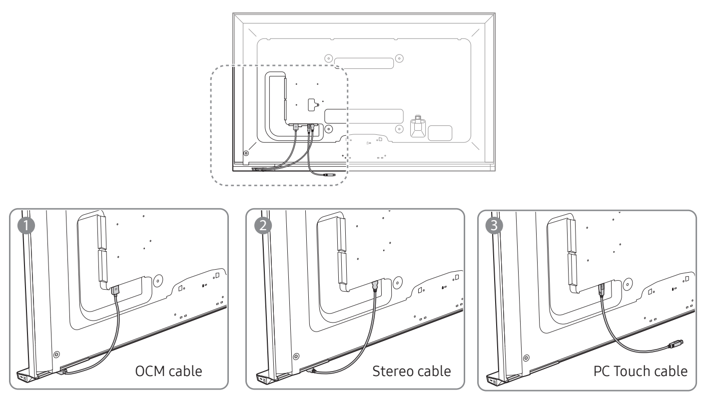

❶ Connect the OCM cable to the tray and the **TRAY IN** port on the product.
❷ Connect the Stereo cable to the tray and the **FREEZE FRAME IN** port on the product.
❸ To use the touch function with a Network box (sold separately) or computer connected to the product, use the PC Touch cable to connect the **TOUCH OUT** port on the product to the USB port on the Network box or computer.

Contact SAMSUNG WORLD WIDE

Web site: http://www.samsung.com

Area	Customer Care Centre
AUSTRIA	0800-SAMSUNG (0800-7267864) [Only for Dealers] 0810-112233
BELGIUM	02-201-24-18
BOSNIA	055 233 999
BULGARIA	*3000 Цена в мрежата 0800 111 31 , Безплатна телефонна линия
CROATIA	072 726 786
CYPRUS	8009 4000 only from landline, toll free
CZECH	800 - SAMSUNG (800-726786) Samsung Electronics Czech and Slovak, s.r.o. V Parku 2323/14, 148 00 - Praha 4
DENMARK	70 70 19 70
EIRE	0818 717100
ESTONIA	800-7267
FINLAND	030-6227 515

Area	Customer Care Centre
FRANCE	01 48 63 00 00
GERMANY	0180 6 SAMSUNG bzw. 0180 6 7267864* (*0,20 €/Anruf aus dem dt. Festnetz, aus dem Mobilfunk max. 0,60 €/Anruf)
GREECE	80111-SAMSUNG (80111 726 7864) only from land line (+30) 210 6897691 from mobile and land line
HUNGARY	0680SAMSUNG (0680-726-786) 0680PREMIUM (0680-773-648)
ITALIA	800-SAMSUNG (800.7267864)
LATVIA	8000-7267
LITHUANIA	8-800-77777
LUXEMBURG	261 03 710
MONTENEGRO	020 405 888
NETHERLANDS	0900-SAMSUNG (0900-7267864) (€ 0,10/Min)

Area	Customer Care Centre
NORWAY	815 56480
POLAND	801-172-678* lub +48 22 607-93-33* * (koszt połączenia według taryfy operatora)
PORTUGAL	808 20 7267
ROMANIA	*8000 (apel in retea) 08008-726-78-64 (08008-SAMSUNG) Apel GRATUIT
SERBIA	011 321 6899
SLOVAKIA	0800 - SAMSUNG (0800-726 786)
SLOVENIA	080 697 267 (brezplačna številka)
SPAIN	34902172678
SWEDEN	0771 726 7864 (0771-SAMSUNG)
SWITZERLAND	0800 726 78 64 (0800-SAMSUNG)
TURKEY	444 77 11
UK	0330 SAMSUNG (7267864)

| Български

Кратко ръководство за инсталиране

– Препоръчителните часове работа на ден за този продукт са под 24 часа. Ако продуктът се използва повече от 24 часа на ден, гаранцията може да стане невалидна.
– Цветът и обликът могат да се различават в зависимост от продукта, а спецификациите подлежат на промяна без предизвестие с оглед подобряване на работата.
– Изтеглете Ръководството за потребителя от уебсайта за допълнителна информация.
Вижте описанията на предходната страница.

Проверка на компонентите

(1) Кратко ръководство за инсталиране (2) Гаранционна карта (не се предлага на някои места) (3) Регулаторно ръководство (4) Захранващ кабел (5) Сухи клетки тип Leclanche (2 бр., за дистанционното управление) (не се предлага на някои места) (6) Дистанционно управление (7) RS232C(IN) адаптер (8) Подложка (9) Винт (M4L8, 11 бр.) (10) OCM кабел (11) USB кабел (12) Стереокабел (13) Крепежен пръстен (4 бр.)
Свържете се с продавача, от който сте закупили продукта, ако откриете липсващи компоненти.
Възможно е компонентите да са различни за различните региони.

контролния панел

❶Включване на продукта.
Ако натиснете бутона ⏻, докато устройството е включено, ще се изведе контролното меню.
–За да излезете от OSD менюто, натиснете и задръжте клавиша на панела за минимум една секунда.
❷Преминете на горното или долното меню. Можете да настроите и стойността на дадена опция.
❸Преминете на лявото или дясното меню.
❹Сензор за дистанционно управление
Натиснете бутон на дистанционното устройство, като го насочите към сензора отпред на устройството, за да се изпълни съответната функция.

Подложка

❶Активирайте пауза на екрана.
❷Преглеждайте менютата на устройството за визуализация.
❸Включва или изключва продукта.
❹Свързване с USB устройство за памет.
–Натиснете нагоре горната част на капака на USB порта.
❺Свързвате с изходно устройство чрез HDMI кабел.
❻Свързва Touch към компютър.
❼Свържете OCM кабела към подложката и **TRAY IN** порта на продукта.
❽Свържете стереокабела към подложката и **FREEZE FRAME IN** порта на продукта.

Монтиране на подложката

– Когато закрепвате подложката, използвайте винтовете, доставени в комплекта. Не затягайте винтовете прекомерно. Продуктът може да се повреди.
– IR технологията за въвеждане с докосване може да не работи правилно, ако устройството е изложено на пряка или отразена слънчева светлина или друга ярка светлина. При монтиране на монитора избягвайте места с метал-халидни лампи, лампи с нажежаема жичка или халогенни лампи, както и места в близост до огрени от слънце прозорци.

Използване на сензорната функция

❶Свържете OCM кабела към подложката и **TRAY IN** порта на продукта.
❷Свържете стереокабела към подложката и **FREEZE FRAME IN** порта на продукта.
❸За да използвате сензорната функция с мрежова кутия (продава се отделно) или с компютър, свързан към продукта, използвайте сензорния кабел за компютър за свързване на **TOUCH OUT** порта на продукта към USB порта на мрежовата кутия или на компютъра.

– Това е продукт от клас A. В битова среда този продукт може да причини радиосмущения и в този случай може да се изисква от потребителя да вземе адекватни мерки.
– За информация относно ангажимента към околната среда и специфичните за продукта регулаторни задължения на Samsung, например директивите REACH, WEEE, директивата за батериите, посетете http://www.samsung.com/uk/aboutsamsung/samsungelectronics/corporatecitizenship/data_corner.html
– За подробни спецификации на устройства посетете уеб сайта на Samsung Electronics.

| Hrvatski

Kratki vodič za postavljanje

– Preporučuje se da se ovaj proizvod upotrebljava do 24 sati dnevno. U slučaju korištenja proizvoda dulje od 24 sati dnevno, postoji mogućnost da se jamstvo neće priznati.
– Boja i izgled mogu se razlikovati ovisno o proizvodu, a specifikacije su podložne promjeni radi poboljšanja performansi bez prethodne obavijesti.
– Dodatne informacije nalaze se u korisničkom priručniku koji možete preuzeti s web-mjesta.

Pročitajte opise na prethodnoj stranici.

Provjera komponenti

(1) Kratki vodič za postavljanje (2) Kartica Jamstvo (Nije dostupno na nekim lokacijama) (3) Priručnik s regulatornim podacima (4) Kabel za napajanje (5) Suhe ćelije Leclanché (x 2, za daljinski upravljač) (Nije dostupno na nekim lokacijama) (6) Daljinski upravljač (7) RS232C(IN) adapter (8) Koncentrator (9) Vijak (M4L8, 11 kom.) (10) OCM kabel (11) USB kabel (12) Stereokabel (13) Prstenasti nosač (4 kom.)
Ako neke komponente nedostaju, obratite se dobavljaču kod kojeg ste kupili proizvod.
Komponente se mogu razlikovati na različitim lokacijama.

Upravljaèka ploèa

❶Uključivanje proizvoda.
Ako pritisnete gumb ⏻ dok je proizvod uključen, prikazat će se izbornik kontrola.
–Da biste zatvorili zaslonski izbornik, pritisnite i držite upravljačku tipku najmanje jednu sekundu.
❷Premještanje na gornji ili donji izbornik. Možete i prilagoditi vrijednost neke mogućnosti.
❸Premještanje na lijevi ili desni izbornik.
❹Senzor daljinskog upravljača
Pritisnite gumb na daljinskom upravljaču koji ste usmjerili prema senzoru na prednjem dijelu proizvoda kako biste izvršili pripadajuću funkciju.

Koncentrator

❶Zaustavite zaslon.
❷Pregledajte izbornike uređaja za prikaz.
❸Uključuje ili isključuje proizvod.
❹Povezuje se s USB memorijskim uređajem.
–Podignite gornji dio poklopca priključka USB.
❺Omogućuje povezivanje s izvornim uređajem pomoću HDMI kabela.
❻Povezuje Touch s osobnim računalom.
❼Povežite kabel OCM na koncentrator i priključak **TRAY IN** koji se nalazi na proizvodu.
❽Povežite kabel stereo s koncentratorom i priključkom **FREEZE FRAME IN** koji se nalazi na proizvodu.

Postavljanje koncentratora

– Prilikom postavljanja koncentratora, upotrijebite vijke koji su isporučeni u pakiranju. Ne zatežite snažno vijke. Proizvod se može oštetiti.
– Unos dodirom IR može neispravno raditi ako je uređaj izložen izravnoj ili neizravnoj sunčevoj svjetlosti ili drugoj jakoj svjetlosti. Prilikom postavljanja monitora, ne postavljajte ga blizu metalnih halida, halogenih lampi ili lampi sa žarnom niti, niti na mjestima u blizini osunčanih prozora.

Uporaba dodirne funkcije

❶Povežite kabel OCM na koncentrator i priključak **TRAY IN** koji se nalazi na proizvodu.
❷Povežite kabel stereo s koncentratorom i priključkom **FREEZE FRAME IN** koji se nalazi na proizvodu.
❸Kako biste upotrebljavali dodirnu funkciju na mrežnoj kutiji (zasebno se prodaje) ili računalu spojenom na proizvod, upotrijebite spojni kabel PC kojim ćete povezati priključak **TOUCH OUT** na proizvodu s priključkom USB na mrežnoj kutiji ili računalu.

– Ovo je proizvod razreda A. U unutrašnjem okruženju ovaj proizvod može uzrokovati radijsku interferenciju koju će korisnik morati ukloniti poduzimanjem odgovarajućih mjera.
– Informacije o Samsungovom zalaganju za zaštitu okoliša i poštivanje regulatornih obaveza kojima podliježu pojedini proizvodi, npr. REACH, WEEE, baterije, pronađite na mrežnom mjestu http://www.samsung.com/uk/aboutsamsung/samsungelectronics/corporatecitizenship/data_corner.html
– Kako biste pročitali detaljne značajke uređaja, posjetite mrežne stranice tvrtke Samsung Electronics.

| Čeština

Příručka pro rychlou instalaci

– Doporučený denní počet hodin používání produktu je méně než 24. Je-li produkt používán více než 24 hodin denně, může být záruka neplatná.
– Barva a vzhled se mohou lišit podle výrobku. Specifikace mohou být změněny bez předchozího upozornění za účelem zlepšení výkonu výrobku.
– Další podrobnosti naleznete v uživatelské příručce, kterou si můžete stáhnout z webu.

Podrobnosti naleznete v popisu na předchozí stránce.

Kontrola příslušenství

(1) Příručka pro rychlou instalaci (2) Záruční list (V některých zemích není k dispozici) (3) Bezpečnostní pokyny a standardy (4) Napájecí šňůra (5) Suché články Leclanche (x 2, do dálkového ovládání) (V některých zemích není k dispozici) (6) Dálkový ovladač (7) Adaptér RS232C (IN) (8) Lišta (9) Šroub (M4L8, 11 ks) (10) Kabel OCM (11) Kabel USB (12) Stereo kabel (13) Přidržovací kroužek (4 ks)

V případě chybějícího příslušenství se obraťte na prodejce.
Dodávané součásti se mohou lišit podle oblasti.

Ovládací panely

❶Zapnutí výrobku.
Je-li výrobek zapnutý a stisknete tlačítko ⏻, zobrazí se nabídka ovládání.
–Chcete-li ukončit nabídku OSD, stiskněte a alespoň jednu sekundu podržte klávesu na ovládacím panelu.
❷Přejděte do horní nebo dolní nabídky. Můžete také nastavit hodnotu možnosti.
❸Přejděte do levé nebo pravé nabídky.
❹Senzor dálkového ovládání
Namiřte dálkový ovladač na přední stranu monitoru a stisknutím příslušného tlačítka provedete odpovídající funkci.

Lišta

❶Pozastavení obrazovky
❷Zobrazení nabídek zobrazovacího zařízení.
❸Umožňuje zapnutí a vypnutí produktu.
❹Slouží k připojení k paměťovému zařízení USB.
–Zvedněte horní část krytu konektoru USB.
❺Umožňuje připojení ke zdrojovému zařízení pomocí kabelu HDMI.
❻Slouží k připojení zařízení Touch k počítači.
❼Připojte kabel OCM k liště a do konektoru **TRAY IN** na produktu.
❽Umožňuje propojení lišty a konektoru **FREEZE FRAME IN** na produktu pomocí stereo kabelu

Instalace lišty

– Při připojování lišty použijte šrouby, které jsou součásti balení. Šrouby neutahujte nadměrnou silou. Mohlo by dojít k poškození monitoru.
– Je-li zařízení vystaveno přímému nebo odraženému slunečnímu nebo jinému jasnému světlu, může dotykový vstup IR fungovat nesprávně. Během instalace monitoru se vyhněte místům, v jejichž blízkosti se nachází halogenidová výbojka, žárovky či halogenová žárovka a místům v blízkosti oken s přímým slunečním světlem.

Použití dotykové funkce

❶Připojte kabel OCM k liště a do konektoru **TRAY IN** na produktu.
❷Umožňuje propojení lišty a konektoru **FREEZE FRAME IN** na produktu pomocí stereo kabelu
❸Chcete-li použít dotykovou funkci se síťovou krabičkou (prodává se samostatně) nebo počítačem připojeným k produktu, propojte pomocí kabelu PC Touch konektor **TOUCH OUT** na produktu a konektor USB na síťové krabičce nebo na počítači.

– Jedná se o produkt třídy A. V domácím prostředí může tento produkt způsobovat vysokofrekvenční rušení a v takovém případě musí uživatel podniknout odpovídající opatření.
– Informace o závazcích společnosti Samsung vůči životnímu prostředí a regulačních povinnostech vztahujících se na produkt, např. REACH, WEEE, baterie, naleznete na webu http://www.samsung.com/uk/aboutsamsung/samsungelectronics/corporatecitizenship/data_corner.html
– Podrobné specifikace telefonu naleznete na webu Samsung Electronics.

| Dansk

Hurtig opsætningsvejledning

– Det anbefales at bruge dette produkt i under 24 timer om dagen. Hvis produktet bruges i over 24 timer om dagen, ophæves garantien muligvis.
– Farven og udseendet kan – afhængigt af produktet – være anderledes, og specifikationerne kan ændres uden forudgående varsel for at forbedre ydelsen.
– Download brugervejledningen fra hjemmesiden for yderligere detaljer.

Der henvises til beskrivelserne på forrige side.

Kontrol med komponenterne

(1) Hurtig opsætningsvejledning (2) Garantikort (ikke til rådighed visse steder) (3) Lovgivningsmæssig vejledning (4) Strømkabel (5) Tørceller af Leclanche-typen (x 2 til fjernbetjeningen) (ikke til rådighed visse steder) (6) Fjernbetjening (7) Adapter RS232C(IN) (8) Holder
(9) Skrue (M4L8, 11 EA) (10) OCM-kabel (11) USB-kabel (12) Stereokabel (13) Holderring (4 EA)

Kontakt forhandleren, hvor du købte produktet, hvis der mangler nogle komponenter.
Komponenter kan variere på forskellige geografiske steder.

Kontrolpane

❶Tænd for produktet.
Hvis du trykker på knappen ⏻, når du tænder for produktet, vises kontrolmenuen.
–Hvis du vil lukke skærmmenuen, skal du trykke på paneltasten og holde den nede i mindst ét sekund.
❷Gå til den øvre eller nedre menu. Du kan også tilpasse værdien for en indstilling.
❸Gå til venstre eller højre menu.
❹Fjernbetjeningssensor
Tryk på en knap på fjernbetjeningen, mens du peger mod sensoren på fronten af produktet, for at udføre den tilsvarende funktion.

Holder

❶Sæt skærmen på pause.
❷Få vist menuerne på skærmenheden.
❸Tænder eller slukker for produktet.
❹Tilslut til en USB-nøgle.
–Skub den øverste del af USB-portens dæksel opad.
❺Tilsluttes til en kildeenhed med et HDMI-kabel.
❻Slutter Touch til en pc.
❼Slut OCM-kablet til holderen og til **TRAY IN**-porten på produktet.
❽Slut stereokablet til holderen og til **FREEZE FRAME IN**-porten på produktet.

Montering af holderen

– Når du skal fastgøre holderen, skal du benytte de skruer, der fulgte med pakken. Undgå at bruge unødig tvang. Produktet kan tage skade.
– IR-berøringsinput fungerer muligvis ikke, hvis enheden udsættes for direkte eller genspejlet sollys eller andre former for klart lys. Når skærmen monteres, bør den ikke monteres i nærheden af metalhaloid-, gløde- eller halogenlamper eller i nærheden af soloplyste vinduer.

Sådan bruges touchfunktionen

❶Slut OCM-kablet til holderen og til **TRAY IN**-porten på produktet.
❷Slut stereokablet til holderen og til **FREEZE FRAME IN**-porten på produktet.
❸Hvis du vil anvende touchfunktionen med en netværksboks (sælges separat) eller en computer, der er sluttet til produktet, skal du anvende et PC Touch-kabel for at slutte **TOUCH OUT**-porten på produktet til USB-porten på netværksboksen eller computeren.

– Dette er et produkt i klasse A. I et hjemligt miljø kan dette produkt muligvis forårsage radiointerferens, hvilket betyder, at brugeren bliver nødt til at tage de fornødne forholdsregler.
– Du kan finde oplysninger om Samsungs miljømæssige forpligtelser og produktspecifikke lovmæssige forpligtelser, f.eks. REACH, WEEE, batterier, ved at besøge http://www.samsung.com/uk/aboutsamsung/samsungelectronics/corporatecitizenship/data_corner.html
– Hvis du ønsker flere enhedsspecifikationer, skal du besøge webstedet Samsung Electronics.

| Nederlands

Beknopte installatiehandleiding

– Aanbevolen dagelijkse gebruiksduur van dit product bedraagt minder dan 24 uur. Als het product langer dan 24 uur per dag wordt gebruikt, wordt de garantie mogelijk ongeldig.
– De kleur en het uiterlijk kunnen afwijken, afhankelijk van het product. Ook kunnen de specificaties zonder voorafgaand bericht worden gewijzigd om de prestaties te verbeteren.
– Download de gebruikershandleiding van de website voor meer details.

Raadpleeg de beschrijvingen op de vorige pagina.

De componenten controleren

(1) Beknopte installatiehandleiding (2) Garantiekaart (Niet overal beschikbaar) (3) Voorschriften (4) Netsnoer (5) Leclanché-cellen (x 2, voor de afstandsbediening) (Niet overal beschikbaar) (6) Afstandsbediening (7) RS232C(IN)-adapter (8) Bedieningsbalk (9) Schroef (M4L8, 11x) (10) OCM-kabel (11) USB-kabel (12) Stereokabel (13) Houderring (4x)

Indien er componenten ontbreken, neemt u contact op met de leverancier waar u het product hebt gekocht.
De componenten kunnen verschillen, afhankelijk van de locatie.

Configuratiescherm

❶Product inschakelen.
Als u op de knop ⏻ drukt wanneer het product is ingeschakeld, wordt het bedieningsmenu weergegeven.
–U sluit het schermmenu door de paneeltoets minstens één seconde ingedrukt te houden.
❷Hiermee gaat u naar een hoger of lager menu. U kunt hiermee ook de waarde van een optie wijzigen.
❸Hiermee gaat u naar het menu links of rechts.
❹Sensor afstandsbediening
Druk op een knop op de afstandsbediening (richt de afstandsbediening op de sensor op de voorzijde van het product) om de desbetreffende functie uit te voeren.

Bedieningsbalk

❶Pauzeer het scherm.
❷Hiermee geeft u de menu's van het beeldscherm weer.
❸Hiermee schakelt u het product in of uit.
❹Hiermee kunt u verbinding maken met een USB-geheugenapparaat.
–Druk het bovenste gedeelte van het klepje van de USB-poort naar boven.
❺Hierop sluit u bronapparatuur aan die werkt met een HDMI-kabel.
❻hiermee sluit u de Touch aan op een pc.
❼Sluit de OCM-kabel aan op de bedieningsbalk en de **TRAY IN**-poort van het product.
❽Sluit de stereokabel aan op de bedieningsbalk en de **FREEZE FRAME IN**-poort van het product.

De bedieningsbalk installeren

– Gebruik voor het monteren van de bedieningsbalk de schroeven die in de doos zijn meegeleverd. Draai de schroeven niet te hard vast. U zou het product kunnen beschadigen.
– IR Touch-invoer kan last hebben van storing als het apparaat wordt blootgesteld aan direct invallend of weerkaatst zonlicht of ander fel licht. Installeer de monitor bij voorkeur niet in de buurt van metaalhalide-, gloei- of halogeenlampen of ramen waar veel zonlicht door naar binnen komt.

De aanraakfunctie gebruiken

❶Sluit de OCM-kabel aan op de bedieningsbalk en de **TRAY IN**-poort van het product.
❷Sluit de stereokabel aan op de bedieningsbalk en de **FREEZE FRAME IN**-poort van het product.
❸Als u de aanraakfunctie wilt gebruiken met een netwerkbox (apart verkrijgbaar) of computer aangesloten op het product, sluit dan de PC Touch-kabel aan tussen de **TOUCH OUT**-poort van het product en de USB-poort van de netwerkbox of computer.

– Dit is een product van klasse A. In een huiselijke omgeving kan dit product radio-interferentie veroorzaken, waarbij de gebruiker mogelijk passende maatregelen moet treffen.
– Meer informatie over het ecologisch engagement van Samsung en productspecifieke voorschriften, bv. REACH, WEEE, batterijen, vindt u op http://www.samsung.com/uk/aboutsamsung/samsungelectronics/corporatecitizenship/data_corner.html
– Raadpleeg de website van Samsung Electronics voor de gedetailleerde specificaties van het apparaat.

| Eesti keel

Kiirjuhend

– Seda toodet on soovitatav kasutada päevas vähem kui 24 tundi. Kui toodet kasutatakse rohkem kui 24 tundi päevas, ei pruugi garantii kehtida.
– Värv ja välimus võivad tootest olenevalt varieeruda, samuti võidakse tehnilisi andmeid jõudluse parandamise eesmärgil eelneva etteteatamiseta muuta.
– Lisateabe saamiseks laadige kodulehelt alla kasutusjuhend.

Vaadake eelmisel lehel olevaid kirjeldusi.

Komponentide kontrollimine

(1) Kiirjuhend (2) Garantiikaart (Pole saadaval osades piirkondades) (3) Normatiivne juhend (4) Toitejuhe (5) Leclanche'i kuivelemendid (2 tk kaugjuhtimispuldile) (Pole saadaval osades piirkondades) (6) Kaugjuhtimine (7) Adapter RS232C(IN) (8) Aluspaneel (9) Kruvi (M4L8, 11 tk) (10) OCM-kaabel (11) USB-kaabel (12) Stereokaabel (13) Hoidiku rõngas (4 tk)

Kui mõni komponent on puudu, võtke ühendust edasimüüjaga, kellelt toote ostsite.
Komponendid võivad erinevates asukohtades erineda.

Juhtpaneel

❶Toote sisselülitamine.
Kui seade on sisse lülitatud ja vajutate nuppu ⏻, kuvatakse juhtmenüü.
–Ekraanimenüüst väljumiseks vajutage ja hoidke paneeliklahvi vähemalt ühe sekundi jooksul.
❷Ülemisesse või alumisesse menüüsse liikumine. Saate reguleerida ka suvandi väärtust.
❸Vasakusse või paremasse menüüsse liikumine.
❹Kaugjuhtimissensor
Funktsiooni kasutamiseks suunake kaugjuhtimispult toote esiküljel oleva anduri poole ja vajutage vastavat nuppu.

Aluspaneel

❶Peatage ekraanil kuvatav sisu.
❷Saate kuvada kuvaseadme menüüd.
❸Lülitab toote sisse või välja.
❹Ühenduse loomine USB-mäluseadmega.
–Lükake USB-pordi katte ülemine osa üles.
❺Võimaldab ühendada seadme lähteseadmega HDMI-kaabli abil.
❻Ühendab Touchi arvutiga.
❼Ühendage OCM-kaabel aluspaneeliga ja toote pordiga **TRAY IN**.
❽Ühendage stereokaabel aluspaneeliga ja toote pordiga **FREEZE FRAME IN**.

Aluspaneeli paigaldamine

– Aluspaneeli kinnitamiseks kasutage pakendis sisalduvaid kruvisid. Ärge kinnitage kruvisid liigselt jõudu rakendades. Toode võib viga saada.
– IR-puutesisestuses võib esineda tõrkeid, kui seade on otsese või peegelduva päikesevalguse või muu ereda valguse käes. Vältige monitori paigaldamisel kohti, mis on metallhalogeniid-, hõõg- või halogeenlampide või päikeseküllaste akende läheduses.

Puutefunktsiooni kasutamine

❶Ühendage OCM-kaabel aluspaneeliga ja toote pordiga **TRAY IN**.
❷Ühendage stereokaabel aluspaneeliga ja toote pordiga **FREEZE FRAME IN**.
❸Puutefunktsiooni kasutamiseks võrguboksi (müüakse eraldi) või tootega ühendatud arvutiga ühendage toote port **TOUCH OUT** arvuti puutekaabli abil võrguboksi või arvuti USB-pordiga.

– See on A-klassi toode. Koduses keskkonnas võib see toode põhjustada raadiohäireid, mille korral võib kasutajal olla vaja sobivaid meetmeid rakendada.
– Teabe saamiseks Samsungi keskkonnaga seotud panuse ja tootepõhiste regulatiivsete kohustuste, nagu REACH, WEEE ja akud, kohta külastage aadressi http://www.samsung.com/uk/aboutsamsung/samsungelectronics/corporatecitizenship/data_corner.html
– Seadme täpsemate tehniliste andmete vaatamiseks külastage ettevõtte Samsung Electronics veebilehte.

| Suomi

Pika-asetusopas

– Tuotteen suositeltu päivittäinen käyttöaika on alle 24 tuntia. Jos tuotetta käytetään enemmän kuin 24 tuntia päivässä, takuu voi raueta.
– Tuotteiden väri ja ulkoasu saattavat vaihdella ja teknisiä tietoja voidaan laitteen toiminnan parantamiseksi muuttaa ilman ennakkoilmoitusta.
– Saat lisätietoja lataamalla käyttöoppaan sivustosta.

Lue edellisellä sivulla olevat kuvaukset.

Osien tarkistaminen

(1) Pika-asetusopas (2) Takuukortti (Ei saatavilla joillain alueilla) (3) Säädösopas (4) Virtajohto (5) Leclanche-tyyppiset kuivaparistot (x 2, kaukosäätimeen) (Ei saatavilla joillain alueilla) (6) Kaukosäädin (7) RS232C(IN) -sovitin (8) Kelkka (9) Ruuvi (M4L8, 11 kpl.) (10) OCM-kaapeli (11) USB-kaapeli (12) Stereokaapeli (13) Pidikerengas (4 kpl.)

Jos pakkauksesta puuttuu jokin osa, ota yhteyttä siihen jälleenmyyjään, jolta ostit laitteen.
Osat voivat olla erilaisia eri alueilla.

Ohjauspaneeli

❶Käynnistä laite.
Jos painat ⏻-painiketta, kun laitteeseen on kytketty virta, hallintavalikko tulee näyttöön.
–Voit poistua kuvaruutuvalikosta painamalla ohjauspaneelin näppäintä vähintään yhden sekunnin ajan.
❷Siirry ylemmän tai alemman tason valikkoon. Voit myös säätää asetuksen arvoa.
❸Siirry vasempaan tai oikeaan valikkoon.
❹Kaukosäätimen anturi
Suuntaa kaukosäädin laitteen etuosassa olevaa tunnistinta kohti ja suorita haluamasi toiminto painamalla sitä vastaavaa kaukosäätimen painiketta.

Kelkka

❶Pysäytä näyttö.
❷Näytä näyttölaitteen valikot.
❸Kytkee laitteen päälle tai pois päältä.
❹USB-muistilaitteen liitäntä
–Työnnä USB-portin kannen yläosaa ylöspäin.
❺Yhdistäminen lähdelaitteeseen HDMI-kaapelin avulla
❻Liitäntä Touchin kytkemiseksi tietokoneeseen.
❼Kytke OCM-kaapeli kelkkaan ja laitteen **TRAY IN** -porttiin.
❽Kytke stereokaapeli kelkkaan ja laitteen **FREEZE FRAME IN** -porttiin.

Kelkan asentaminen

– Kun kiinnität kelkan, käytä paketissa olevia ruuveja. Älä kiristä ruuveja liian voimakkaasti. Laite voi vahingoittua.
– IR-kosketussyöte voi toimia väärin, jos laite altistuu suoralle auringonvalolle, sen heijastumalle tai muulle kirkkaalle valolle. Kun asennat valvontalaitetta, vältä sijaintia, jonka lähellä on monimetalli-, loisteputki- tai halogeenilamppu sekä suorassa auringonvalossa olevia ikkunoita.

Kosketustoiminnon käyttäminen

❶Kytke OCM-kaapeli kelkkaan ja laitteen **TRAY IN** -porttiin.
❷Kytke stereokaapeli kelkkaan ja laitteen **FREEZE FRAME IN** -porttiin.
❸Jos haluat käyttää kosketustoimintoa laitteeseen kytketyn digiboksin (myytävänä erikseen) tai tietokoneen kanssa, kytke laitteen **TOUCH OUT** -portti digiboksin tai tietokoneen USB-porttiin tietokonekosketuskaapelilla.

– Tämä on luokan A tuote. Tämä tuote saattaa aiheuttaa radiohäiriöitä asuinympäristöissä, jolloin käyttäjä saattaa joutua tekemään korjaavia toimia.
– Tietoja Samsungin ympäristösitoumuksista ja tuotekohtaisista oikeudellisista velvoitteista, kuten REACH, WEEE ja akut, on osoitteessa http://www.samsung.com/uk/aboutsamsung/samsungelectronics/corporatecitizenship/data_corner.html
– Lisätietoja laitteiden ominaisuuksista on Samsung Electronicsin verkkosivustossa.

| Français

Guide de configuration rapide

– Il est recommandé d'utiliser ce produit moins de 24 heures par jour. L'utilisation quotidienne du produit pendant une durée supérieure à 24 heures peut entraîner l'annulation de la garantie.
– La couleur et l'aspect du produit peuvent varier en fonction du modèle, et ses spécifications peuvent être modifiées sans préavis pour des raisons d'amélioration des performances.
– Téléchargez le manuel utilisateur du site Web pour obtenir plus de détails.

Reportez-vous aux descriptions de la page précédente.

Vérification des composants

(1) Guide de configuration rapide (2) Carte de garantie (Non disponible dans certains pays) (3) Guide réglementaire (4) Cordon d'alimentation (5) Piles sèches type Leclanche (x 2, pour la télécommande) (Non disponible dans certains pays) (6) Télécommande (7) Adaptateur RS232C(IN) (8) Plateau (9) Vis (M4L8, 11 EA) (10) Câble OCM (11) Câble USB (12) Câble stéréo (13) Anneau de maintien (4 EA)

S'il manque le moindre composant, contactez le revendeur auprès duquel vous avez acheté le produit.
Les composants peuvent être différents suivant la région.

Panneau de configuration

❶Met l'appareil sous tension.
Si vous appuyez sur le bouton ⏻ alors que l'appareil est allumé, le menu de commande s'affiche.
–Pour quitter le menu OSD, appuyez sur le bouton du panneau et maintenez-le enfoncé pendant au moins une seconde.
❷Passez au menu supérieur ou au menu inférieur. Vous pouvez aussi ajuster la valeur d'une option.
❸Passez au menu de gauche ou au menu de droite.
❹Capteur de la télécommande
Appuyez sur un bouton de la télécommande tout en pointant cette dernière vers le capteur situé à l'avant du produit pour exécuter la fonction correspondante.

Plateau

❶Mettez l'écran en pause.
❷Affichez les menus du dispositif d'affichage.
❸Permet d'activer ou de désactiver le produit.
❹Permet de se connecter à un périphérique de mémoire USB.
–Poussez la partie supérieure du couvercle du port USB.
❺Permet le branchement à un périphérique source via un câble HDMI.
❻Connecte la fonctionnalité Touch à un PC.
❼Connectez le câble OCM au plateau et au port **TRAY IN** du produit.
❽Connectez le câble stéréo au plateau et au port **FREEZE FRAME IN** du produit.

Installation du plateau

– Lors de la fixation du plateau, utilisez les vis fournies avec l'ensemble. Ne serrez pas trop les vis. Le produit pourrait être endommagé.
– Il est possible que la saisie tactile infrarouge ne fonctionne pas correctement si le périphérique est exposé à des rayons du soleil directs ou réfléchis ou à d'autres éclairages lumineux. Lors de l'installation du moniteur, évitez les lieux à proximité de lampes aux halogénures, incandescentes ou halogènes ou avec des fenêtres éclairées par le soleil.

Utilisation de la fonction tactile

❶Connectez le câble OCM au plateau et au port **TRAY IN** du produit.
❷Connectez le câble stéréo au plateau et au port **FREEZE FRAME IN** du produit.
❸Si vous souhaitez utiliser la fonction tactile avec un boîtier réseau (vendu séparément) ou un ordinateur connecté au produit, utilisez le câble tactile PC pour connecter le port **TOUCH OUT** du produit au port USB du boîtier réseau ou de l'ordinateur.

– Ce produit est de classe A. Dans un environnement domestique, ce produit peut provoquer des interférences radio, auquel cas l'utilisateur sera amené à prendre des mesures appropriées.
– Pour toute information sur les engagements de Samsung en faveur de la protection de l'environnement et sur les obligations réglementaires adoptées, comme le règlement REACH, la directive WEEE, les batteries, visitez la page http://www.samsung.com/uk/aboutsamsung/samsungelectronics/corporatecitizenship/data_corner.html
– Pour les spécifications détaillées de l'appareil, veuillez visiter le site Web de Samsung Electronics.

| Deutsch

Kurzanleitung zur Konfiguration

– Das Gerät sollte nicht mehr als 24 Stunden täglich verwendet werden. Wenn das Gerät länger als 24 Stunden pro Tag verwendet wird, erlischt möglicherweise die Garantie.
– Farbe und Aussehen des Geräts sind geräteabhängig, und jederzeitige Änderungen der technischen Daten des Geräts zum Zweck der Leistungssteigerung sind vorbehalten.
– Weitere Informationen finden Sie im Benutzerhandbuch, das Sie von der Website herunterladen können.

Berücksichtigen Sie die Beschreibungen auf der vorherigen Seite.

Überprüfen des Lieferumfangs

(1) Kurzanleitung zur Konfiguration (2) Garantiekarte (nicht überall verfügbar) (3) Erklärungen zur Einhaltung gesetzlicher Vorschriften (4) Netzkabel (5) Zink-Kohle-Trockenbatterien (x 2, für die Fernbedienung) (nicht überall verfügbar) (6) Fernbedienung (7) RS232C(IN)-Adapter (8) Leiste (9) Schraube (M4L8, 11 Stück) (10) OCM-Kabel (11) USB-Kabel (12) Stereokabel (13) Halter-Ring (4 Stück)

Wenn Komponenten fehlen, wenden Sie sich an den Anbieter, bei dem Sie das Gerät gekauft haben.
Der Inhalt der Lieferkiste kann sich je nach Standort unterscheiden.

Systemsteuerung

❶Einschalten des Geräts.
Wenn Sie die Taste ⏻ drücken, während das Gerät eingeschaltet ist, wird das Steuerungsmenü geöffnet.
–Drücken Sie zum Schließen des OSD-Menüs die Steuerungstaste mindestens 1 Sekunde.
❷Geht zum oberen oder unteren Menü. Sie können damit auch den Wert einer Option ändern.
❸Geht zum linken oder rechten Menü.
❹Fernbedienungssensor
Drücken Sie auf eine Taste auf der Fernbedienung, während Sie auf den Sensor an der Vorderseite des Geräts zielen, um die entsprechende Funktion auszuführen.

Leiste

❶Stellen Sie den Bildschirm auf Pause.
❷Menüs des Anzeigegeräts anzeigen.
❸Ein- bzw. Ausschalten des Produkts.
❹Zum Anschluss eines USB-Speichergeräts.
–Schieben Sie den oberen Teil der USB-Port-Abdeckung nach oben.
❺Zum Anschluss eines Quellgeräts über ein HDMI-Kabel.
❻Verbindet den Touch mit einem PC.
❼Verbinden Sie das OCM-Kabel mit der Leiste und dem Anschluss **TRAY IN** am Gerät.
❽Verbinden Sie das Stereokabel mit der Leiste und dem Anschluss **FREEZE FRAME IN** am Gerät.

Anbringen der Leiste

– Verwenden Sie zum Befestigen der Leiste die Schrauben aus dem Lieferumfang des Geräts. Ziehen Sie die Schrauben nicht mit übermäßiger Kraft an. Das Gerät könnte dadurch beschädigt werden.
– Die IR-Toucheingabe funktioniert möglicherweise nicht, wenn das Gerät direktem oder reflektiertem Sonnenlicht oder einer anderen hellen Lichtquelle ausgesetzt ist. Der Monitor sollte nicht in der Nähe von Halogen-Metalldampf-, Glüh- oder Halogenlampen oder in der Nähe von Fenstern mit Sonneneinstrahlung installiert werden.

Verwendung der Touch-Funktion

❶Verbinden Sie das OCM-Kabel mit der Leiste und dem Anschluss **TRAY IN** am Gerät.
❷Verbinden Sie das Stereokabel mit der Leiste und dem Anschluss **FREEZE FRAME IN** am Gerät.
❸Um die Touch-Funktion mit einer Netzwerkbox (separat erhältlich) oder einem an das Gerät angeschlossenen Computer zu verwenden, verbinden Sie den **TOUCH OUT**-Anschluss am Gerät über ein PC-Touch-Kabel mit dem USB-Anschluss an der Netzwerkbox oder dem Computer.

– Dies ist ein Produkt der Klasse A. In einer häuslichen Umgebung kann dieses Produkt Funkstörungen verursachen. In solchen Fällen obliegt es dem Nutzer, angemessene Maßnahmen zu ergreifen.
– Für Informationen zum Umweltengagement und produktspezifischen regulatorischen Verpflichtungen von Samsung, z. B. REACH, WEEE, Batterien, besuchen Sie http://www.samsung.com/uk/aboutsamsung/samsungelectronics/corporatecitizenship/data_corner.html
– Detaillierte technischen Daten des Geräts finden Sie auf der Website von Samsung Electronics.

| Ελληνικά

Οδηγός γρήγορης εγκατάστασης

– Οι συνιστώμενες ώρες χρήσης ανά ημέρα για αυτό το προϊόν είναι λιγότερες από 24 ώρες. Εάν το προϊόν χρησιμοποιείται για περισσότερες από 24 ώρες την ημέρα, η εγγύηση μπορεί να καταστεί άκυρη.
– Το χρώμα και η εμφάνιση ενδέχεται να διαφέρουν ανάλογα με το προϊόν και οι προδιαγραφές υπόκεινται σε αλλαγή χωρίς προειδοποίηση για λόγους βελτίωσης της απόδοσης.
– Πραγματοποιήστε λήψη του εγχειριδίου χρήσης από την τοποθεσία web για περισσότερες λεπτομέρειες.

Ανατρέξτε στις περιγραφές που θα βρείτε στην προηγούμενη σελίδα.

Έλεγχος των μερών

(1) Οδηγός γρήγορης εγκατάστασης (2) Κάρτα εγγύησης (Δεν διατίθεται σε ορισμένες περιοχές) (3) Οδηγός κανονισμών (4) Καλώδιο ρεύματος (5) Ξηρό στοιχείο Leclanche (x 2, για το τηλεχειριστήριο) (Δεν διατίθεται σε ορισμένες περιοχές) (6) Τηλεχειριστήριο (7) Προσαρμογέας RS232C(IN) (8) Βάση (9) Βίδες (M4L8, 11 τεμάχια) (10) Καλώδιο OCM (11) Καλώδιο USB (12) Στερεοφωνικό καλώδιο (13) Δακτύλιος στερέωσης (4 τεμάχια)

Επικοινωνήστε με το κατάστημα από όπου αγοράσατε το προϊόν εάν λείπουν κάποια μέρη.
Τα μέρη ενδέχεται να διαφέρουν σε διαφορετικές περιοχές.

Πίνακας ελέγχου

❶Ενεργοποίηση της συσκευής.
Εάν πατήσετε το κουμπί ⏻ με ενεργοποιημένη τη συσκευή, εμφανίζεται το μενού στοιχείων ελέγχου.
–Για έξοδο από το μενού OSD, πατήστε παρατεταμένα το κουμπί επιλογής για τουλάχιστον ένα δευτερόλεπτο.
❷Μετάβαση στο ανώτερο ή το κατώτερο μενού. Επίσης, μπορείτε να προσαρμόσετε την τιμή μιας επιλογής.
❸Μετάβαση στο αριστερό ή το δεξί μενού.
❹Απομακρυσμένος αισθητήρας
Πατήστε ένα κουμπί στο τηλεχειριστήριο προς την κατεύθυνση του αισθητήρα στο μπροστινό μέρος του προϊόντος για να εκτελέσετε την αντίστοιχη λειτουργία.

Βάση

❶Πάγωμα της οθόνης.
❷Προβάλλετε μενού στη συσκευή προβολής.
❸Ενεργοποιεί ή απενεργοποιεί το προϊόν.
❹Συνδέεται σε συσκευή μνήμης USB.
–Τραβήξτε το επάνω μέρος του καλύμματος της θύρας USB.
❺Συνδέεται σε μια συσκευή πηγής μέσω καλωδίου HDMI.
❻Χρησιμοποιείται για τη σύνδεση του Touch σε υπολογιστή.
❼Συνδέστε το καλώδιο OCM στη βάση και στη θύρα **TRAY IN** του προϊόντος.
❽Σύνδεση του στερεοφωνικού καλωδίου στη βάση και στη θύρα **FREEZE FRAME IN** του προϊόντος.

Τοποθέτηση της βάσης

– Για την τοποθέτηση της βάσης χρησιμοποιήστε τις βίδες που περιλαμβάνονταν στη συσκευασία. Μην σφίγγετε τις βίδες με μεγάλη δύναμη. Μπορεί να προκληθεί ζημιά στο προϊόν.
– Η λειτουργία αφής IR ενδέχεται να δυσλειτουργεί εάν η συσκευή βρίσκεται σε άμεσο ή αντανακλώμενο ηλιακό φως ή σε άλλη πηγή φωτός. Κατά την εγκατάσταση της οθόνης αποφεύγετε τοποθεσίες με λαμπτήρες μεταλλικών αλογονιδίων, πυρακτώσεως ή αλογόνου σε κοντινή απόσταση και τοποθεσίες κοντά σε παράθυρα με ηλιακό φως.

Χρήση της λειτουργίας αφής

❶Συνδέστε το καλώδιο OCM στη βάση και στη θύρα **TRAY IN** του προϊόντος.
❷Σύνδεση του στερεοφωνικού καλωδίου στη βάση και στη θύρα **FREEZE FRAME IN** του προϊόντος.
❸Για να χρησιμοποιήσετε τη λειτουργία αφής με συνδεδεμένη στο προϊόν μια συσκευή δικτύου (πωλείται ξεχωριστά) ή έναν υπολογιστή, χρησιμοποιήστε το καλώδιο PC Touch για να συνδέσετε τη θύρα **TOUCH OUT** του προϊόντος στη θύρα USB της συσκευής δικτύου ή του υπολογιστή.

– Αυτό το προϊόν εμπίπτει στην κατηγορία προϊόντων κλάσης A. Σε οικιακές συνθήκες αυτό το προϊόν ενδέχεται να προκαλέσει ραδιοπαρεμβολές, και σε αυτήν την περίπτωση ο χρήστης ενδέχεται να χρειαστεί να λάβει πρόσθετα μέτρα.
– Για πληροφορίες σχετικά με τις περιβαλλοντικές δεσμεύσεις της Samsung και τις κανονιστικές υποχρεώσεις που αφορούν το προϊόν, π.χ. REACH, WEEE, μπαταρίες, επισκεφθείτε τη διεύθυνση http://www.samsung.com/uk/aboutsamsung/samsungelectronics/corporatecitizenship/data_corner.html
– Για λεπτομερείς προδιαγραφές της συσκευής, επισκεφτείτε την ιστοσελίδα της Samsung Electronics.

| Magyar

Gyors telepítési útmutató

– A termék javasolt napi használati ideje legfeljebb 24 óra. A termék napi 24 óránál nagyobb igénybevétele esetén a garancia érvényét vesztheti.
– A termék színe és kialakítása a típustól függően eltérhet, és a termék műszaki jellemzői a teljesítmény javítása céljából előzetes értesítés nélkül megváltozhatnak.
– További információért töltse le a felhasználói kézikönyvet a weboldalról.

Lásd a leírásokat az előző oldalon.

Az alkatrészek meglétének ellenőrzése

(1) Gyors telepítési útmutató (2) Garanciakártya (Nem mindenhol érhető el) (3) Szabályozó útmutató (4) Tápkábel (5) Leclanché-típusú szárazelem (2db, a távirányítóhoz) (Nem mindenhol érhető el) (6) Távirányító (7) RS232C(IN) adapter (8) Tálca (9) Csavar (M4L8, 11 db) (10) OCM kábel (11) USB kábel (12) Sztereó kábel (13) Tartógyűrű (4 db)

Ha bármelyik alkatrész hiányzik, forduljon a forgalmazóhoz.
Az alkatrészek térségenként eltérhetnek.

Vezérlőpanel

❶Kapcsolja be a készüléket.
Ha megnyomja a ⏻ gombot a készülék bekapcsolt állapotában, akkor megjelenik a vezérlő menü.
–A képernyő menüből való kilépéshez nyomja meg és tartsa lenyomva a panel gombot legalább egy másodpercig.
❷Lépjen a felső vagy az alsó menüre. Módosíthatja az egyes opciók értékét is.
❸Lépjen a jobb vagy a bal oldali menüre.
❹A távirányító érzékelője
Nyomjon meg egy gombot a távirányítón, miközben a készülék előlapján levő érzékelőre mutat, a megfelelő funkció elvégzéséhez.

Tálca

❶A képernyő szüneteltetése.
❷A kijelzőeszköz menüinek megtekintése.
❸A készülék be- és kikapcsolása.
❹USB-memóriaeszköz csatlakoztatása.
–Nyomja felfelé az USB port fedelének felső részét.
❺Csatlakozás jelforrás készülékhez HDMI kábellel.
❻Az Touch csatlakoztatása számítógéphez.
❼Csatlakoztassa az OCM-kábelt a tálcához és a készülék **TRAY IN** bemenetéhez.
❽Csatlakoztassa a sztereó kábelt a tálcához és a készülék **FREEZE FRAME IN** bemenetéhez.

A Tálca felszerelése

– A Tálca felerősítése során a csomagban található csavarokat használja. Ne húzza meg túl nagy erővel a csavarokat. A készülék megsérülhet.
– Az IR érintéses bevitel hibásan működhet, ha a készülék közvetlen vagy visszaverődő napfénynek, illetve egyéb erős fénynek van kitéve. A monitor telepítése során kerülje az olyan helyeket, amelyek közelében fém-halogén lámpa, izzólámpa vagy halogén lámpa található, valamint a napsütötte ablakok közelében levő helyeket.

Az érintőképernyő funkció használata

❶Csatlakoztassa az OCM-kábelt a tálcához és a készülék **TRAY IN** bemenetéhez.
❷Csatlakoztassa a sztereó kábelt a tálcához és a készülék **FREEZE FRAME IN** bemenetéhez.
❸Az érintőképernyő funkciónak a készülékhez csatlakoztatott (külön kapható) hálózati dobozzal történő alkalmazásához használjon egy PC Touch kábelt a készülék **TOUCH OUT** bemenetének és a számítógép vagy hálózati doboz USB bemenetének összekötéséhez.

– Ez egy A osztályú készülék. Lakossági környezetben a készülék rádióinterferenciát okozhat, ez esetben szükség lehet a felhasználó által tett megfelelő intézkedésekre.
– A Samsung környezetvédelmi elkötelezettségeivel és termékspecifikus szabályozási követelményekkel kapcsolatos információkért, például REACH, WEEE és elemek, látogasson el a http://www.samsung.com/uk/aboutsamsung/samsungelectronics/corporatecitizenship/data_corner.html weboldalra.
– Az eszközök részletes műszaki adataiért látogasson el a Samsung Electronics honlapjára.

| Italiano

Guida di installazione rapida

– L'utilizzo giornaliero massimo consigliato per questo prodotto è di 24 ore. Se il prodotto viene utilizzato per più di 24 ore al giorno, la garanzia potrebbe essere invalidata.
– Il colore e l'aspetto possono variare a seconda del prodotto, inoltre le specifiche sono soggette a modifica senza preavviso allo scopo di migliorare le prestazioni del prodotto.
– Per ulteriori dettagli, è possibile scaricare il manuale utente dal sito Web.

Fare riferimento alle descrizioni riportate alla pagina precedente.

Verifica dei componenti

(1) Guida di installazione rapida (2) Garanzia (Non disponibile in alcuni paesi) (3) Guida alle normative vigenti (4) Cavo di alimentazione (5) Batterie a secco Leclanché (x 2, per il telecomando) (Non disponibile in alcuni paesi) (6) Telecomando (7) Adattatore RS232C (IN) (8) Barra (9) Viti (M4L8, x11) (10) Cavo OCM (11) Cavo USB (12) Cavo stereo (13) Anello di ritenuta (x4)

Se alcuni componenti risultassero mancanti, rivolgersi al punto vendita presso il quale è stato acquistato il prodotto.
I componenti possono variare in base alla località.

Pannello di controllo

❶Consente di accendere il prodotto.
Se si preme il tasto ⏻ mentre il prodotto è acceso, verrà visualizzato il menu di controllo.
–Per uscire dal menu OSD, tenere premuto il tasto del pannello per almeno un secondo.
❷Consente di spostarsi al menu superiore o inferiore nonché di regolare il valore di un'opzione.
❸Consente di spostarsi al menu di sinistra o destra.
❹Sensore remoto
Per eseguire una funzione, premere il pulsante corrispondente sul telecomando puntando quest'ultimo in direzione del sensore sulla parte frontale del prodotto.

Barra

❶Consente di mettere in pausa lo schermo.
❷Consente di visualizzare i menu dello schermo.
❸Consente di accendere o spegnere il prodotto.
❹Consente il collegamento a un dispositivo di memoria USB.
–Sollevare la parte superiore della copertura della porta USB.
❺Consente il collegamento a un dispositivo sorgente mediante un cavo HDMI.
❻Consente il collegamento di Touch a un PC.
❼Collegare il cavo OCM alla barra e alla porta **TRAY IN** del prodotto.
❽Collegare il cavo stereo alla barra e alla porta **FREEZE FRAME IN** del prodotto.

Installazione della barra

– Quando si collega la barra, utilizzare le viti fornite con l'imballaggio. Non applicare eccessiva forza mentre si fissano le viti. Il prodotto potrebbe danneggiarsi.
– Il tocco touch IR potrebbe non funzionare correttamente se il dispositivo è esposto direttamente o indirettamente alla luce solare o altre fonti luminose. Durante l'installazione del monitor, evitare posizioni vicine a lampade a ioduri metallici, alogene o incandescenti o vicino a finestre esposte alla luce solare.

Utilizzo della funzione touch

❶Collegare il cavo OCM alla barra e alla porta **TRAY IN** del prodotto.
❷Collegare il cavo stereo alla barra e alla porta **FREEZE FRAME IN** del prodotto.
❸Per utilizzare la funzione touch con un computer o con un box di rete (venduto separatamente) collegato al prodotto, utilizzare il cavo touch PC per collegare la porta **TOUCH OUT** del prodotto alla porta USB del computer o del box di rete.

– Questo è un prodotto di classe A. Nell'ambito di un ambiente domestico potrebbe generare interferenze radio, rendendo necessario per l'utente adottare misure adeguate.
– Per informazioni sugli impegni ambientali assunti da Samsung e gli obblighi normativi specifici del prodotto, ad es. REACH, WEEE, batterie, visitare la pagina http://www.samsung.com/uk/aboutsamsung/samsungelectronics/corporatecitizenship/data_corner.html
– Per le specifiche dettagliate del dispositivo, visitare il sito Web Samsung Electronics.

| Latviešu

Ātrās uzstādīšanas pamācība

– Ieteicamais izstrādājuma lietošanas ilgums ir 24 stundas dienā. Ja izstrādājums tiek lietots ilgāk par 24 stundām dienā, var tikt anulēta garantija.
– Krāsa un izskats var atšķirties atkarībā no izstrādājuma. Lai uzlabotu izstrādājuma veiktspēju, tā specifikācijas var tikt mainītas bez iepriekšēja brīdinājuma.
– Lai iegūtu papildinformāciju, lejupielādējiet lietošanas rokasgrāmatu no tīmekļa vietnes.

Skatiet aprakstus iepriekšējā lappusē.

Sastāvdaļu pārbaude

(1) Ātrās uzstādīšanas pamācība (2) Garantijas karte (nav pieejams dažās atrašanās vietās) (3) Normatīvā dokumentācija (4) Strāvas vads (5) Leklanšē tipa sausās baterijas (2 gab., tālvadības pultij) (nav pieejams dažās atrašanās vietās) (6) Tālvadības pults (7) RS232C(IN) adapteris (8) Paliktnis (9) Skrūves (M4L8, 11 gab.) (10) OCM kabelis (11) USB kabelis (12) Stereo kabelis (13) Turētāja gredzens (4 gab.)

Ja kāda no izstrādājuma sastāvdaļām trūkst, sazinieties ar tā pārdevēju.
Dažādās atrašanās vietās sastāvdaļas var atšķirties.

Vadības panelis

❶Ieslēdziet izstrādājumu.
Nospiežot pogu ⏻, kad izstrādājums ir ieslēgts, tiks parādīta vadības izvēlne.
–Lai izietu no OSD izvēlnes, nospiediet un vismaz vienu sekundi turiet nospiestu paneļa taustiņu.
❷Pārvietojieties uz augšējo vai apakšējo izvēlni. Varat pielāgot arī opcijas vērtību.
❸Pārvietojieties uz labajā vai kreisajā pusē esošo izvēlni.
❹Tālvadības pults sensors
Lai veiktu atbilstošo funkciju, nospiediet tālvadības pults pogu, pavēršot pulti izstrādājuma priekšpusē esošā sensora virzienā.

Paliktnis

❶Pauzējiet ekrānu.
❷Skatiet displeja ierīces izvēlnes.
❸Ieslēdz vai izslēdz izstrādājumu.
❹Savieno ar USB atmiņas ierīci.
–Pastumiet uz augšu USB porta pārsega augšdaļu.
❺Avota ierīces pievienošana, izmantojot HDMI kabeli.
❻Izmanto, lai savienotu Touch ar datoru.
❼Pievienojiet OCM kabeli paliktnim un izstrādājuma **TRAY IN** pieslēgvietai.
❽Izmantojot stereokabeli, savienojiet paliktni ar izstrādājuma pieslēgvietu **FREEZE FRAME IN**.

Paliktņa uzstādīšana

– Lai pievienotu paliktni, izmantojiet komplektācijā iekļautās skrūves. Nepievelciet skrūves pārāk cieši. Pretējā gadījumā varat sabojāt izstrādājumu.
– IR skārienievade var nedarboties pareizi, ja ierīce ir pakļauta tiešas vai atstarotas saules gaismas ietekmei vai cita spilgtas gaismas ietekmei. Kad uzstādāt monitoru, izvairieties no vietām, kuru tuvumā atrodas metālhalogēnspuldzes, halogēnspuldzes vai kvēlspuldzes, kā arī saules apspīdēti logi.

Skāriena funkcijas lietošana

❶Pievienojiet OCM kabeli paliktnim un izstrādājuma **TRAY IN** pieslēgvietai.
❷Izmantojot stereokabeli, savienojiet paliktni ar izstrādājuma pieslēgvietu **FREEZE FRAME IN**.
❸Lai skāriena funkciju izmantotu ar datoru vai izstrādājumam pievienotu tīkla bloku (iegādājams atsevišķi), izmantojiet datora skāriena funkcijas kabeli, lai izstrādājuma pieslēgvietu **TOUCH OUT** savienotu ar datora vai tīkla bloka USB pieslēgvietu.

– Šis ir A klases izstrādājums. Mājas apstākļos šis izstrādājums var izraisīt radiosakaru traucējumus, tādā gadījumā lietotājam var būt nepieciešams veikt atbilstošas darbības.
– Papildinformāciju par Samsung vides aizsardzības pasākumiem un izstrādājumam raksturīgajiem normatīvajiem pienākumiem, piemēram, REACH, WEEE, akumulatoriem, apmeklējiet vietni http://www.samsung.com/uk/aboutsamsung/samsungelectronics/corporatecitizenship/data_corner.html
– Lai uzzinātu detalizētas ierīces specifikācijas, apmeklējiet Samsung Electronics tīmekļa vietni.

| Lietuvių kalba

Greitos sąrankos vadovas

– Šį gaminį rekomenduojame naudoti mažiau nei 24 val. per dieną. Jei gaminys naudojamas ilgiau nei 24 val. per dieną, galima netekti teisės į garantiją.
– Atsižvelgiant į gaminį, spalva ir išvaizda gali skirtis, siekiant pagerinti gaminio veikimo efektyvumą specifikacijos gali būti keičiamos be išankstinio įspėjimo.
– Jei reikia daugiau informacijos, iš svetainės atsisiųskite naudotojo vadovą.

Žr. ankstesniame puslapyje pateikiamus aprašymus.

Sudedamųjų dalių tikrinimas

(1) Greitos sąrankos vadovas (2) Garantijos kortelė (Neprieinama kai kuriose vietovėse) (3) Nustatymų vadovas (4) Maitinimo laidas (5) Leklanšė tipo sausieji elementai (2 vnt., nuotolinio valdymo pultui) (Neprieinama kai kuriose vietovėse) (6) Nuotolinio valdymo pultas (7) RS232C(IN) adapteris (8) Dėklas (9) Varžtas (M4L8, 11 EA) (10) OCM laidas (11) USB laidas (12) Stereokabelis (13) Laikiklio žiedas (4 EA)

Jeigu trūksta sudedamųjų dalių, kreipkitės į pardavėją, iš kurio įsigijote šį gaminį.
Sudedamosios dalys skirtinguose regionuose gali būti skirtingos.

Valdymo skydelis

❶Gaminys įjungiamas.
Jei paspausite mygtuką ⏻, kai gaminys įjungtas, bus rodomas valdymo meniu.
–Jei norite išeiti iš ekrano rodinių meniu, laikykite nuspaudę valdymo klavišą bent vieną sekundę.
❷Pereinama prie apatinio ar viršutinio meniu. Be to, galite sureguliuoti parinkties vertę.
❸Pereinama prie kairiojo ar dešiniojo meniu.
❹Nuotolinis jutiklis
Nukreipę į gaminio priekyje esantį jutiklį, paspauskite nuotolinio valdymo pulto mygtuką, kad atliktumėte atitinkamą funkciją.

Dėklas

❶Pristabdomas ekranas.
❷Peržiūrėkite vaizdo įrenginio meniu.
❸Įjungia arba išjungia gaminį.
❹Prijungiamas USB atminties įrenginys.
–Paspauskite viršutinę USB jungties dangtelio dalį.
❺Prijungiama prie šaltinio įrenginio HDMI kabeliu.
❻Prijungia „Touch" prie kompiuterio.
❼Prijunkite OCM laidą prie dėklo ir gaminio **TRAY IN** prievado.
❽Prijungiamas stereolaidas prie dėklo ir gaminio **FREEZE FRAME IN** prievado.

Dėklo montavimas

– Tvirtindami dėklą naudokite pakuotėje pateiktus varžtus. Nesukite varžtų per stipriai. Gaminį galite sugadinti.
– IR jutiklinė įvestis gali veikti netinkamai, jei įrenginį veikia tiesioginiai arba atspindimi saulės spinduliai ar kitokia ryški šviesa. Stenkitės nestatyti monitoriaus prie fluorescencinių, kaitinamųjų arba halogeninių lempų ir prie saulės apšviečiamų langų.

Lietimo funkcijos naudojimas

❶Prijunkite OCM laidą prie dėklo ir gaminio **TRAY IN** prievado.
❷Prijungiamas stereolaidas prie dėklo ir gaminio **FREEZE FRAME IN** prievado.
❸Jei jutiklinę funkciją norite naudoti su prie gaminio prijungta tinklo dėžute (parduodama atskirai) ar kompiuteriu, gaminio **TOUCH OUT** prievadą sujunkite su tinklo dėžutės ar kompiuterio prievadu, naudodami „PC Touch" laidą.

– Tai yra A klasės gaminys. Buitinėje aplinkoje šis gaminys gali sukelti radijo dažnių trukdžius, todėl naudotojui gali tekti imtis atitinkamų priemonių.
– Daugiau informacijos apie „Samsung" aplinkos apsaugos įsipareigojimus ir gaminio specifikacijų reikalavimus, pvz., REACH, WEEE, baterijas, rasite apsilankę adresu http://www.samsung.com/uk/aboutsamsung/samsungelectronics/corporatecitizenship/data_corner.html
– Jei reikia išsamių įrenginio specifikacijų, apsilankykite „Samsung Electronics" svetainėje.

| Norsk

Hurtigoppsettveiledning

– Anbefalt brukstid for dette produktet er mindre enn 24 timer per dag. Hvis produktet brukes mer enn 24 timer per dag, kan det gjøre garantien ugyldig.
– Fargen og utseendet kan variere avhengig av produktet, og spesifikasjonene kan endres uten forvarsel for å forbedre ytelsen.
– Last ned brukerhåndboken fra nettstedet hvis du ønsker flere opplysninger.

Se beskrivelsene på forrige side.

Kontrollere komponentene

(1) Hurtigoppsettveiledning (2) Garantikort (Ikke tilgjengelig enkelte steder) (3) Veiledning om lover og forskrifter (4) Strømledning (5) Leclanche-type tørrelementer (x 2, for fjernkontrollen) (Ikke tilgjengelig enkelte steder) (6) Fjernkontroll (7) RS232C(IN) adapter (8) Brett (9) Skrue (M4L8, 11 EA) (10) OCM-kabel (11) USB-kabel (12) Stereokabel (13) Holderring (4 EA)

Kontakt leverandøren du kjøpte produktet av hvis det mangler noen komponenter.
Komponenter kan variere på forskjellige steder.

Kontrollpanel

❶Slå på produktet.
Hvis du trykker på ⏻ mens produktet er slått på, vises kontrollmenyen.
–Når du vil avslutte skjermmenyen, trykker du på paneltasten og holder den inne i minst ett sekund.
❷Gå til menyen over eller menyen under. Du kan også justere verdien til et alternativ.
❸Gå til menyen til venstre eller menyen til høyre.
❹Fjernkontrollsensor
Trykk på en knapp på fjernkontrollen som peker på sensoren på forsiden av produktet, for å utføre den tilhørende funksjonen.

Brett

❶Stopp skjermen.
❷Vis menyer på skjermenheten.
❸Slår produktet på eller av.
❹Kobler til en USB-minneenhet.
–Skyv den øvre delen av USB-portdekselet oppover.
❺Kobles til en kildeenhet via en HDMI-kabel.
❻Kobler Touch til en PC.
❼Koble OCM-kabelen til brettet og **TRAY IN**-porten på produktet.
❽Koble stereokabelen til brettet og **FREEZE FRAME IN**-porten på produktet.

Installere brettet

– Når du skal feste brettet, må du bruke skruene som ble levert sammen med pakken. Ikke stram skruene for hardt. Produktet kan bli skadet.
– IR-berøringsinndata kan fungere feil hvis enheten utsettes for direkte eller reflekteret sollys eller annet sterkt lys. Når du installerer skjermen, bør du unngå posisjoner i nærheten av metallhalid, glødelamper eller halogenlamper, og posisjoner i nærheten av vinduer som slipper inn sollys.

Bruke berøringsfunksjonen

❶Koble OCM-kabelen til brettet og **TRAY IN**-porten på produktet.
❷Koble stereokabelen til brettet og **FREEZE FRAME IN**-porten på produktet.
❸Hvis du vil bruke berøringsfunksjonen med en nettverksboks (selges separat) eller datamaskin koblet til produktet, bruker du PC-berøringskabelen til å koble **TOUCH OUT**-porten på produktet til USB-porten på nettverksboksen eller datamaskinen.

– Dette er et klasse A-produkt. I en privat husholdning kan dette produktet forårsake radiointerferens. I slike tilfeller må brukeren selv ta nødvendige forholdsregler.
– Du finner informasjon om Samsungs miljøengasjement og produktspesifikke juridiske forpliktelser, blant annet REACH, WEEE og bruk av batterier, på http://www.samsung.com/uk/aboutsamsung/samsungelectronics/corporatecitizenship/data_corner.html
– Du finner detaljerte spesifikasjoner for enheten på nettstedet til Samsung Electronics.

| Polski

Skrócona instrukcja konfiguracji

– Zalecany czas pracy produktu nie powinien przekraczać 24 godzin dziennie. W przypadku używania produktu przez czas dłuższy niż 24 godzin dziennie gwarancja może stracić ważność.
– Kolor i wygląd mogą się różnić w zależności od produktu. Jego specyfikacja może bez wcześniejszego powiadomienia ulec zmianie mającej na celu poprawę jakości pracy.
– Więcej informacji można uzyskać, pobierając instrukcję obsługi ze strony internetowej.

Należy się zapoznać z opisami na poprzedniej stronie.

Sprawdzanie zawartości

(1) Skrócona instrukcja konfiguracji (2) Karta gwarancyjna (Dostępna w zależności od kraju) (3) Instrukcja montażu (4) Kabel zasilający (5) Suche baterie okrągłe (2 szt., do pilota) (Dostępna w zależności od kraju) (6) Pilot (7) Adapter RS232C (IN) (8) Półka (9) Śruba (M4L8, 11 EA) (10) Kabel OCM (11) Kabel USB (12) Kabel stereo (13) Pierścień mocujący (4 EA)

Jeżeli brakuje jakichkolwiek elementów, skontaktuj się ze sprzedawcą produktu.
Zawartość opakowania może się różnić w zależności od miejsca zakupu.

Panel sterowania

❶Włączenie urządzenia.
Naciśnięcie przycisku ⏻, gdy urządzenie jest włączone spowoduje wyświetlenie menu sterowania.
–Aby wyjść z menu ekranowego, należy nacisnąć przycisk panelu i przytrzymać go przez przynajmniej jedną sekundę.
❷Wybór wyższej lub niższej opcji menu. Te przyciski umożliwiają również zmianę wartości opcji.
❸Wybór opcji menu po lewej lub prawej stronie.
❹Czujnik pilota
Aby skorzystać z wybranej funkcji, nacisnąć odpowiedni przycisk na pilocie sterowania skierowanym na czujnik umieszczony z przodu urządzenia.

Półka

❶Zatrzymanie obrazu wyświetlanego na ekranie.
❷Wyświetlanie menu urządzenia graficznego.
❸Włącza lub wyłącza produkt.
❹Do podłączenia urządzenia pamięci USB.
–Należy podnieść górną część pokrywy portu USB.
❺Podłączenie do urządzenia źródłowego za pomocą kabla HDMI.
❻Umożliwia podłączenie urządzenia Touch do komputera.
❼Kabel OCM podłączyć do półki i do portu **TRAY IN** produktu.
❽Kabel stereo podłączyć do półki i do portu **FREEZE FRAME IN** produktu.

Montaż półki

– Do montażu półki należy użyć śrub dołączonych do opakowania. Nie wolno mocować śrub z użyciem nadmiernej siły. W przeciwnym razie może dojść do uszkodzenia produktu.
– W przypadku wystawienia urządzenia na bezpośrednie lub pośrednie działanie promieni słonecznych lub innego jasnego światła urządzenie dotykowe na podczerwień może nie działać poprawnie. Podczas montażu monitora należy unikać miejsc w pobliżu lamp metalohalogenkowych, żarowych i halogenowych oraz w pobliżu nasłonecznionych okien.

Korzystanie z funkcji obsługi dotykowej

❶Kabel OCM podłączyć do półki i do portu **TRAY IN** produktu.
❷Kabel stereo podłączyć do półki i do portu **FREEZE FRAME IN** produktu.
❸Aby skorzystać z funkcji obsługi dotykowej z poziomu skrzynki sieciowej (sprzedawanej oddzielnie) lub komputera po podłączeniu do produktu, należy połączyć port **TOUCH OUT** produktu z portem USB skrzynki sieciowej lub komputera za pomocą kabla PC urządzenia dotykowego.

– To jest produkt klasy A. W środowisku domowym ten produkt może powodować zakłócenia fal radiowych. W takim przypadku może być wymagane podjęcie odpowiednich środków.
– Informacje na temat zobowiązań firmy Samsung w zakresie ochrony środowiska oraz przestrzegania przepisów regulacyjnych dotyczących produktów, np. rozporządzenia REACH, dyrektywy WEEE oraz dyrektywy w sprawie baterii i akumulatorów, można znaleźć pod adresem http://www.samsung.com/uk/aboutsamsung/samsungelectronics/corporatecitizenship/data_corner.html
– Szczegółowe dane techniczne urządzeń można znaleźć na stronie internetowej firmy Samsung Electronics.

| Português

Manual de configuração rápida

– Recomenda-se que este produto não seja utilizado durante mais de 24 horas por dia. Caso o produto seja utilizado durante mais de 24 horas por dia, a garantia pode ser nula.
– A cor e o aspecto podem diferir consoante o produto e as especificações estão sujeitas a alterações sem aviso prévio para melhorar o desempenho.
– Transfira o manual do utilizador do website para obter mais informações.

Consulte as descrições na página anterior.

Verificação dos componentes

(1) Manual de configuração rápida (2) Cartão de garantia (não disponível nalguns locais) (3) Guia de regulamentação (4) Cabo de alimentação (5) Pilhas secas de tipo Leclanché (x 2, para o telecomando) (não disponível nalguns locais) (6) Telecomando (7) Adaptador RS232C(IN) (8) Barra hub (9) Parafuso (M4L8, 11 unid.) (10) Cabo OCM (11) Cabo USB (12) Cabo estéreo (13) Anel de suporte (4 unid.)

Contacte o vendedor onde adquiriu o produto caso haja componentes em falta.
Os componentes podem variar em locais diferentes.

Controlo do Painel

❶Para ligar o produto.
Se premir o botão ⏻ quando o produto está ligado, o menu de controlo será apresentado.
–Para sair do menu OSD, prima e mantenha premida a tecla do painel durante, pelo menos, um segundo.
❷Para deslocar para o menu superior ou inferior. Pode também ajustar o valor de uma opção.
❸Para deslocar para o menu esquerdo ou direito.
❹Sensor do telecomando
Prima um botão do telecomando apontando para o sensor localizado na parte frontal do produto para executar a função correspondente.

Barra hub

❶Coloque o ecrã em pausa.
❷Veja os menus do dispositivo de visualização.
❸Liga e desliga o produto.
❹Ligue a um dispositivo de memória USB.
–Empurre a parte superior da tampa da porta USB.
❺Para ligar a um dispositivo de fonte utilizando um cabo HDMI.
❻Liga o Touch a um PC.
❼Ligue o cabo OCM à barra hub e à porta **TRAY IN** no produto.
❽Ligue o cabo estéreo à barra hub e à porta **FREEZE FRAME IN** no produto.

Instalar a barra hub

– Para fixar a barra hub, utilize os parafusos fornecidos na embalagem. Não aperte os parafusos com demasiada força. O produto poderá ficar danificado.
– A introdução por toque IR poderá não funcionar corretamente se o dispositivo estiver exposto à luz direta ou refletida do sol ou a outra luz forte. Ao instalar o monitor, evite colocá-lo junto a lâmpadas de halogenetos metálicos, incandescentes ou de halogéneo ou perto de janelas com exposição solar.

Utilizar a função tátil

❶Ligue o cabo OCM à barra hub e à porta **TRAY IN** no produto.
❷Ligue o cabo estéreo à barra hub e à porta **FREEZE FRAME IN** no produto.
❸Para utilizar a função tátil com uma caixa de rede (vendida separadamente) ou um computador ligado ao produto, utilize o cabo PC Touch para ligar a porta **TOUCH OUT** no produto à porta USB na caixa de rede ou no computador.

– Este é um produto de classe A. Num ambiente doméstico, este produto poderá provocar interferência radioelétrica. Caso tal aconteça, o utilizador poderá ter de tomar medidas adequadas.
– Para obter informações sobre os compromissos ambientais da Samsung e as obrigações regulamentares específicas do produto, por exemplo, REACH, WEEE e pilhas, visite http://www.samsung.com/uk/aboutsamsung/samsungelectronics/corporatecitizenship/data_corner.html
– Para obter mais informações sobre as especificações do dispositivo, visite o website da Samsung Electronics.

| Română

Ghid de configurare rapidă

– Se recomandă ca acest produs să fie utilizat mai puțin de 24 ore pe zi. Dacă produsul este utilizat mai mult de 24 ore pe zi, puteți pierde garanția.
– Culoarea şi aspectul pot fi diferite în funcţie de produs, iar specificaţiile se pot schimba fără notificare prealabilă, pentru a îmbunătăţi performanţa.
– Descărcați manualul de utilizare de pe site-ul web pentru mai multe detalii.

Consultați descrierile de la pagina anterioară.

Verificarea componentelor

(1) Ghid de configurare rapidă (2) Certificat de garanţie (Nu este disponibil în unele ţări) (3) Ghid de reglementare (4) Cablu de alimentare (5) Tip Leclanche, cu celule uscate (2 pentru telecomandă) (Nu este disponibil în unele ţări) (6) Telecomanda (7) Adaptor RS232C(IN) (8) Bară de sistem (9) Șuruburi (M4L8, 11 buc.) (10) Cablu OCM (11) Cablu USB (12) Cablu stereo (13) Suport inelar (4 buc.)

În cazul în care lipsesc componente, contactaţi furnizorul de la care aţi achiziţionat produsul.
Componentele pot diferi în locaţii diferite.

Panou de control

❶Porniţi produsul.
Dacă apăsaţi butonul ⏻ când produsul este pornit, va fi afişat meniul de control.
–Pentru a ieşi din meniul OSD, apăsaţi şi ţineţi apăsată tasta panoului timp de cel puţin o secundă.
❷Deplasaţi-vă la meniul superior sau inferior. De asemenea, puteţi ajusta valoarea unei opţiuni.
❸Deplasaţi-vă la meniul din stânga sau din dreapta.
❹Senzor de telecomandă
Apăsaţi un buton de pe telecomandă îndreptând-o către senzorul din faţa produsului pentru a utiliza funcţia corespunzătoare.

Bară de sistem

❶Puneți pauză pe ecran.
❷Vizualizați meniurile dispozitivului de afișare.
❸Pornește sau oprește produsul.
❹Realizează conectarea la un dispozitiv de memorie USB.
–Împingeți în sus partea superioară a capacului portului USB.
❺Se face conectarea la un dispozitiv sursă utilizând un cablu HDMI.
❻Conectează Touch la un PC.
❼Conectați cablul OCM la tavă și portul **TRAY IN** de pe produs.
❽Conectați cablul stereo la bara de sistem și portul **FREEZE FRAME IN** de pe produs.

Montarea Barei de sistem

– Când montați Bara de sistem, utilizați șuruburile care au fost furnizate în pachet. Nu strângeți șuruburile excesiv. Este posibil să deteriorați produsul.
– Este posibil ca intrarea IR Touch să nu funcționeze corespunzător dacă dispozitivul este expus la lumina soarelui direct sau prin reflexie sau la alte surse puternice de lumină. Când instalați monitorul, evitați locurile cu halogenuri metalice și lămpi incandescente sau cu halogen în apropiere, și locurile de lângă ferestre luminoase.

Utilizarea funcției tactile

❶Conectați cablul OCM la tavă și portul **TRAY IN** de pe produs.
❷Conectați cablul stereo la bara de sistem și portul **FREEZE FRAME IN** de pe produs.
❸Pentru a utiliza funcția tactilă cu o casetă de rețea (vândută separat) sau un computer conectat la produs, utilizați cablul PC Touch pentru a conecta portul **TOUCH OUT** de pe produs la portul USB de pe caseta de rețea sau de pe computer.

– Acesta este un produs de clasa A. Într-un mediu domestic, acest produs poate cauza interferențe radio, caz în care poate fi necesar ca utilizatorul să ia măsurile adecvate.
– Pentru informații despre angajamentele Samsung privind mediul și reglementările specifice produsului, de exemplu, REACH, WEEE, Baterii, vizitați http://www.samsung.com/uk/aboutsamsung/samsungelectronics/corporatecitizenship/data_corner.html
– Pentru specificații detaliate despre dispozitiv, vizitați site-ul web Samsung Electronics.

| Srpski

Vodič za brzo postavljanje

– Preporučuje se da dnevna upotreba ovog proizvoda bude kraća od 24 časova. Ako se proizvod koristi duže od 24 časova dnevno, poništiće se garancija.
– Boja i izgled mogu da se razlikuju u zavisnosti od proizvoda, a specifikacije podležu promenama bez prethodnog obaveštenja, radi poboljšanja performansi.
– Dodatne informacije nalaze se u korisničkom priručniku koji možete da preuzmete sa veb-sajta.

Pogledajte opise na prethodnoj stranici.

Provera komponenti

(1) Vodič za brzo postavljanje (2) Garancijska kartica (Nije dostupno na nekim lokacijama) (3) Vodič kroz propise (4) Kabl za napajanje (5) Leklanšeove baterije (x 2, za daljinski upravljač) (Nije dostupno na nekim lokacijama) (6) Daljinski upravljač (7) RS232C (IN) adapter (8) Dodatak za belu tablu (9) Šraf (M4L8, 11 kom.) (10) OCM kabl (11) USB kabl (12) Stereo-kabl (13) Držač-prsten (4 kom.)

Ako neka komponenta nedostaje, obratite se prodavcu kod koga ste kupili ovaj proizvod.
Komponente mogu da se razlikuju u zavisnosti od lokacije.

Kontrolna tabla

❶Uključite proizvod.
Ako pritisnete taster ⏻ dok je proizvod uključen, biće prikazan kontrolni meni.
–Da biste izašli iz menija na ekranu, pritisnite i držite taster panela najmanje jednu sekundu.
❷Pomerite se u gornji ili donji meni. Takođe možete da podesite vrednost opcije.
❸Pomerite se u levi ili desni meni.
❹Senzor daljinskog upravljača
Pritisnite dugme na daljinskom upravljaču tako što ćete ga usmeriti prema senzoru na prednjoj strani proizvoda da biste izveli odgovarajuću funkciju.

Dodatak za belu tablu

❶Pauzira ekran.
❷Prikažite menije uređaja za prikaz.
❸Uključivanje/isključivanje proizvoda.
❹Povezuje se sa memorijskim USB uređajem.
–Gurnite naviše gornji deo poklopca USB porta.
❺Povezuje se sa izvornim uređajem putem HDMI kabla.
❻Povezivanje sistema Touch sa računarom.
❼Povežite OCM kabl sa dodatkom za belu tablu i **TRAY IN** portom na proizvodu.
❽Povežite stereo kabl sa dodatkom za belu tablu i **FREEZE FRAME IN** portom na proizvodu.

Postavljanje dodatka za belu tablu

– Kada povezujete dodatak za belu tablu, koristite zavrtnje koji su isporučeni u pakovanju. Zavrtnje nemojte da pritežete prevelikom silom. Proizvod može da se ošteti.
– Unos IC dodirom možda neće raditi ako je uređaj izložen direktnom ili reflektovanom sunčevom svetlu ili drugom jakom svetlu. Kada instalirate monitor, izbegavajte lokacije koje u blizini imaju metal-halogene, klasične ili halogene sijalice, kao i lokacije u blizini prozora koji su izloženi sunčevom svetlu.

Korišćenje funkcije dodira

❶Povežite OCM kabl sa dodatkom za belu tablu i **TRAY IN** portom na proizvodu.
❷Povežite stereo kabl sa dodatkom za belu tablu i **FREEZE FRAME IN** portom na proizvodu.
❸Da biste koristili funkciju dodira sa mrežnom kutijom (prodaje se zasebno) ili računarom povezanim sa proizvodom, koristite računarski kabl za dodir da biste povezali **TOUCH OUT** port na proizvodu sa USB portom na mrežnoj kutiji ili računaru.

– Ovo je proizvod klase A. U kućnom okruženju ovaj proizvod može da stvori radio-smetnje u kom slučaju će korisnik možda morati da preduzme odgovarajuće mere.
– Informacije o posvećenosti kompanije Samsung zaštiti životne sredine i obavezi poštovanja propisa koji se odnose na proizvode, npr. REACH, WEEE, baterije, potražite na adresi http://www.samsung.com/uk/aboutsamsung/samsungelectronics/corporatecitizenship/data_corner.html
– Detaljne specifikacije uređaja potražite na veb-lokaciji kompanije Samsung Electronics.

| Slovenčina

Príručka rýchlym nastavením

– Odporúčaná doba používania tohto výrobku je menej ako 24 hodín denne. Ak sa výrobok používa dlhšie ako 24 hodín denne, môže dôjsť k strate platnosti záruky.
– Farba a vzhľad sa môžu odlišovať v závislosti od konkrétneho produktu a technické parametre podliehajú zmenám bez predchádzajúceho upozornenia v záujme zvyšovania výkonu.
– Z webovej lokality si prevezmite používateľskú príručku, v ktorej nájdete ďalšie podrobnosti.

Pozrite si opisy na predchádzajúcej strane.

Kontrola komponentov

(1) Príručka rýchlym nastavením (2) Záručný list (V niektorých lokalitách nie je k dispozícii) (3) Príručka s uvedením predpisov (4) Napájací kábel (5) Suché Leclancheove články (x 2, pre diaľkové ovládanie) (V niektorých lokalitách nie je k dispozícii) (6) Diaľkové ovládanie (7) Adaptér RS232C (IN) (8) Modul (9) Skrutka (M4L8, 11 ks) (10) Kábel OCM (11) Kábel USB (12) Stereofónny kábel (13) Upevňovací prstenec (4 ks)

Ak chýbajú niektoré komponenty, kontaktujte predajcu, u ktorého ste produkt kúpili.
Komponenty sa môžu na rôznych miestach líšiť.

Ovládací panel

❶Zapne výrobok.
Ak stlačíte tlačidlo ⏻ keď je výrobok zapnutý, zobrazí sa ponuka ovládania.
–Ak chcete zatvoriť ponuku na obrazovke, stlačte a podržte kláves na paneli aspoň jednu sekundu.
❷Presun do hornej alebo dolnej ponuky. Môžete tiež upraviť hodnotu voľby.
❸Presun do ľavej alebo pravej ponuky.
❹Snímač diaľkového ovládania
Namierením diaľkového ovládania na snímač na prednej strane výrobku a stlačením tlačidla vykonáte zodpovedajúcu funkciu.

Modul

❶Pozastavenie obsahu obrazovky.
❷Zobrazenie ponúk zobrazovacieho zariadenia.
❸Zapína alebo vypína výrobok.
❹Slúži na pripojenie pamäťového zariadenia USB.
–Zatlačte vrchnú časť krytu portu USB nahor.
❺Slúži na pripojenie k zdrojovému zariadeniu pomocou kábla HDMI.
❻Slúži na pripojenie zariadenia Touch k počítaču.
❼Pripojte kábel OCM k modulu a k portu **TRAY IN** na výrobku.
❽Pripojte stereofónny kábel k modulu a k portu **FREEZE FRAME IN** na výrobku.

Inštalácia modulu

– Pri upevnení modulu použite skrutky dodané v balení. Skrutky neuťahujte nadmernou silou. Výrobok sa môže poškodiť.
– Dotykové ovládanie IR nemusí správne fungovať, ak je zariadenie vystavené pôsobeniu priameho alebo odrazeného slnečného svetla alebo iného jasného svetla. Monitor neinštalujte v blízkosti metalhalogenidových, žiarovkových alebo halogénových svietidiel ani na miestach v blízkosti okien, cez ktoré preniká slnečné svetlo.

Používanie dotykovej funkcie

❶Pripojte kábel OCM k modulu a k portu **TRAY IN** na výrobku.
❷Pripojte stereofónny kábel k modulu a k portu **FREEZE FRAME IN** na výrobku.
❸Ak chcete používať dotykovú funkciu so sieťovým rozhraním (predáva sa samostatne) alebo počítačom pripojeným k výrobku, pomocou kábla dotykového rozhrania PC pripojte port **TOUCH OUT** na výrobku k portu USB na sieťovom rozhraní alebo počítači.

– Toto je produkt triedy A. V domácom prostredí môže tento produkt spôsobovať rádiové rušenie, pričom v takom prípade môže byť zo strany používateľa nutné prijať vhodné opatrenia.
– Informácie o environmentálnych záväzkoch spoločnosti Samsung a regulačných povinnostiach týkajúcich sa konkrétnych produktov, napríklad predpisov REACH, WEEE alebo batérií, nájdete na lokalite http://www.samsung.com/uk/aboutsamsung/samsungelectronics/corporatecitizenship/data_corner.html
– Podrobné technické údaje zariadenia nájdete na webovej lokalite spoločnosti Samsung Electronics.

| Slovenščina

Navodila za hitro namestitev

– Priporočamo, da ta izdelek uporabljate manj kot 24 ur na dan. Če izdelek uporabljate več kot 24 ur na dan, garancija morda ne bo veljala.
– Barva in videz se lahko razlikujeta glede na izdelek, specifikacije pa se lahko spremenijo brez predhodnega obvestila z namenom izboljšave delovanja.
– Za nadaljnje informacije s spletnega mesta prenesite uporabniški priročnik.

Oglejte si opise na prejšnji strani.

Pregled komponent

(1) Navodila za hitro namestitev (2) Garancijska kartica (ni na voljo povsod) (3) Pravna navodila (4) Napajalni kabel (5) Bateriji vrste Leclanche (2 bateriji za daljinski upravljalnik) (ni na voljo povsod) (6) Daljinski upravljalnik (7) Adapter RS232C (IN) (8) Pladenj (9) Vijak (M4L8, 11 EA) (10) Kabel OCM (11) Kabel USB (12) Stereo kabel (13) Držalni obroč (4 EA)

Če katere koli komponente manjkajo, se obrnite na ponudnika, pri katerem ste izdelek kupili.
Komponente se lahko razlikujejo glede na lokacijo.

Nadzorna plošča

❶Vklopi izdelek.
Če pritisnete gumb ⏻, ko se izdelek vklopi, se bo prikazal nadzorni meni.
–Za izhod iz menija na zaslonu pritisnite in držite tipko na plošči vsaj eno sekundo.
❷Odpre nadrejeni ali podrejeni meni. Prilagodite lahko tudi vrednost možnosti.
❸Odpre levi ali desni meni.
❹Daljinski senzor
Usmerite daljinski upravljalnik v tipalo na sprednji strani izdelka in pritisnite gumb, da izvedete ustrezno funkcijo.

Pladenj

❶Začasna ustavitev dogajanja na zaslonu.
❷Prikaz menijev naprave za prikaz.
❸Vklop ali izklop izdelka.
❹Omogoča povezavo s pomnilniško napravo USB.
–Zgornji del pokrova vrat USB potisnite navzgor.
❺Omogoča priključitev na napravo, ki je vir signala, s kablom HDMI.
❻Povezava izdelka Touch z računalnikom.
❼Kabel OCM priključite v pladenj in v vrata **TRAY IN** v izdelku.
❽Stereo kabel priključite v pladenj in v vrata **FREEZE FRAME IN** v izdelku.

Namestitev pladnja

– Za pritrditev pladnja uporabite vijake, ki ste jih prejeli v paketu. Vijakov ne privijajte s prekomerno silo, saj lahko poškodujete izdelek.
– Če je naprava izpostavljena neposredni ali posredni sončni svetlobi ali drugi močni svetlobi, lahko pride do motenj v delovanju vmesnika IR za vnašanje z dotikanjem. Monitorja ne nameščajte na mesta v bližini kovinsko-halidnih, običajnih ali halogenskih luči ali v bližino s soncem obsijanih oken.

Uporaba funkcij na dotik

❶Kabel OCM priključite v pladenj in v vrata **TRAY IN** v izdelku.
❷Stereo kabel priključite v pladenj in v vrata **FREEZE FRAME IN** v izdelku.
❸Če želite funkcijo upravljanja na dotik uporabljati z omrežnim sprejemnikom (na prodaj posebej) ali računalnikom, ki je povezan z izdelkom, s kablom za računalnike na dotik povežite vrata **TOUCH OUT** v izdelku in vrata USB v omrežnem sprejemniku ali računalniku.

– To je izdelek razreda A. V domačem okolju lahko ta izdelek povzroča radijske motnje. V tem primeru bo uporabnik morda moral ustrezno ukrepati.
– Za več informacij o okoljskih zavezah podjetja Samsung in regulativnih obveznostih za določen izdelek, kot so denimo REACH, WEEE in baterije, obiščite stran http://www.samsung.com/uk/aboutsamsung/samsungelectronics/corporatecitizenship/data_corner.html
– Podrobnejše tehnične podatke o napravi lahko najdete na spletnem mestu podjetja Samsung Electronics.

| Español

Guía de configuración rápida

– El número de horas de uso diario recomendado para este producto es de menos de 24 horas. Si se utiliza el producto más de 24 horas al día, es posible que se anule la garantía.
– El color y el aspecto pueden variar según el producto; las especificaciones están sujetas a cambios sin previo aviso para mejorar el rendimiento del producto.
– Descargue el manual del usuario desde el sitio web si necesita más información.

Consulte las descripciones en la página anterior.

Comprobación de los componentes

(1) Guía de configuración rápida (2) Tarjeta de garantía (No disponible en algunos lugares) (3) Guía de regulaciones (4) Cable de alimentación (5) Celdas secas de tipo Leclanché (2, para el mando a distancia) (No disponible en algunos lugares) (6) Mando a distancia (7) Adaptador RS232C (IN) (8) Bandeja (9) Tornillo (M4L8, 11 c/u) (10) Cable OCM (11) Cable USB (12) Cable estéreo (13) Anilla de sujeción (4 c/u)

Póngase en contacto con el distribuidor donde adquirió el producto si falta alguno de los componentes.
Los componentes pueden variar según las localidades.

Panel de control

❶Encender el producto.
Si pulsa el botón ⏻ mientras el producto está encendido, se mostrará el menú de control.
–Para salir del menú OSD, mantenga pulsada la tecla del panel durante al menos un segundo.
❷Moverse al menú superior o inferior. También puede ajustar el valor de una opción.
❸Moverse al menú izquierdo o derecho.
❹Sensor del mando a distancia
Pulse un botón del mando a distancia apuntando al sensor ubicado en la parte delantera del producto para utilizar la función correspondiente a dicho botón.

Bandeja

❶Pausa la pantalla.
❷Ver los menús del dispositivo de visualización.
❸Enciende o apaga el producto.
❹Conecta con un dispositivo de memoria USB.
–Empuje hacia arriba la parte superior de la tapa del puerto USB.
❺Conecta con un dispositivo que actúa como fuente mediante un cable HDMI.
❻Conecta Touch con un PC.
❼Conecte el cable OCM a la bandeja y al puerto **TRAY IN** del producto.
❽Conecte el cable estéreo a la bandeja y al puerto **FREEZE FRAME IN** del producto.

Instalación de la Bandeja

– Al fijar la Bandeja, utilice los tornillos incluidos con el paquete. No apriete los tornillos con demasiada fuerza. El producto podría dañarse.
– Es posible que la función IR táctil no funcione correctamente si el dispositivo está expuesto a luz directa o indirecta, tanto del sol como de otra fuente de luz. Cuando instale el monitor, evite colocarlo cerca de lámparas de haluro metálico, incandescentes o halógenas, o cerca de ventanas que reciban luz solar.

Uso de la función táctil

❶Conecte el cable OCM a la bandeja y al puerto **TRAY IN** del producto.
❷Conecte el cable estéreo a la bandeja y al puerto **FREEZE FRAME IN** del producto.
❸Para usar la función táctil con una caja de red (se vende por separado) o un ordenador conectado al producto, use el cable táctil de PC para conectar el puerto **TOUCH OUT** del producto con el puerto USB de la caja de red o del ordenador.

– Este es un producto de clase A. En un entorno doméstico este producto puede provocar interferencias de radio, en cuyo caso el usuario deberá tomar las medidas adecuadas.
– Para obtener información sobre los compromisos medioambientales y las obligaciones legales de algún producto específico de Samsung, como por ejemplo REACH, WEEE o las pilas, visite http://www.samsung.com/uk/aboutsamsung/samsungelectronics/corporatecitizenship/data_corner.html
– Para obtener especificaciones detalladas de cada dispositivo, visite el sitio web de Samsung Electronics.

| Svenska

Snabbstartguide

– Rekommenderad längsta användningstid per dag för den här produkten är 24 timmar. Om produkten används mer än 24 timmar per dag, kan garantin bli ogiltig.
– Färgen och utseendet kan variera beroende på produkt. Specifikationerna kan ändras utan föregående meddelande för att förbättra produktens prestanda.
– Ladda ned användarhandboken från webbplatsen om du vill ha mer information.

Se beskrivningarna på föregående sida.

Kontrollera delarna

(1) Snabbstartguide (2) Garantikort (Ej tillgänglig på alla platser) (3) Föreskrifter (4) Strömkabel (5) Leclanché torrcellstyp (x 2, för fjärrkontrollen) (Ej tillgänglig på alla platser) (6) Fjärrkontroll (7) RS232C(IN) Adapter (8) List (9) Skruvar (M4L8, 11 st) (10) OCM-kabel (11) USB-kabel (12) Stereokabel (13) Hållarring (4 st)

Kontrakta leverantören där du köpte produkten om några delar saknas.
Komponenterna kan variera på olika platser.

Panelkontroll

❶Slå på produkten.
Om du trycker på knappen ⏻ när produkten är påslagen visas kontrollmenyn.
–Du stänger skärmmenyn genom att trycka och hålla in panelknappen under minst en sekund.
❷Gå till den övre eller lägre menyn. Du kan också ändra värdet för ett alternativ.
❸Gå till vänster eller höger meny.
❹Fjärrsensor
Tryck på en knapp på fjärrkontrollen och rikta den mot sensorn på produktens framsida när du vill utföra motsvarande funktion.

List

❶Pausa skärmen.
❷Visa menyerna för visningsenheten.
❸Slår på eller av produkten.
❹För anslutning av ett USB-minne.
–Skjut upp den övre delen av USB-portlocket.
❺Anslut till en källenhet med en HDMI-kabel.
❻Ansluter Touch till en dator.
❼Anslut OCM-kabeln till listen och **TRAY IN**-porten på produkten.
❽Anslut stereokabeln till listen och **FREEZE FRAME IN**-porten på produkten.

Installera listen

– Använd skruvarna som följer med paketet när du monterar listen. Dra inte åt skruvarna för hårt. Produkten kan skadas.
– IR-skärmtryckningar kanske inte fungerar om enheten används i direkt solljus eller annat skarpt ljus. Undvik placeringar nära metallhalogenlampor, glödlampor, halogenlampor och solbelysta fönster när du installerar skärmen.

Använda pekfunktionen

❶Anslut OCM-kabeln till listen och **TRAY IN**-porten på produkten.
❷Anslut stereokabeln till listen och **FREEZE FRAME IN**-porten på produkten.
❸Om du vill använda pekfunktionen med en nätverksbox (säljs separat) eller en dator som är ansluten till produkten, använder du PC Touch-kabeln för att ansluta **TOUCH OUT**-porten på produkten till USB-porten på nätverksboxen eller datorn.

– Detta är en produkt av klass A. I hemmiljö kan produkten orsaka radiostörningar. I så fall kan användaren behöva vidta nödvändiga åtgärder.
– Mer information om Samsungs miljöåtaganden och produktspecifika skyldigheter, t.ex. REACH, WEEE, batterier, finns på http://www.samsung.com/uk/aboutsamsung/samsungelectronics/corporatecitizenship/data_corner.html
– Detaljerade enhetsspecifikationer finns på Samsung Electronics webbplats.

| Türkçe

Hızlı Kurulum Kılavuzu

– Bu ürünün önerilen günlük kullanım süresi en fazla 24 saattir. Ürün günlük olarak 24 saatten fazla süreyle kullanılırsa garanti geçersiz olabilir.
– Renk ve görünüm ürüne bağlı olarak değişebilir ve teknik özellikler performansı arttırmak için haber verilmeksizin değiştirilebilir.
– Ek ayrıntılar için web sitesinden kullanıcı kılavuzunu indirin.

Önceki sayfada yer alan açıklamalara bakın.

Bileşenleri Kontrol Etme

(1) Hızlı Kurulum Kılavuzu (2) Garanti kartı (Bazı bölgelerde olmayabilir) (3) Mevzuat kılavuzu (4) Güç kablosu (5) Löklanş tipi kuru hücreler (uzaktan kumanda için 2 adet) (Bazı bölgelerde olmayabilir) (6) Uzaktan Kumanda (7) RS232C(IN) Adaptör (8) Tabla (9) Vida (M4L8, 11 Adet) (10) OCM kablosu (11) USB kablosu (12) Stereo kablosu (13) Tutucu halkası (4 Adet)

Herhangi bir parça eksikse, ürünü satın aldığınız satıcıyla temas kurun.
Parçalar farklı bölgelerde farklılık gösterebilir.

Denetim Masası

❶Ürünü açar.
Ürün açıkken ⏻ düğmesine bastığınızda kontrol menüsü görüntülenir.
–OSD menüsünden çıkmak için panel düğmesini en az bir saniye basılı tutun.
❷Bir üst veya alt menüye gider. Bir seçeneğin değerini ayarlamak için de kullanabilirsiniz.
❸Soldaki veya sağdaki menüye gider.
❹Uzaktan kumanda sensörü
İlgili işlevi gerçekleştirmek için uzaktan kumandayı ürünün ön tarafındaki sensöre doğrultarak bir düğmeye basın.

Tabla

❶Ekranı duraklatın.
❷Görüntüleme cihazının menülerini görüntüleyin.
❸Ürünü açar veya kapatır.
❹USB bellek cihazını takın.
–USB bağlantı noktası kapağının üst tarafını yukarı itin.
❺HDMI kablosuyla bir kaynak aygıta bağlanır.
❻Touch'ı bir bilgisayara bağlar.
❼OCB kablosunu tablaya ve ürün üzerindeki **TRAY IN** bağlantı noktasına takın.
❽Stereo kablosunu tablaya ve ürün üzerindeki **FREEZE FRAME IN** bağlantı noktasına takın.

Tablayı Takma

– Tablayı bağlarken, paketle birlikte gelen vidaları kullanın. Vidaları çok fazla sıkmayın. Ürün zarar görebilir.
– Cihaz doğrudan veya yansıyan güneş ışığına ya da başka parlak ışığa maruz kalırsa, IR dokunmatik girişi arızalanabilir. Monitör kurulumu yaparken; metal halide, akkor veya halojen lambaların civarındaki yerlerden ve güneş ışığı alan pencerelerin yanındaki yerlerden uzakta olmasına dikkat edin.

Dokunma işlevini kullanma

❶OCB kablosunu tablaya ve ürün üzerindeki **TRAY IN** bağlantı noktasına takın.
❷Stereo kablosunu tablaya ve ürün üzerindeki **FREEZE FRAME IN** bağlantı noktasına takın.
❸Ürüne bağlı bir Ağ kutusu (ayrı olarak satılır) veya bilgisayar ile dokunma işlevini kullanmak için PC Dokunma kablosunu kullanarak ürünün üzerinde bulunan **TOUCH OUT** bağlantı noktası ile Ağ kutusunun veya bilgisayarın USB bağlantı noktasını birbirine bağlayın.

– Bu, A sınıfı bir üründür. Ev ortamında bu ürün radyo parazitlenmesine neden olabilir ve bu durumda kullanıcının uygun önlemler alması gerekebilir.
– Samsung'un çevre taahhütleri ve REACH, WEEE, Piller gibi ürüne özel mevzuat yükümlülükleri hakkında bilgi için bkz. http://www.samsung.com/uk/aboutsamsung/samsungelectronics/corporatecitizenship/data_corner.html
– Cihazın ayrıntılı teknik özellikleri için Samsung Electronics web sitesini ziyaret edin.